NORMBAU

PASSION FOR CARE

Care Solutions

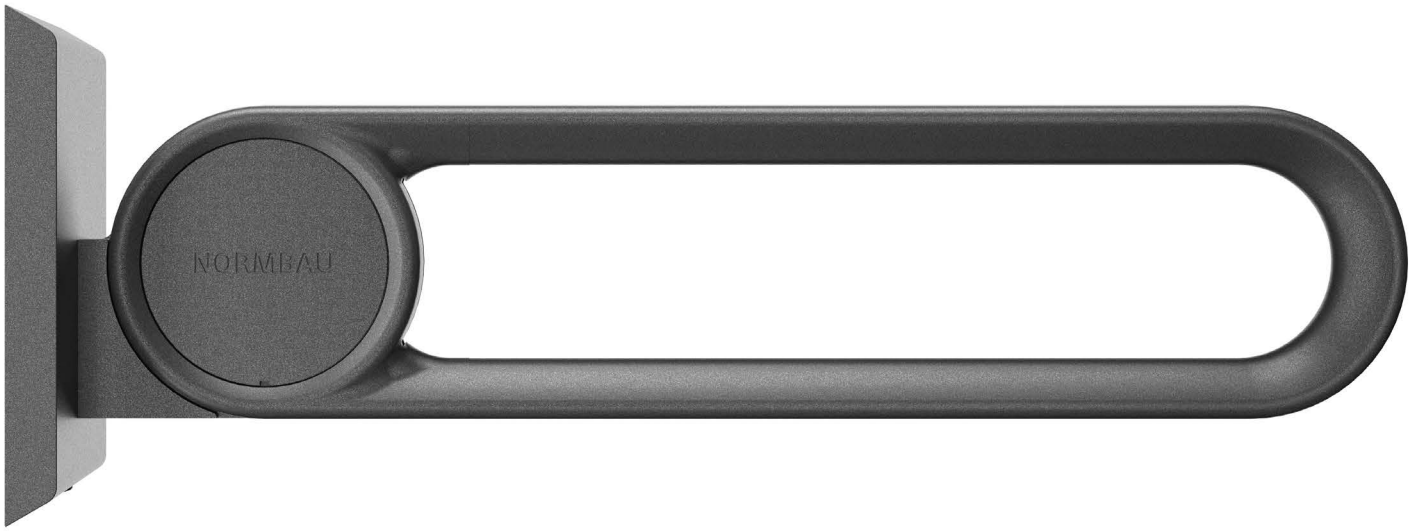

Prijslijst 2025/26 · Liste de prix 2025/26

ALLEGION

Palette de coloris / Kleurenkaart			RAL-DS RAL	réflexion à la lumière licht reflex	Antibac
Cavere Care					
	092	Cavere Blanc satiné / Wit	similaire RAL 9003 vergelijkbaar RAL 9003	85	●
	093	Cavere Beige satin / Satijn beige	similaire RAL 1013 vergelijkbaar RAL 1013	65	●
	096	Cavere Argent métallisé / Zilver-metallic	similaire à la couleur DB 701/RAL 9006 vergelijkbaar met DB-kleur 701/RAL 9006	56	●
	095	Cavere Anthracite métallisé / Antraciet-metallic	similaire à la couleur DB 703 vergelijkbaar met DB-kleur 703	25	●
	091	Cavere Noir carbone / Carbon zwart	similaire RAL 9005 vergelijkbaar RAL 9005	12	
Ascento					
	150	Ascento Blanc / Wit		87	
	151	Ascento Gris foncé / Donkergrijs		14	
Inox Care					
	009	Inox, satiné Roestvrij staal, gesatineerd		42	
	008	Inox, poli brillant Roestvrij staal, hoogglans gepolijst		60	

fr Les références des coloris les plus approchants de systèmes RAL-DS (RAL-Design-System) et RAL (RAL 841-GL) sont données à titre indicatif.

nl Als vergelijking hebben we de meest overeenstemmende kleurnummers aangegeven van de RAL-DS (RAL-Design-System) en RAL (RAL Colour Register 841-GL).

Palette de coloris / Kleurenkaart			RAL-DS RAL	réflexion à la lumière licht reflex	Antibac
Nylon Care					
	019	Blanc / Wit	RAL-DS 000 95 00 RAL 9016	87	●
	067	Manhattan / Lichtgrijs manhattan	RAL-DS 080 70 05	58	
	028	Gris trafic / Verkeersgrijs	RAL-DS 000 60 00 RAL-7042	26	
	018	Gris foncé / Donkergrijs	RAL-DS 3500 RAL 7043	14	●
	020	Taupe	similaire RAL 1019 vergelijkbaar RAL 1019	24	
	016	Noir / Zwart	RAL-DS 1500 RAL 9005	5	
	022	Jaune / Geel	RAL-DS 080 80 90	65	
	035	Bordeaux / Donkerrood	RAL-DS 010 20 25 RAL 3005	6	
	014	Bleu Pastel / Passtelblauw	similaire RAL 5007 vergelijkbaar RAL 5007	15	
	015	Bleu saphir / Saffierblauw	similaire RAL 5011 vergelijkbaar RAL 5011	7	
Verso Care Duo					
	912	Rouge-Blanc Rood-Wit		10 / 87	

fr Les références des coloris les plus approchants de systèmes RAL-DS (RAL-Design-System) et RAL (RAL 841-GL) sont données à titre indicatif.

nl Als vergelijking hebben we de meest overeenstemmende kleurnummers aangegeven van de RAL-DS (RAL-Design-System) en RAL (RAL Colour Register 841-GL).

Inox Care®

Hoogglans gepolijst
Poli brillant

NIEUW
NOUVEAU

Design ontmoet duurzaamheid - Inox Care® hoogglans gepolijst voor barrièrevrije badkamers.
Het Inox Care® assortiment, nu gemaakt van hoogglans gepolijst roestvrij staal, combineert moderne, luxueuze esthetiek met uitzonderlijke duurzaamheid en duurzaamheid.
Het assortiment wordt aangevuld met accessoires van hoge kwaliteit die de functionaliteit en het ontwerp perfect afronden.

Le design rencontre la durabilité - Inox Care® poli brillant pour les salles de bains accessibles.
La série Inox Care®, désormais en acier inoxydable poli brillant, allie une esthétique moderne et luxueuse à une longévité et une durabilité exceptionnelles.
La série est complétée par des accessoires de haute qualité qui complètent parfaitement la fonctionnalité et le design.

Alle informatie over de
Inox Care® hoogglans gepolijst
serie is te vinden op

Vous trouverez toutes les informations sur la série
Inox Care® poli brillant sous :

www.**extranet.normbau**.de

Onze filosofie **2 - 3**
Notre philosophie

Inhoud **4 - 5**
Contenu

Overzicht series **6 - 7**
Aperçu des séries

Product gids **8 - 9**
Guide de choix

Productkenmerken **10 - 13**
Features Produit

Trefwoordenregister **14 - 15**
Index alphabétique **16 - 17**

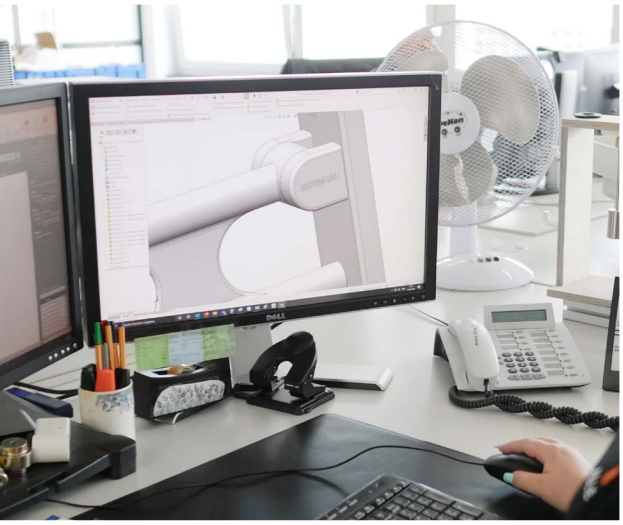

TOEGANKELIJKHEID RECHTSTREEKS UIT HET ZWARTE WOUD

In ons hoofdkantoor in Renchen produceren we een breed assortiment hoogwaardige producten met een verticaal productiebereik van 80%. We ontwikkelen en produceren barrièrevrije en inclusieve systeemoplossingen, van inklapbare steungrepen en handgrepen tot douchegrepen en sanitaire accessoires. We richten ons op technische uitmuntendheid op alle productiegebieden. Met een totale oppervlakte van 28.000 m2 bestaat onze vestiging in Renchen uit ultramoderne kantoor-, logistieke en productieruimten.

Onze ontwikkelaars leggen hun hart en ziel in het creëren van producten die even functioneel als esthetisch zijn. Talrijke designprijzen bevestigen dat we op de goede weg zijn. We bieden geschikte assortimenten voor elke leefomgeving - thuis, in klinieken en verzorgingstehuizen, voor bij de leeftijd passende wooncomplexen, voor hotels, restaurants en openbare ruimtes.

PASSION FOR CARE

Bij NORMBAU staat het bevorderen van toegankelijkheid en inclusie centraal in onze missie. Toegankelijkheid is meer dan een concept - het is een verplichting die we bij NORMBAU met passie vervullen. Wij zijn toonaangevend in de ontwikkeling van productoplossingen voor toegankelijke badkamers: onze leidraad PASSION FOR CARE weerspiegelt onze diepe betrokkenheid.

Wij zijn er trots op oplossingen op maat aan te bieden die mensen met verschillende behoeften ondersteunen om een zelfbepaald leven te leiden.

ACCESSIBILITÉ EN PROVENANCE DE LA FORÊT-NOIRE.

Au siège de notre entreprise à Renchen dans le sud de l'Allemagne, nous fabriquons une large gamme de produits de haute qualité avec un taux de production de 80 %. Nous développons et produisons des solutions de systèmes accessibles à tous et inclusifs, allant des barres d'appui rabattables et des poignées de sécurité aux mains courantes de douche et aux accessoires sanitaires. Nous nous concentrons sur l'excellence technique dans tous les domaines de la production. D'une superficie totale de 28.000 m², notre site de Renchen comprend des espaces de bureaux, de logistique et de production conformes aux normes les plus récentes.

Nos développeurs s'investissent dans la création de produits aussi fonctionnels qu'esthétiques. De nombreux prix de design confirment que nous sommes sur la bonne voie. Nous proposons des gammes adaptées à chaque environnement de vie – à la maison, dans des cliniques et maisons de soins ou EHPADs, des hôtels, restaurants et espaces publics.

PASSION FOR CARE

Chez NORMBAU, la promotion de l'accessibilité et de l'inclusion est au cœur de notre mission. L'accessibilité est plus qu'un simple concept - c'est un engagement qui nous passionne chez NORMBAU. Nous sommes les leaders dans le développement de solutions de produits pour les salles de bain accessibles : notre Leitmotiv PASSION FOR CARE reflète notre engagement le plus profond.

Nous sommes fiers de fournir des solutions personnalisées qui aident les personnes ayant des besoins différents à mener une vie autonome.

Sanitary Care

Smart &
Special Care

Living Care

ALUMINIUM SERIES
Cavere® Care

Cavere® Care **19**

Cavere® Care Accessories **73**

STAINLESS SERIES
Inox Care®

Inox Care® **99**

Eco Care **171**

Inox Care® Accessories **189**

POLYMERE SERIES
Nylon Care

Verso Care® **205**

Nylon Care 300 **245**

Nylon Care 400 **287**

Nylon Care Accessories **339**

Wastafel
Vasques

Care Wastafel /
Care vasque **336**

Cavere® Care Wastafel /
Cavere® Care vasque **338**

Special Care

Special Care Adipositas **369**

Special Care PSY **381**

Verso Care® Duo **391**

Ascento®

Ascento Modulaire zitoplossing **411**
Siège Ascento – la solution modulaire

Scheidingswand oplossing
Solutions pour cloisons

Scheidingswand oplossing Inox / Nylon **427**
Solutions pour cloisons Inox / Nylon

Montagesets **457**
Kit de fixation

Algemene informatie **471**
Informations générales

Product Code **501**

Cavere® Care

ALUMINIUM SERIES

Cavere® Care

Aluminium met poedercoating
Aluminium par revêtement thermolaqué

Trigonometrische handvatten
Contours trigonométriques

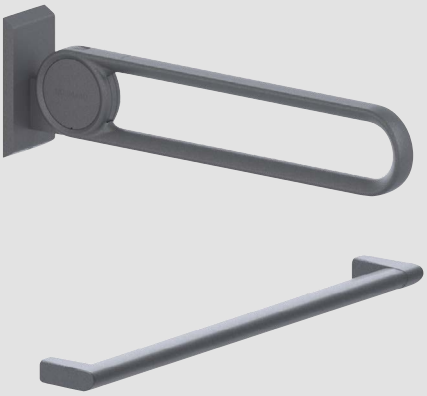

Wastafels
Vasques

NEW

Hoogwaardig gegoten mineraal
Fonte minérale de haute qualité

Glanzend, niet-poreus oppervlak
Surface brillante et non poreuse

Nylon Care

POLYMERE SERIES

Verso Care®

Hoogglanzend oppervlakte
Surface brillante

Een- puntswandmontage
Fixation murale en un point

Nylon Care 300

Hoogglanzend oppervlakte
Surface brillante

Rozet-wandmontage
Fixation murale à rosaces

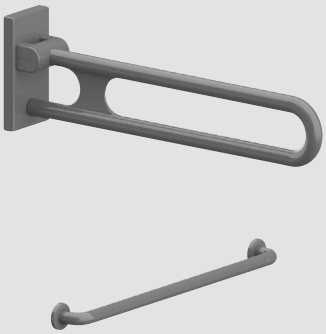

Nylon Care 400

Gestructureerd oppervlakte
Surface structurée

Rozet-wandmontage
Fixation murale à rosaces

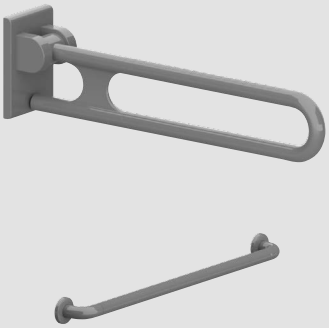

Inox® Care

STAINLESS SERIES

Inox® Care

Satijn roestvrij staal
Inox

Bacteriostatische eigenschappen
Propriétés bactério- statiques

Inox® Care *NEW*

Hooglans gepoolijst staal
Inox polis miroir

Bacteriostatische eigenschappen
Propriétés bactério- statiques

Eco Care

Roestvrij staal met poedercoating
Aluminium par revêtement thermolaqué

Antibac
Antibac

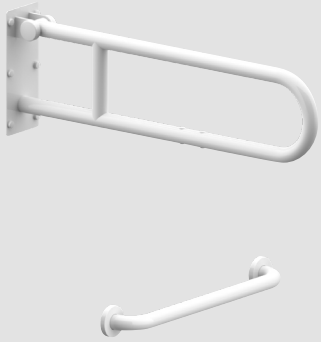

Smart, Special & Living Care

Special Care Adipositas | PSY

Toegenomen veiligheidseisen
Exigences de sécurité accrues

Verso Care® Duo

Contrasterende kleuren combinatie
Contraste de couleurs

Belangrijke delen in rood
Poignées et les arrêts en rouge

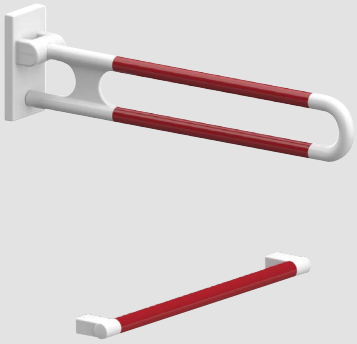

Ascento®

Modulaire zitoplossing
Solution d'assise modulaire

Compatibel met alle NORMBAU series
Compatible avec toutes les séries NORMBAU

Ontwerpbereik / Espace

	Opklapbare muursteun **Barres d'appui rabattables**	**Steungreep 90°** **Poignées de maintien 90°**	**Steungreep 135°** **Poignées de maintien 135°**
Cavere Care ▶	Cavere Care 25-33	Cavere Care 36-37	Cavere Care 37
Inox Care ▶	Inox Care 106-119	Inox Care 126-127	Inox Care 128-129
	Eco Care 167-179	Eco Care 182	Eco Care 180-181
Nylon Care ▶	Verso Care 211-217	Verso Care 220, 225	Verso Care 221
	Nylon Care 300 249-259	Nylon Care 300 262, 271	Nylon Care 300 263
	Nylon Care 400 291-299	Nylon Care 400 304,312	Nylon Care 400 304
Special Care ▶	Special Care 373, 395	Special Care 374, 377, 396, 401	Special Care 374, 397

Ontwerpbereik / Espace

	Steungreep **Poignées de maintien**	**Douche glijstang** **Barres de douche**	**Steungreep** **Mains courantes de douche**
Cavere Care ▶	Cavere Care 38-39	Cavere Care 44-45	Cavere Care 46-51
Inox Care ▶	Inox Care 124-125	Inox Care 134-135	Inox Care 136-141
	Eco Care 181	Eco Care 184	Eco Care 182-183
Nylon Care ▶	Verso Care 222	Verso Care 224-225	Verso Care 226-227
	Nylon Care 300 264	Nylon Care 300 267-268	Nylon Care 300 269-271
	Nylon Care 400 305	Nylon Care 400 308-309	Nylon Care 400 310-313
Special Care ▶	Special Care 375, 398	Special Care 376, 389, 400	Special Care 376, 399-403

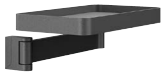

Ontwerpbereik / Espace

	Wastafel **Vasque ergonomique**	**Muursteun** **Barres d'appui murales**	**Glazen planchet** **Tablettes**
Cavere Care ▶	Cavere Care 72	Cavere Care 69	Cavere Care 78-80, 90
Inox Care ▶	Inox Care	Inox Care 166-167	Inox Care 195
	Eco Care	Eco Care	Eco Care 195
Nylon Care ▶	Verso Care	Verso Care 243	Verso Care 246-248
	Nylon Care 300	Nylon Care 300 283	Nylon Care 300 246-248
	Nylon Care 400	Nylon Care 400 335	Nylon Care 400 246-248
Special Care ▶	Special Care	Special Care	Special Care

Rugleuning
Dossier sur plaque de montage

Cavere Care	32-35
Inox Care ●/⊖	120-123
Eco Care	
Verso Care	218-219
Nylon Care 300	260-261
Nylon Care 400	300-302
Special Care	

Toilet borstel garnituur
Ensemble brosse WC

Cavere Care	87
Inox Care ●/⊖	192
Eco Care	192
Verso Care	340-341
Nylon Care 300	340-341
Nylon Care 400	340-341
Special Care	405

Papierrolhouder
Porte-rouleau

Cavere Care	86
Inox Care ●/⊖	190
Eco Care	190
Verso Care	342
Nylon Care 300	342
Nylon Care 400	342
Special Care	

Dispender voor hygiëne zakjes
Distributeur de sachets hygiéniques

Cavere Care	87
Inox Care ●/⊖	191
Eco Care	191
Verso Care	343
Nylon Care 300	343
Nylon Care 400	343
Special Care	

Legbordje
Consoles

Cavere Care	88-89
Inox Care ●/⊖	193
Eco Care	193
Verso Care	345-346
Nylon Care 300	345-346
Nylon Care 400	345-346
Special Care	407

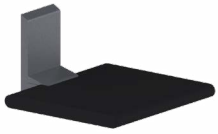

Douchezitje
Sièges de douche

Cavere Care	53-57
Inox Care ●/⊖	144-155
Eco Care	184-185
Verso Care	238-240
Nylon Care 300	273-275
Nylon Care 400	316-322
Special Care	379, 404, 418-426

Douchegordijnstang
Tringles pour rideau de douche

Cavere Care	58-65
Inox Care ●/⊖	156-161
Eco Care	186
Verso Care	228-235
Nylon Care 300	276-278
Nylon Care 400	324-331
Special Care	384-385, 387-388

Opklapbare douche-gordijnsteun
Tringle rabattable

Cavere Care	66
Inox Care ●/⊖	162-163
Eco Care	
Verso Care	236-237
Nylon Care 300	280-281
Nylon Care 400	332-333
Special Care	

Spiegel / spiegelklem
Miroir/supports miroir

Cavere Care	98
Inox Care ●/⊖	
Eco Care	
Verso Care	353
Nylon Care 300	353
Nylon Care 400	353
Special Care	

Afvalemmer
Poubelle murale

Cavere Care	94
Inox Care ●/⊖	201
Eco Care	201
Verso Care	354-355
Nylon Care 300	354-355
Nylon Care 400	354-355
Special Care	409

Handdoek houder, Haak
Porte-serviette, patères

Cavere Care	38, 80, 95-97
Inox Care ●/⊖	198, 202
Eco Care	198, 202
Verso Care	350-351, 356-359
Nylon Care 300	350-351, 356-359
Nylon Care 400	350-351, 356-359
Special Care	392

Bekerhouder, zeephouder
Porte-gobelets, porte-savons

Cavere Care	82-83, 92-93
Inox Care ●/⊖	196
Eco Care	196
Verso Care	347-348
Nylon Care 300	347-348
Nylon Care 400	347-348
Special Care	408

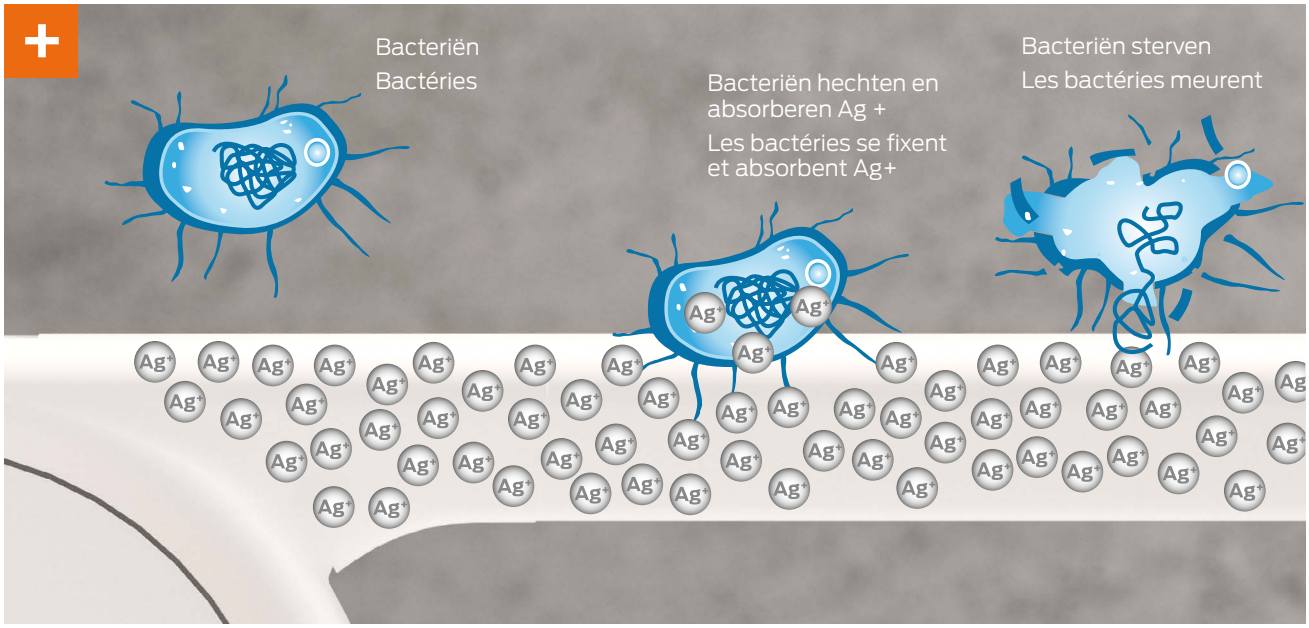

Antibacteriële hygiënebescherming
Protection hygiénique antibactérienne

| Cavere® Care | Nylon Care 300 | Nylon Care 400 | Verso Care® | Eco Care

Antibac zorgt voor veiligheid

NORMBAU maakt gebruik van de milieusparende technologie van Antibac met zilverionen. De kleurpigmenten in het plastic worden gemengd met de poedercoating en worden tijdens het coatingproces gelijkmatig op het product aangebracht. Het beschermde antibacterieel oppervlak zorgt voor meer veiligheid en voorkomt groei van schadelijke micro-organismen zoals bacteriën en schimmels.

Avec Antibac, misez sur la sécurité

NORMBAU utilise la technologie d'application Antibac aux ions d'argent, économe en ressources. Le mélange-maître est combiné avec la poudre de thermolaquage, puis appliqué uniformément sur le produit lors du processus de revêtement. Ainsi protégée contre les bactéries, la surface offre une sécurité accrue et empêche toute croissance de microorganismes nocifs, comme les bactéries et les moisissures.

- Breed resistentieprofiel tegen bacteriën en schimmels
  Large spectre d'action contre les bactéries et les moisissure
- Langdurige bescherming door gecontroleerde afgifte van zilverionen
  Protection durablement efficace grâce à la libération contrôlée d'ions argent
- Milieuvriendelijk
  Produit écologique

Vario-systeem
Système Vario

| Cavere® Care | Inox Care® | Verso Care® | Ascento®

Grote flexibiliteit

Dragende functionele onderdelen van de series Cavere® Care, Inox Care®, Verso Care® en Ascento® hebben een Vario-basisplaat voor op behoefte afgestemde, drempelloze badkamers. Dit biedt een hoge mate van flexibiliteit in planning, inrichting en gebruik en heeft tevens een kostenbesparend voordeel.

Hautement flexible

« Vario » vient compléter efficacement les lignes d'équipements sanitaires Cavere® Care, Inox Care®, Verso Care® et Ascento® pour des salles de bains parfaitement adaptées aux besoins des personnes à mobilité réduite. En effet, les éléments fonctionnels porteurs de ces séries sont dotés de la platine « vario ». Non seulement celui-ci offre davantage de flexibilité pour la planification, l'aménagement et l'utilisation, mais il est également plus économique.

+ Dankzij de Vario-blindplaat snel en eenvoudig aanpasbaar

Le cache Vario permet d'effectuer une transformation rapide

+ Compatibel met de Top Care-series

Compatible avec les séries Top Care

Lijmen in plaats van boren
Coller au lieu de percer

| Cavere® Care | Cavere® FlexCare

Design gaat samen met intelligente lijmtechnologie

Om nog meer flexibiliteit bij het ontwerp van de ruimte mogelijk te maken, hebben onze ontwikkelaars de lijmtechnologie geïntegreerd in het productportfolio van Cavere® Care. Als basiselement voor alle accessoires kan bijvoorbeeld de FlexRail wandrail afzonderlijk en zonder boren op een tegel worden bevestigd - of het nu op de wastafel, het bad, de douche of zelfs in de keuken is. De watervaste verlijming maakt montage mogelijk zonder gereedschap, geluid of de ruimte vuil te maken.

Le design se combine avec une technologie intelligente de collage

Pour encore plus de flexibilité dans l'agencement, nos concepteurs ont intégré un système de collage dans la gamme Cavere® Care. Par exemple, ainsi la base du système, le rail mural FlexRail, se pose sans perçage sur tout carrelage – soit au lavabo, à la baignoire, dans la douche, ou même dans la cuisine. Ce collage résistant à l'eau convient à tout projet, pour une fixation sans outils, silencieuse et propre.

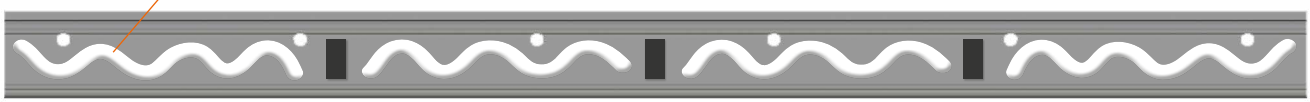

Aluminium montagestrip van de FlexRail
Barre de montage en aluminium FlexRail

- **Eenvoudig in gebruik: montage zonder gereedschap, lawaai en vuil**
  Utilisation simplifiée : fixation sans outils, silencieuse et propre
- **Snelle uithardingstijd van slechts 12 uur**
  Temps de durcissement de 12 heures seulement
- **Nog meer flexibiliteit omdat het kan worden verwijderd zonder resten achter te laten**
  Encore plus de flexibilité, se retire sans résidus

Waterdichte installatie
Installation étanche à l'eau

| Cavere® Care | Inox Care® | Eco Care | Verso Care®
| Nylon Care 300 | Nylon Care 400

Badkamers en sanitaire ruimtes worden regelmatig blootgesteld aan vocht rond de douche en wastafel. Er kan zowel spatwater als waterdamp ontstaan, waardoor vocht de constructie en het achterliggende metselwerk binnendringt.

NORMBAU afdichtingselementen zijn belangrijke componenten voor een waterdichte installatie: dit zorgt voor een betrouwbare afdichting tussen product en muur en garandeert een bijzonder duurzame en veilige wandinstallatie.

Ontdek onze oplossingen voor een betrouwbare waterdichte bevestiting!

Les salles de bains et les installations sanitaires sont régulièrement exposées à l'humidité autour des douches et des lavabos. Des éclaboussures d'eau et de la vapeur d'eau peuvent se produire, entraînant la pénétration d'humidité dans la construction et la maçonnerie sous-jacente.

Les éléments d'étanchéité NORMBAU sont des composants importants pour une installation étanche à l'eau : ils assurent un joint fiable entre le produit et le mur, garantissant ainsi un montage mural particulièrement durable et sûr.

Découvrez nos solutions pour une fixation étanche !

+ Voor rozetbevestiging en NUNIEUW: ook voor **bevestiging op één punt**

Pour la fixation de la rosace et MAINTENANT AUSSI : pour la **fixation monopoint**

+ Waterdichte installatie: Betrouwbare afdichting tussen rozet en wandoppervlak

Installation étanche à l'eau: Etanchéité fiable entre la rosace et la surface du mur

+ Volledig conform de voorschriften: Voldoet aan DIN 18534-1

Entièrement conforme: Conforme à la norme DIN 18534-1

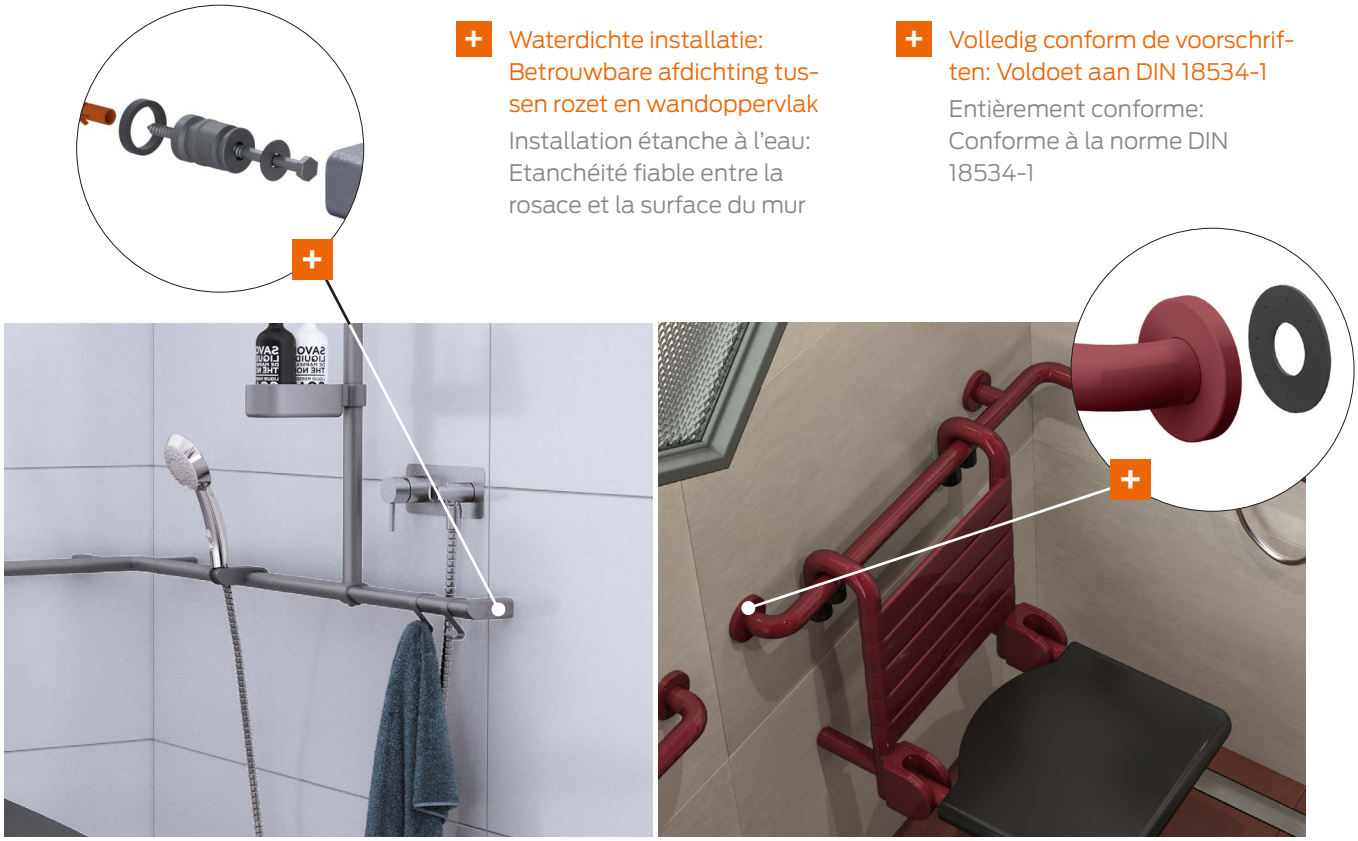

Trefwoordenregister

	Cavere Care	Inox Care		Nylon Care			Smart & Special Care
		Inox Care	Eco Care	Verso Care	Nylon Care 300	Nylon Care 400	
Afstandshijf	42						
Afvalemmer	131	201	201	354-55	354-355	354-355	409
Antibacteriële bescherming	10	10	10	10	10	10	10
Ascento				414-426			
Badkamer ventilatierooster				361	361	361	
Bedieningshendel	71	168		286	286	338	
Beker, bekerhouder	83, 93	196	196	348	348	348	
Bevestigingsplaat	464-466	464-466	464-466	464-466	464-466	464-466	
Bewegwijzeringsbordje		204	204	204	204	204	
Buis/plaathouder		436	436	454	454	454	
Certificaten	482-495	482-495	482-495	482-495	482-495	482-495	482-495
Deurscharnier	460-468	460-468	460-468	460-468	460-468	460-468	
Disinfecterend middel/zeepdispender		197	197				
Dispender voor hygiëne zakjes	87	191		343	343	343	
Dispender voor papieren handdoekjes		199		352	352	352	
Douchegordijnstang	58, 60, 64	156, 157, 158, 159	186	228, 230, 234	276	324, 326, 330	384, 385,387
Douchekophouder	41	132		224	266	319	406
Douche glijstang	43, 44	134	135	226, 227	267-271	308-313	400, 403
Doucheslanggeleider		132-133		225	266	307	
Douchezitje	53-55	148-151	184-185	239-240	273-274	316-322	379
Elektronische schakelaar	27-29	113-119		215-217	253-255	294-297	
Glazen beker	83, 93	196	196				
Glazen planchet	90	195	195		336	348	
Gordijnring	62	158	158	232	279	329	
Grondplaat	26	110, 111		213			
Haak	80, 97	202, 203	202,203	356-357	356-357	356-357	389
Haardrogerhouder/ Fohnhouder	93						
Handdoekbaar/ -houder	38, 96, 95	198		350-351	350, 351	350, 351	350-351
Hangzitje	53-55	150, 151			274	318, 319	404
Hoek legbordje				345	345	345	
Kantelbare spiegel	70	168-169			286	336-337	
Kleerhanger				356	356	356	
Krukhouder	83, 94						
Lamp	71	170	170		286	338	
Legbordje	80, 88-90	193-195	193-195	346-348	346-348	346-348	

	Cavere Care	Inox Care		Nylon Care			Smart & Special Care
		Inox Care	Eco Care	Verso Care	Nylon Care 300	Nylon Care 400	
Montagehulp voor steungrepen	460-469	460-469	460-469	460-469	460-469	460-469	460-469
Montageset	460-469	460-469	460-469	460-469	460-469	460-469	460-469
Muursteun	25-31	106-119	176	211-217, 243	249-258	291-297, 332, 336	373
Obesitas producten							373-379
Opklapbare douchezitjes	53-55	148-151	184-185	239-240	273-274	316-322	379
Opklapbare hangzitjes	53-55	150, 151			274	318, 319	404
Opklapbare muursteun	25-31	106-119	176	211-217, 243	249-258	291-297, 332, 336	373
Plafondsteun	62	156	186	232	278	328	387, 388
Plafondsteun voor verlaagd plafond	58, 60, 64	156, 157, 158, 159	186	228, 230, 234	276	324, 326, 330	384, 385,387
Planchet	80, 88-90	193-195	193-195	346-348	346-348	346-348	
PSY-Veiligheids producten							384-389
Pullenbak	131	201	201	354-55	354-355	354-355	409
Reserverolhouder	86	190	190	343	343	343	
Rugleuning	32-35	122-123		218-219	260-261	300-301	
Scheidingswand		430-440	430-440	444-456	444-456	444-456	
Scheidingswand sluting/sloten		432	432	446-447	446-447	446-447	
Spiegel	70, 98	168-169	168-169	353	286, 353	336-337, 353	
Spiegelklem	98			353	353	353	
Steungreep	25-31, 69	106-119, 166-167	176	211-217, 243	249-257, 283	291-297, 332, 335	373, 395
Stoeltje	53-55	148-151	184	239	273-274	316-322	379, 404
Symbool		204	204	204	204	204	
Steunpoot		431	431	444	444	444	
Toilet borstel garnituur	87	192	192	340-341	340-341	340-341	
Toiletpaper dispender		191	191				
Toiletrolhouder	26, 36, 86	110, 111	177, 179	213, 342	251, 259	293, 342	
Vario	11	11	11	11	11	11	11
Vario muursteun	69	175		243			
Vario opklapbare muursteun	25-29	106-119		211-217			
Vario opklapbare douchezitje	53						
douchegordijnsteun	60	176					
Veiligheidssteungreep						298	
Veiligheids producten							373-379
Wastafel	366-367	366-367	366-367	366-367	366-367	366-367	366-367
Waterdichte installatie	13	13	13	13	13	13	13
Zeephouder / Zeepbakje,	92	196-197	196-197	347-348	347-348	347-348	
Zender / opklapbare muursteun	27-29	113-119		215-217	253-255	294-297	

Index alphabétique

	Cavere Care	Inox Care		Nylon Care			Smart & Special Care
		Inox Care	Eco Care	Verso Care	Nylon Care 300	Nylon Care 400	
Accessoires PSY							384-389
Accoudoirs adaptables	56	152				320	
Aide au montage/poignée de maintien	469						
Anneaux pour rideaux de douche	62	158	158	232	279	329	
Ascento				414-426			
Barre de sécurité						298	
Barres d'appui murales	69	166-167		243	283	335	
Barres d'appui rabattables	25-31	106-119	176	211-217, 243	249-258	291-297, 332, 336	373
Barres porte-serviettes	38, 96, 95	198		350-351	350, 351	350, 351	350-351
Barres support de douchette	43, 44	134	135	226, 227	267-271	308-313	400, 403
Boutons de commande/barres	d'appui	75-77	152-155		227-229	265-267	309-311
Brosses de rechange	87	192	192	341	341	341	341
Butées		440	440	356	356	356	392
Certificats	482-495	482-495	482-495	482-495	482-495	482-495	482-495
Cintres				356	356	356	
Cloisons modulaires		436-444	436-444	448-460	448-460	448-460	
Consoles de douche	88-89	193	193	345-346	345-346	345-346	
Distributeurs de sachets hygiéniques	87	191		343	343	343	
Dossiers	32-35	122-123		218-219	260-261	300-301	
Ensembles brosse WC	87	192	192	340-341	340-341	340-341	
Fixations							
Gobelet, porte-gobelet	83, 93	196	196	348	348	348	
Grille d'aération				361	361	361	
Guide pour flexible de douche		132-133		225	266	307	
Kits de fixation	460-470	460-470	460-470	460-470	460-470	460-470	460-470
Levier de réglage	71	168		286	286	338	
Luminaire pour miroirs	71	170	170		286	338	
Mains courantes de douche	39, 45-50	130, 136-141	182, 183	223, 226, 227	265, 269-271	306, 310 ,311, 313	376
Mains courantes pour baignoire	69	166-167		243	283	335	382, 405
Miroirs	70, 98	168-169	168-169	353	286, 353	336-337, 353	
Miroirs inclinables	70	168-169			286	336-337	
Notices d'entretien	478	478	478	478	478	478	478
Patères	80, 97	202, 203	202,203	356-357	356-357	356-357	389
Patères butoir de porte		440	440	356	356	356	
Patères de sécurité				358	358	358	
Patères doubles	97	202	202	356-359	356-359	356-359	
Patères murales	97	202, 203	202, 203	356-360	356-360	356-360	356
Patères plafond				359	359	359	
Paumelles		433	433	448	448	448	
Pied réglable		431	431	444	444	444	
Pictogrammes		204	204	204	204	204	
Pince tubulaire		436	436	454	454	454	
Plaque de montage	464-466	464-466	464-466	464-466	464-466	464-466	
Plaques aveugles	26	110		213	251	307	
Poignées de maintien	39		181	222	264-265	305	375, 398
Poignées de maintien en angle	36-37	126-129	180-181	220-221	262-263	304	374, 369-397

	Cavere Care	Inox Care		Nylon Care			Smart & Special Care
		Inox Care	Eco Care	Verso Care	Nylon Care 300	Nylon Care 400	
Poignées de maintien/ support douchette	39		181	222	264-265	305	357,398
Porte-béquilles	83, 94						
Porte-cintres	116, 132	192-193	192-193	368-371	368-371	368-371	368
Porte-étiquette				373	373	373	
Porte-étiquette, impression				373	373	373	
Porte-manteaux	97	202, 203	202, 203	356-360	356-360	356-360	356
Porte-rouleaux	26, 36, 86	110, 111	177, 179	213, 342	251, 259	293, 342	
Porte-rouleaux de réserve	86	190	190	343	343	343	
Porte-savons, distributeurs de	92	196-197	196-197	347-348	347-348	347-348	
Porte-serviettes	38, 96, 95	198		350-351	350, 351	350, 351	350-351
Porte-verres à dents	83, 93	196	196	348	348	348	
Poubelles	131	201	201	354-55	354-355	354-355	409
Prévention du suicide (PSY)							384-389
Protection antibactérienne	484			484	484	484	484
PSY-Accessoires							384-389
Obesitas - pour des charges jusqu'à 300 kg							373-379
Rehausses plafond	62	156	186	232	278	328	387, 388
Rehausse plafond pour faux plafond	58, 60, 64	156, 157, 158, 159	186	228, 230, 234	276	324, 326, 330	384,387
Rideaux anti-éclaboussure	67	177		237	281	333	
Rideaux de douche	59, 61, 65, 67	160	187	229, 231, 235	277	325, 327, 331	
Rosace d'espacement	42						
Sièges de douche à suspendre	53-55	148-149	185	239	273	316-322	
Sièges de douche rabattables	53-55	148-149	185	239	273	316-322	
Signalisation		204	204	204	204	204	
Support de douchette	41	132		224	266	319	406
Support pour tablette verre, pièce	90	195	195		336		
Supports miroirs	98			353	353	353	
Supports pour sèche-cheveux	93						
Tablette verre/avec poignée de maintien	98			353	353	353	
Tablettes d'angle				345	345	345	
Tablettes, consoles	80, 88-90	193-195	193-195	346-348	346-348	346-348	
Tabourets	57	154-155		426	275		
Télécommande pour barres d'appui	27	112		214	252	294	
Tête de rechange pour brosse WC	87	192	192	340-341	340-341	340-341	
Tringles pour rideau de douche	58, 60, 64	156, 157, 158, 159	186	228, 230, 234	276	324, 326, 330	384,387
Tringles rabattables	66	162, 163		236	280		
Vario	11	11	11	11	11	11	11
Vario barres d'appui murales	25-29	106-119		211-217			
Vario barres d'appui rabattables	25-29	106-119		211-217			
Vario sièges rabattables	53						
Vario tringles rabattables	66, 67	162, 163					
Vasque ergonomique	72						
Verre à dents	83, 93	196	196	348	348	348	
Verre, porte-verre	83, 93	196	196	348	348	348	
Verrou		432	432	446-447	446-447	446-447	
WC-Brosse de rechange	87	192	192	341	341	341	341
WC-Ensembles brosse	87	192	192	341	341	341	341
WC-Porte-papier	26, 36, 86	110, 111	177, 179	213, 342	251, 259	293, 342	

NEOM
WC

Sanitary Care

ALUMINIUM SERIES

Cavere® Care

		Cavere Care	Accessories Cavere FlexCare	Accessories
	Ontwerpbereik toilet ruimte Espace WC	**24 - 37**	76 - 83	86 - 87
	Ontwerpbereik douche ruimte Espace douche	**38 - 67**		88 - 89
	Ontwerpbereik wastafel Espace lavabo	**68 - 72**		90 - 98

Opvallende kenmerken van de serie

De meest opvallende kenmerken van de serie Cavere Care zijn de zogeheten trigonometrische handvatten voor optimaal gemak; de vlakke wandconsoles; de aluminium constructie; en de krasbestendige poedercoating met antibacteriële (Antibac) bescherming. Antibac verbetert, in combinatie met gebruikelijke reinigingsmethoden, de hygiënekwaliteit en biedt extra bescherming.

Alle dragende delen van de serie zijn voorzien van een 'Vario-basisplaat', waardoor reeds in de ontwerpfase flexibele en kostenbesparende effecten gerealiseerd kunnen worden.

Particularités de la série

Caractéristiques marquantes de cette gamme : contour trigonométrique pour une préhension optimale, supports plats posés contre le mur comme éléments porteurs, en aluminium.

Revêtement thermolaqué résistant aux rayures avec protection antibactérienne (Antibac).

En combinaison avec les procédés de nettoyage habituels, Antibac contribue à améliorer le niveau d'hygiène et apporte une protection supplémentaire.

Les éléments fonctionnels porteurs de la série sont équipés d'une "platine de fixation Vario" permettant une grande flexibilité lors de la planification, de l'équipement et de l'utilisation, et de ce fait, une réduction des coûts.

Cavere® Care
Cavere® Care

Cavere Care

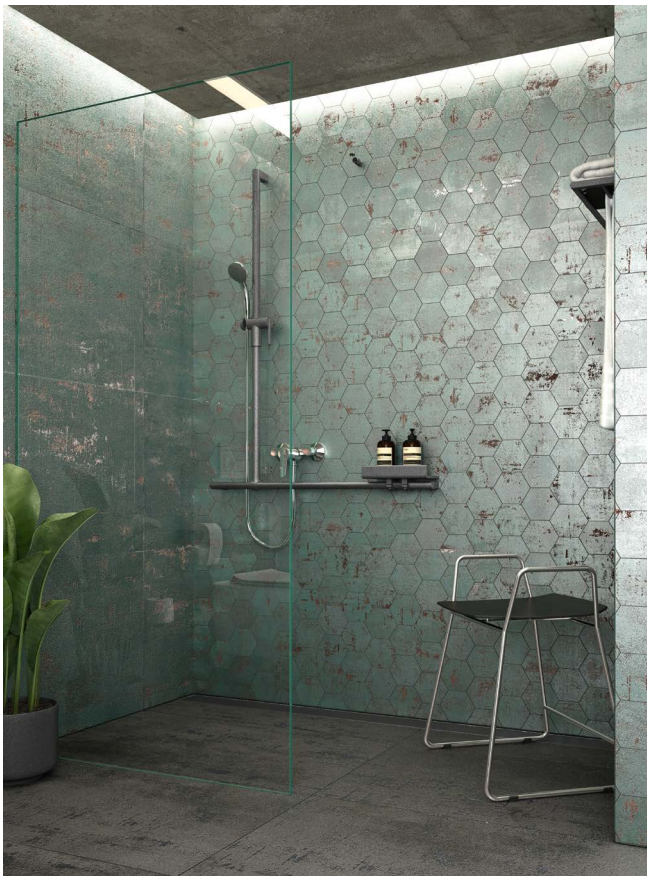

meer beschrijving zie hoofdstuk Informations détaillées voir chapitre	Muur en muurtextuur / Murs - composition de la paroi				
	Muur uitvolle steen Maçonnerie pleine	Muur uit beton korrelsteen Maçonnerie creuse	Voorwandmontage Fixation par l'avant sur cloisons légères		
	– Béton ≥ B 15 – Volle baksteen ≥ Mz 12 – Kalkzand - volsteen ≥ KS 12 – Natuursteen met dichte voeg – puimsteen – béton ≥ B 15 – brique pleine ≥ Mz 12 – brique silico-calcaire pleine ≥ KS 12 – pierre naturelle avec une structure solide – pierre pleine	– Beton korrelsteen KSL ≥ 12 – Holle baksteen HLz ≥ 12 – Holle betonkorrelsteen ≥ Hbl4, Hbn4 – Andere holle stenen – brique silico-calcaire creuse KSL ≥ 12, – brique creuse HLz ≥ 12 – pierre creuse ≥ Hbl4, Hbn4	Bevestigingsplaat uit meervoudig verlijmde hout avec renfort en bois dur (panneau de contreplaqué de plusieurs épaisseurs encollées)	Bevestigingsplaat van staal avec renfort acier	zonder wandversteviging sans renfort
Voor normconforme afdichting van de boorgaten (DIN 18534-1) Etanchéification des points de perçage conformément aux normes (DIN 18534-1)	**Montageset / Kit de fixation** **7470 030** 26,00 €	**Montageset / Kit de fixation** **7470 040** 104,00 € **met** injectiepluggen* **avec** cartouche de mortier* **Montageset / Kit de fixation** **7470 050** 74,00 € **zonder** injectiepluggen **sans** cartouche de mortier	**Montageset / Kit de fixation** **7470 010** 21,50 €	**7470 020** 19,00 €	
Opklapbare muursteun vario, demontabel Barre d'appui/ vario, amovible 	1 Set /kit	1 Set /kit	1 Set /kit	1 Set /kit	
Muursteun vario, demontabel Barre d'appui murale vario, amovible 	1 Set /kit	1 Set /kit	1 Set /kit	1 Set /kit	
Grondplaat met blinde bevestigingsplaat vario, demontabel Platine de fixation avec cache vario, amovible 	1 Set /kit	1 Set /kit	1 Set /kit	1 Set /kit	
Rugleuning / Dossier 7841 320 - 323 7841 325 - 328 	2 Sets /kits	2 Sets /kits	2 Sets /kits	2 Sets /kits	
Montageplaat voor de bevestiging van – Muursteun/ Opklapbare muursteun Plaque de fixation pour – barre d'appui rabatt./murale					**Montageplaat** **Plaque de fixation** 200 x 850 mm **7448 481** 350,00 € 1 Set /kit

* Let op: artikel met uiterste datum
* Attention : produit avec date de péremption

Prijs excl. btw / Tarif public H.T.

...**met** grondplaat
...**avec** platine de fixation

...**zonder** grondplaat
...**sans** platine de fixation

Cavere Opklapbare muursteun vario, demontabel

- lengte 600, 725, 850 en 900 mm,
- uit aluminium,
- krasbestendige poedercoating met antibacteriële bescherming (uitgezonderd 091 carbon zwart), meer onder hoofdstuk informatie,
- verkrijgbaar in de Cavere kleuren,
- met trigonometrische greep voor ergonomisch steunen en grijpen,
- wandhouder met afgeronde randen past harmonieus bij het trigonometrische ontwerp van de handgreep,
- plaatsbesparend door centraal scharnier mechanisme,
- links en rechts te gebruiken,
- met robuuste en onderhoudsvrije scharnier,
- met instelbare rem,
- Eenvoudige montage en demontage door het inschuiven in de grondplaat vario,
- grondplaat uit roestvrij staal,
- verborgen fixatie,
- kan achteraf worden uitgerust met toilet-rolhouder 7449 110,
- geproduceerd in overeenstemming met Verordening (EU) 2017/745 betreffende medische hulpmiddelen,
- normconforme afdichting van de boorgaten (DIN 18534-1) in combinatie met NORMBAU montagesets 7470 ...,
- belasting volgens DIN 18 040 1-2,
- belastbaarheid: max. 100 kg volgens ISO 17966:2016, statisch geatest tot 150 kg,
- TÜV produktcontrole certificaat.

ⓘ De montageset moet aan de hand van het type muur worden bepaald en afzonderlijk worden besteld, zie hoofdstuk 🛠.

Meer informatie over het product is te vinden in de montage handleiding, die beschikbaar is op **www.extranet.normbau.de** en kan worden gedownload.

Cavere Barre d'appui rabattable vario, amovible

- longueurs 600, 725, 850 ou 900 mm,
- en aluminium,
- revêtement thermolaqué anti-rayure, avec protection antibactérienne intégrée (sauf noir carbone 091), voir chapitre Information,
- livrable en coloris Cavere,
- contours trigonométriques permettant un appui et une préhension ergonomiques,
- support mural avec arêtes arrondies, s'associe harmonieusement au design trigonométrique du contour de la poignée,
- faible encombrement grâce à un mécanisme central,
- réversible gauche/droite,
- articulation dotée d'un roulement fiable,
- avec système de freinage réglable,
- montage/démontage simple et rapide, la barre d'appui s'accroche sur la platine de fixation,
- platine de fixation en inox,
- fixation invisible,
- peut être équipée d'un porte-rouleau 7449 110,
- production conforme au règlement (EU) 2017/745 relatif aux dispositifs médicaux,
- etanchéification des points de perçage conformément aux normes (DIN 18534-1) en combinaison avec les kits de fixation NORMBAU 7470 ...,
- capacité de charge : max. XY kg selon ISO 17966:2016, testé statiquement jusqu'à 150 kg,
- produit certifié TÜV PRODUCT SERVICE.

ⓘ Le matériel de fixation doit être défini sur le chantier et adapté selon la configuration et la nature de la cloison. Les kits de fixation sont à commander séparément, voir chapitre 🛠.

Vous trouverez des informations plus détaillées sur ce produit dans la notice de montage à télécharger sous **www.extranet.normbau.de**

Opklapbare muursteun vario, demontabel
Barre d'appui rabattable vario, amovible

met grondplaat **avec** platine de fixation	Code	PG 7000
L= 600 mm	**7447 010**	484,00 €
L= 725 mm	**7447 020**	501,00 €
L= 850 mm	**7447 030**	536,00 €
L= 900 mm	**7447 040**	554,00 €

zonder grondplaat
sans platine de fixation

L= 600 mm	**7447 110**	447,00 €
L= 725 mm	**7447 120**	467,00 €
L= 850 mm	**7447 130**	500,00 €
L= 900 mm	**7447 140**	521,00 €

Opmerking
Versie **zonder grondplaat** alleen voor het later aanbrengen op een reeds aan-wezige grondplaat.

Remarque
Version **sans platine de fixation** uniquement pour un montage ultérieur sur la platine de fixation déjà installée.

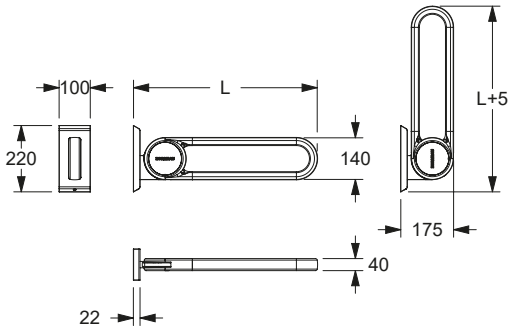

Cavere Grondplaat en blinddeksel vario

- 100 x 220 x 22 mm,
- uit aluminium,
- blinde bevestigingsplaat met krasbestendige poedercoating met antibacteriële bescherming (uitgezonderd 091 carbon zwart), meer onder hoofdstuk informatie,
- verkrijgbaar in de Cavere kleuren,
- blinddeksel met zachte randen,
- grondplaat uit roestvrij staal, grondstof nº 1.4301 (A2, AISI 304),
- normconforme afdichting van de boorgaten (DIN 18534-1) in combinatie met NORMBAU montagesets 7470 ...,
- voor toekomstige eenvoudige omwisseling van opklapbare muursteun vario, opklapbare douchezitje vario, muursteun vario.

ⓘ De montageset moet aan de hand van het type muur worden bepaald en afzonderlijk worden besteld, zie hoofdstuk 🛠.

Cavere Platine de fixation aveugle et cache vario

- 100 x 220 x 22 mm,
- en aluminium,
- cache avec revêtement thermolaqué anti-rayure, avec protection antibactérienne intégrée (sauf noir carbone 091), voir chapitre Information,
- livrable en coloris Cavere,
- cache avec arêtes arrondies,
- platine de fixation en inox, qualité nº 1.4301 (A2-AISI 304),
- etanchéification des points de perçage conformément aux normes (DIN 18534-1) en combinaison avec les kits de fixation NORMBAU 7470 ...,
- pour une installation future simple avec barre d'appui rabattable vario, sièges de douche rabattable vario, barre d'appui murale vario.

ⓘ Le matériel de fixation doit être défini sur le chantier et adapté selon la configuration et la nature de la cloison. Les kits de fixation sont à commander séparément, voir chapitre 🛠.

Grondplaat en blinddeksel vario Platine de fixation aveugle et cache vario	Code	PG 7000
100 x 220 x 22 mm	**7449 200**	91,50 €
100 x 220 x 22 mm uitsluitend voor opklapbare muursteun met elektronische schakelaar vario, aansluiting met montageplaat (met frezen voor kabelgeleiding) exclusivement pour barres d'appui rabattables avec bouton de commande vario, branchement invisible par plaque de fixation (avec fraisage pour passage de câble)	**7449 220**	113,00 €
100 x 220 x 22 mm Blinddeksel vario Cache aveugle vario	**7449 250**	56,00 €
88 x 178 x 15 mm Grondplaat vario Platine de fixation vario	**7449 216**	37,75 €
88 x 178 x 15 mm Grondplaat voor opklapbare muursteun met elektronische schakelaar vario, aansluiting met montageplaat (met frezen voor kabelgeleiding) Platine de fixation pour barres d'appui rabattables avec bouton de commande vario, branchement invisible par plaque de fixation (avec fraisage pour passage de câble)	**7449 217**	56,50 €

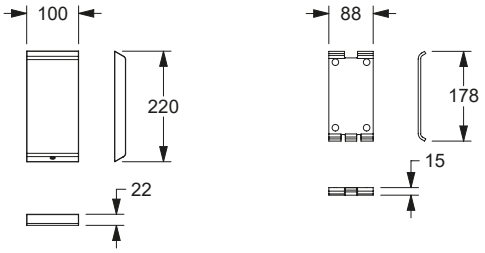

Cavere Toiletrolhouder, achteraf monteerbaar voor muursteunen en opklapbare muursteunen

- 130 x 115 mm,
- uit aluminium,
- krasbestendige poedercoating met antibacteriële bescherming, meer onder hoofdstuk informatie,
- verkrijgbaar in de Cavere kleuren,
- met zelfinstellende en onderhoudsvrije afrolrem.

ⓘ Alleen voor Cavere Muursteun/ opklapbare muursteun geschikt!
Het montagemateriaal wordt meegeleverd.

Cavere Porte-rouleau pour barre d'appui rabattable ou murale, montage ultérieur

- 130 x 115 mm,
- en aluminium,
- revêtement thermolaqué anti-rayure, avec protection antibactérienne intégrée (sauf noir carbone 091), voir chapitre Information,
- livrable en coloris Cavere,
- avec système automatique de freinage au déroulement, sans entretien.

ⓘ Adaptable uniquement sur barres d'appui rabattables ou murales Cavere
Livré avec matériel de fixation.

Toiletrolhouder Porte-rouleau	Code	PG 7000
130 x 115 mm	**7449 110**	72,50 €

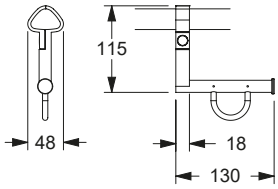

...**met** grondplaat
...avec platine de fixation

...**zonder** grondplaat
...sans platine de fixation

Cavere Opklapbare muursteun vario, demontabel met zender

Beschrijving zie Cavere Opklapbare muursteun vario, demontabel.

- 868,4 MHz radiozender voor kabelloze WC-doorspoeling.
- Afmeting behuizing: 85 x 46 x 16 mm,
- links en rechts te gebruiken,

compatibel met :

Geberit:	115.867.00.1, 115.869.00.1, 115.897.00.1, 115.898.00.1, 115.867.SN, 115.869.SN,
Grohe:	38759SD0,
Sanit:	05.042.00..0000, 05.014.00..0000, 05.015.00..0000,
Tece:	9.240.354, 9.240.355,
Viega:	696177

ⓘ Kan achteraf worden uitgerust met toiletrolhouder 7449 110.

Cavere Barre d'appui rabattable vario amovible avec télécommande

Descriptif dito barre d'appui rabattable vario.

- avec télécommande sans fil 868,4 MHz permettant de déclencher la chasse d'eau,
- Dimensions du boîtier : 85 x 46 x 16 mm,
- en version gauche ou droite,

compatible avec :

Geberit:	115.867.00.1, 115.869.00.1, 115.897.00.1, 115.898.00.1, 115.867.SN, 115.869.SN,
Grohe:	38759SD0,
Sanit:	05.042.00..0000, 05.014.00..0000, 05.015.00..0000,
Tece:	9.240.354, 9.240.355,
Viega:	696177

ⓘ Un porte-rouleau 7449 110 peut être adapté ultérieurement.

Opklapbare muursteun vario, demontabel, met zender
Barre d'appui rabattable vario, amovible, avec télécommande

met grondplaat **avec** platine de fixation	Code	PG 7000
L= 600 mm ☜	**7447 263**	938,00 €
L= 600 mm ☞	**7447 264**	938,00 €
L= 725 mm ☜	**7447 273**	961,00 €
L= 725 mm ☞	**7447 274**	961,00 €
L= 850 mm ☜	**7447 283**	991,00 €
L= 850 mm ☞	**7447 284**	991,00 €
L= 900 mm ☜	**7447 293**	1012,00 €
L= 900 mm ☞	**7447 294**	1012,00 €

zonder grondplaat
sans platine de fixation

L= 600 mm ☜	**7447 268**	902,00 €
L= 600 mm ☞	**7447 269**	902,00 €
L= 725 mm ☜	**7447 278**	925,00 €
L= 725 mm ☞	**7447 279**	925,00 €
L= 850 mm ☜	**7447 288**	956,00 €
L= 850 mm ☞	**7447 289**	956,00 €
L= 900 mm ☜	**7447 298**	979,00 €
L= 900 mm ☞	**7447 299**	979,00 €

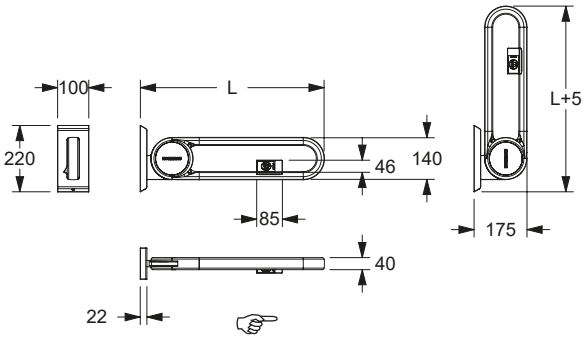

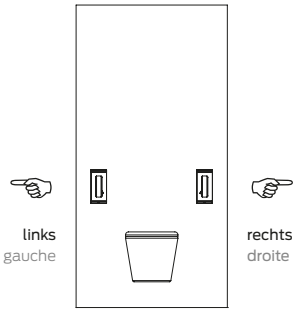

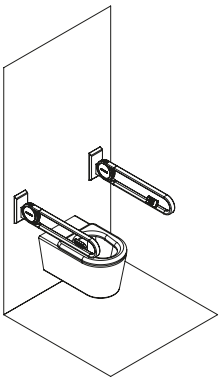

Verschillende posities van de zender bekeken van vooraanzicht van het toilet.

Indication du sens de la télécommande gauche/droite pour une personne se trouvant face aux toilettes.

Opmerking
Versie **zonder grondplaat** alleen voor het later aanbrengen op een reeds aan-wezige grondplaat.

Remarque
Version **sans platine de fixation** uniquement pour un montage ultérieur sur la platine de fixation déjà installée.

Verborgen aansluiting **met rozet** met 1 elektronische schakelaar
Raccordement caché **avec rosace** avec un bouton de commande

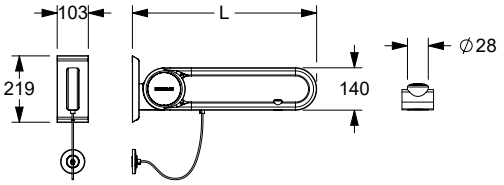

Verborgen aansluiting **met rozet** met 1 elektronische schakelaar
Raccordement caché **avec rosace** avec un bouton de commande

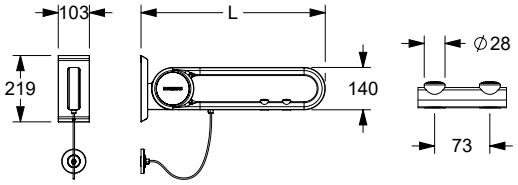

Cavere Opklapbare muursteun vario,

met LED elektronische schakelaar ter activering van een WC-spoeling, de optie als oproeptoets

Aansluiting met rozet

Beschrijving zie Cavere Opklapbare muursteun vario, demontabel.

- schakelaar met LED:
  - in de LED kleur rood voor de oproeptoets,
  - in de LED kleur blauw voor WC-spoeling,
- het permanent verlichte LED-lampje zorgt voor een betere vindbaarheid en oriëntatie,
- aansluiting met rozet Ø 80mm,
- spiraalkabel 8-draads 0,14 mm² voor stuurspanning tot 24 V,
- beschmeringklasse IP67.

ⓘ Kan geleverd worden met één of twee e-buttons.
E-buttons met de “normaal open” functie worden voornamelijk gebruikt voor toiletspoelingen. De functie “normaal gesloten contact” wordt vooral gebruikt voor oproepsystemen, omdat een onderbreking in het circuit (bijvoorbeeld door een storing) niet onopgemerkt blijft.
Op aanvraag ook leverbaar zonder bodemplaat.

Cavere Barre d’appui rabattable, vario,

avec boutons de commande LED pour chasse d’eau et appel d’urgence

Avec rosace

Descriptif dito barre d’appui rabattable vario.

- boutons avec LED :
  - LED de couleur rouge pour appel d’urgence,
  - LED de couleur bleue pour chasse d’eau,
- la lumière LED allumée en permanence permet de mieux trouver et de mieux s'orienter,
- branchement invisible par rosace Ø 80 mm,
- câble torsadé 8 brins, 0,14 mm², pour commande 24 V,
- Indice de protection IP67.

ⓘ Peut être livré avec 1 ou 2 boutons poussoirs électriques.
Les boutons poussoirs électriques avec la fonction « contact fermé » sont principalement utilisés pour les chasses d'eau. La fonction « contact ouvert » est privilégiée pour les installations des boutons d'appel, car une interruption du circuit électrique (par exemple en raison d'un défaut) ne passe pas inaperçue.
Sur demande, également livrable en version sans platine de fixation.

functies van de elektronische schakelaar /
boutons de commande

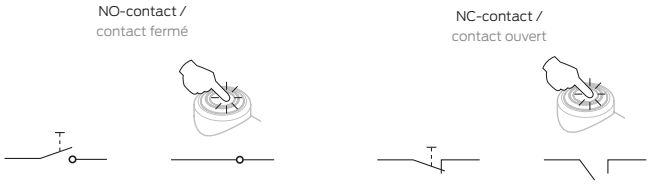

Geplande uitwisselbare systemen voor E-knoppen: zie pagina 475.
Systèmes compatibles avec les boutons de commande, voir page 475.

Functies van de elektronische schakelaar Boutons de commande	Kleurknop van de elektronische schakelaar Couleurs des boutons de commande	Met grundplaat Avec platine de fixation			
		600 mm	**725 mm**	**850 mm**	**900 mm**
Oproep (NO-contact) Appel d'urgence (contact fermé)	🔴	**7447 766** 664,00 €	**7447 776** 684,00 €	**7447 786** 714,00 €	**7447 796** 737,00 €
Oproep (NC-contact) Appel d'urgence (contact ouvert)	🔴	**7447 763** 664,00 €	**7447 773** 684,00 €	**7447 783** 714,00 €	**7447 793** 737,00 €
WC (NO-contact) WC (contact fermé)	🔵	**7447 761** 664,00 €	**7447 771** 684,00 €	**7447 781** 714,00 €	**7447 793** 737,00 €
WC (NO-contact) en oproep (NO-contact) WC (contact fermé) et appel d'urgence (contact fermé)	🔵 🔴	**7447 767** 732,00 €	**7447 777** 751,00 €	**7447 787** 786,00 €	**7447 791** 818,00 €
WC (NO-contact) en oproep (NC-contact) WC (contact fermé) et appel d'urgence (contact ouvert)	🔵 🔴	**7447 765** 732,00 €	**7447 775** 751,00 €	**7447 785** 786,00 €	**7447 795** 818,00 €

Prijs excl. btw / Tarif public H.T.

Cavere Opklapbare muursteun vario,

met LED elektronische schakelaar ter activering van een WC-spoeling, de optie

Aansluiting met montageplaat

Beschrijving zie Cavere Opklapbare muursteun vario, demontabel.

- schakelaar met LED:
  - in de LED kleur rood voor de oproeptoets,
  - in de LED kleur blauw voor WC-spoeling,
- het permanent verlichte LED-lampje zorgt voor een betere vindbaarheid en oriëntatie,
- spiraalkabel 8-draads 0,14 mm² voor stuurspanning tot 24 V,
- beschmeringklasse IP67.

ⓘ Kan geleverd worden met één of twee e-buttons.
E-buttons met de “normaal open” functie worden voornamelijk gebruikt voor toilet-spoelingen. De functie “normaal gesloten contact” wordt vooral gebruikt voor oproepsystemen, omdat een onderbreking in het circuit (bijvoorbeeld door een storing) niet onopgemerkt blijft.
Op aanvraag ook leverbaar zonder bodemplaat.

Cavere Barre d’appui rabattable, vario ,

avec boutons de commande LED pour chasse d’eau et appel d’urgence

Avec plaque de montage

Descriptif dito barre d’appui rabattable vario.

- boutons avec LED :
  - LED de couleur rouge pour appel d’urgence,
  - LED de couleur bleue pour chasse d’eau,
- la lumière LED allumée en permanence permet de mieux trouver et de mieux s'orienter,
- câble torsadé 8 brins, 0,14 mm², pour commande 24 V,
- Indice de protection IP67.

ⓘ Peut être livré avec 1 ou 2 boutons poussoirs électriques.
Les boutons poussoirs électriques avec la fonction « contact fermé » sont principalement utilisés pour les chasses d'eau. La fonction « contact ouvert » est privilégiée pour les installations des boutons d'appel, car une interruption du circuit électrique (par exemple en raison d'un défaut) ne passe pas inaperçue.
Sur demande, également livrable en version sans platine de fixation.

Aansluiting **met montageplaat verdekt** met 1 elektronische schakelaar
Branchement **par plaque de fixation** avec un bouton de commande

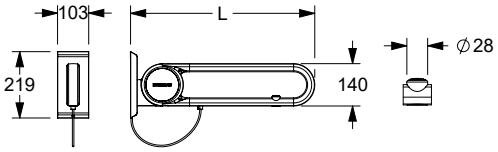

Aansluiting **met montageplaat verdekt** met 2 elektronische schakelaar
Branchement **par plaque de fixation** avec deux boutons de commande

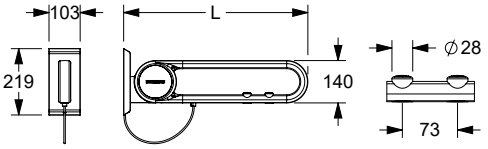

functies van de elektronische schakelaar / boutons de commande

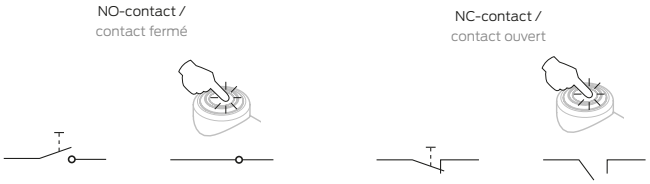

Geplande uitwisselbare systemen voor E-knoppen: zie pagina 475.
Systèmes compatibles avec les boutons de commande, voir page 475.

Functies van de elektronische schakelaar Boutons de commande	Kleurknop van de elektronische schakelaar Couleurs des boutons de commande	Met grundplaat Avec platine de fixation			
		600 mm	**725 mm**	**850 mm**	**900 mm**
Oproep (NO-contact) Appel d'urgence (contact fermé)		**7447 866** 664,00 €	**7447 876** 684,00 €	**7447 886** 714,00 €	**7447 896** 737,00 €
Oproep (NC-contact) Appel d'urgence (contact ouvert)		**7447 863** 664,00 €	**7447 873** 684,00 €	**7447 883** 714,00 €	**7447 893** 737,00 €
WC (NO-contact) WC (contact fermé)		**7447 861** 664,00 €	**7447 871** 684,00 €	**7447 881** 714,00 €	**7447 893** 737,00 €
WC (NO-contact) en oproep (NO-contact) WC (contact fermé) et appel d'urgence (contact fermé)		**7447 867** 732,00 €	**7447 877** 751,00 €	**7447 887** 786,00 €	**7447 891** 818,00 €
WC (NO-contact) en oproep (NC-contact) WC (contact fermé) et appel d'urgence (contact ouvert)		**7447 865** 732,00 €	**7447 875** 751,00 €	**7447 885** 786,00 €	**7447 895** 818,00 €

meer beschrijving zie hoofdstuk	Muur en muurtextuur / Murs - composition de la paroi				
	Muur uitvolle steen Maçonnerie pleine	Muur uit beton korrelsteen Maçonnerie creuse	Voorwandmontage Fixation par l'avant sur cloisons légères		
Informations détaillées voir chapitre	– Béton ≥ B 15 – Volle baksteen ≥ Mz 12 – Kalkzand - volsteen ≥ KS 12 – Natuursteen met dichte voeg – puimsteen – béton ≥ B 15 – brique pleine ≥ Mz 12 – brique silico-calcaire pleine ≥ KS 12 – pierre naturelle avec une structure solide – pierre pleine	– Beton korrelsteen KSL ≥ 12 – Holle baksteen HLz ≥ 12 – Holle betonkorrelsteen ≥ Hbl4, Hbn4 – Andere holle stenen – brique silico-calcaire creuse KSL ≥ 12, – brique creuse HLz ≥ 12 – pierre creuse ≥ Hbl4, Hbn4	Bevestigingsplaat uit meervoudig verlijmde hout avec renfort en bois dur (panneau de contreplaqué de plusieurs épaisseurs encollées)	Bevestigingsplaat van staal avec renfort acier	zonder wandversteviging sans renfort
Opklapbare muursteun met laterale bevestiging Barre d'appui rabattable pour fixation latérale 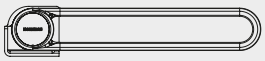	**Montageset / Kit de fixation** **7470 030** 26,00 € 1 Set / kit	**Montageset / Kit de fixation** **7470 040** 104,00 € **met** injectiepluggen* **avec** cartouche de mortier* **Montageset / Kit de fixation** **7470 050** 74,00 € **zonder** injectiepluggen **sans** cartouche de mortier 1 Set / kit	**Montageset / Kit de fixation** **7470 010** 21,50 € 1 Set / kit	**7470 020** 19,00 € 1 Set / kit	

* Let op: artikel met uiterste datum
* Attention : produit avec date de péremption

Prijs excl. btw / Tarif public H.T.

Opklapbare muursteen laterale bevestiging **Barre d'appui rabattable fixation latérale**	Code	PG 7000
rechts uitvoering version **droite**		
L= 600 mm	**7447 214**	484,00 €
L= 725 mm	**7447 224**	501,00 €
L= 850 mm	**7447 234**	536,00 €
L= 900 mm	**7447 244**	554,00 €
links uitvoering version **gauche**		
L= 600 mm	**7447 213**	484,00 €
L= 725 mm	**7447 223**	501,00 €
L= 850 mm	**7447 233**	536,00 €
L= 900 mm	**7447 243**	554,00 €

Cavere Opklapbare muursteen

- lengte 600, 725, 850 en 900 mm,
- uit aluminium,
- laterale bevestiging,
- krasbestendige poedercoating met antibacteriële bescherming (uitgezonderd 091 carbon zwart), meer onder hoofdstuk informatie,
- verkrijgbaar in de Cavere kleuren,
- met trigonometrische greep voor ergonomisch steunen en grijpen,
- met instelbare rem,
- links of rechts uitvoering,
- met robuuste en onderhoudsvrije scharnier,
- instelbare grip,
- kan achteraf worden uitgerust met toilet-rolhouder 7449 110,
- max. toelaatbare belasting : 100 kg,
- voor zijmontage, geschikt voor voorwand-montage, aanbevolen montageafstand volgens DIN 18040: 650-700 mm,
- benodigde ruimte achter opklapbare steun : min. 65 mm.

ⓘ De montageset moet aan de hand van het type muur worden bepaald en afzonderlijk worden besteld, zie hoofdstuk 🛠.

Cavere Barre d'appui rabattable

- longueurs 600, 725, 850 et 900 mm,
- en aluminium,
- pour une fixation latérale,
- revêtement thermolaqué anti-rayure, avec protection antibactérienne intégrée (sauf noir carbone 091), voir chapitre Information,
- livrable en coloris Cavere,
- contours trigonométriques permettant un appui et une préhension ergonomiques,
- avec système de freinage réglable,
- en version gauche ou droite,
- articulation dotée d'un roulement fiable,
- inclinaison de la barre réglable,
- un porte-rouleau 7449 110 peut être adapté ultérieurement,
- charge maximale 100 kg,
- pour fixation latérale, adapté à l'installation sur un bâti, distance de fixation recommandée selon DIN 18040 : 650-700 mm,
- espace nécessaire derrière la barre rabattable pour le montage: min. 65 mm.

ⓘ Le matériel de fixation doit être défini sur le chantier et adapté selon la configuration et la nature de la cloison. Les kits de fixation sont à commander séparément, voir chapitre 🛠.

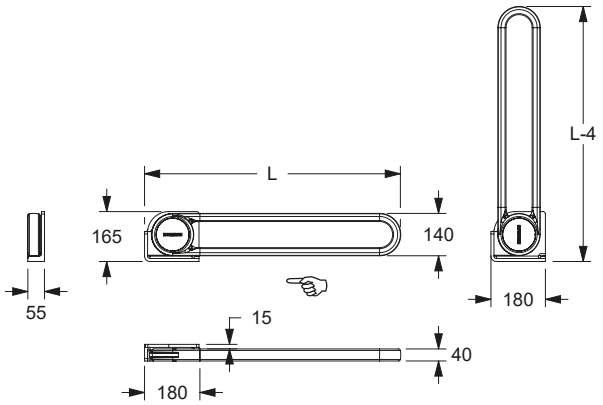

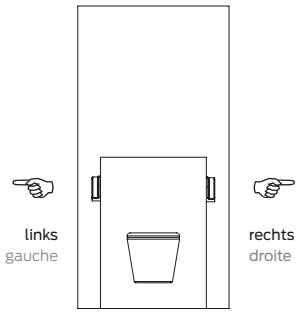

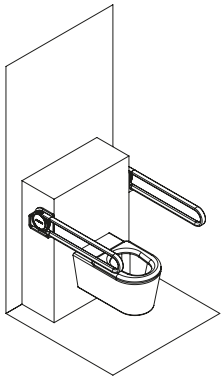

Richtingaanduiding van het uitzicht die voor de WC staat.

Indication de la direction du point de vue de la personne se trouvant devant les toilettes.

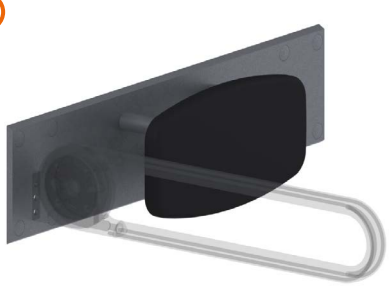

Cavere Rugleuning

- totale afmeting 825 x 200 x 150 mm,
  825 x 200 x 220 mm,
- afmeting van de rugleuning 402 x 210 mm,
- montageplaat uit aluminium ter bevestiging van 2 handgrepen met afstand 700 mm,
- krasbestendige poedercoating met antibacteriële bescherming (uitgezonderd 091 carbon zwart), meer onder hoofdstuk informatie,
- verkrijgbaar in de Cavere kleuren,
- met centraal gemonteerde rugleuning, met polster uit PUR-integraalschuim, kleur zwart of lichtgrijs,
- voor wandmontage over het WC conform DIN 18040 1-2,
- verborgen fixatie.

ⓘ De montageset moet aan de hand van het type muur worden bepaald en afzonderlijk worden besteld, zie hoofdstuk 🛠.

Cavere Dossier sur plaque de montage

- dimensions totales 825 x 200 x 150 mm,
  825 x 200 x 220 mm,
- dimensions du dossier 402 x 210 mm,
- plaque de montage en aluminium pour fixation de deux barres d'appui rabattables avec un espacement de 700 mm,
- revêtement thermolaqué anti-rayure, avec protection antibactérienne intégrée (sauf noir carbone 091), voir chapitre Information,
- livrable en coloris Cavere,
- dossier centré sur la plaque, avec rembourrage en mousse de polyuréthanne coloris noir ou gris clair,
- pour montage mural au-dessus du WC suivant la norme DIN 18040 1-2,
- fixation invisible.

ⓘ Le matériel de fixation doit être défini sur le chantier et adapté selon la configuration et la nature de la cloison. Les kits de fixation sont à commander séparément, voir chapitre 🛠.

Rugleuning **Dossier**	Code	PG 7000
825 x 200 x 150 mm polster zwart rembourrage col. noir	**7841 320**	639,00 €
825 x 200 x 150 mm polster lichtgrijs rembourrage col. gris clair	**7841 321**	639,00 €
825 x 200 x 220 mm polster zwart rembourrage col. noir	**7841 322**	674,00 €
825 x 200 x 220 mm polster lichtgrijs rembourrage col. gris clair	**7841 323**	674,00 €

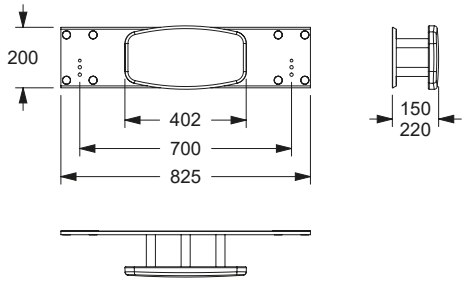

Voor opklapbare muursteun met E-schakelaar, aansluiting met montageplaat

Pour barres d'appui rabattables avec bouton de commande, branchement invisible par plaque de fixation

met sparing voor kabeldoorvoering
avec fraisage pour le guidage des câbles

825 x 200 x 150 mm polster zwart rembourrage col. noir	**7841 325**	680,00 €
825 x 200 x 150 mm polster lichtgrijs rembourrage col. gris clair	**7841 326**	680,00 €
825 x 200 x 220 mm polster zwart rembourrage col. noir	**7841 327**	716,00 €
825 x 200 x 220 mm polster lichtgrijs rembourrage col. gris clair	**7841 328**	716,00 €

Bij bestelling van opklapbare muursteun met E-schakelaar voor montage op de montageplaat van de rugleuning, worden de montageplaten van de opklapbare steunen verrekend.

Pour toute commande de barres d'appui rabattable avec bouton de commande à fixer sur un dossier avec plaque de montage, les plaques de fixation des barres d'appui sont déduites.

Opklapbare muursteun zonder montageplaat Barre d'appui rabattable sans plaque de montage	Code	PG 7000
L= 600 mm	**7447 151**	411,00 €
L= 725 mm	**7447 152**	431,00 €
L= 850 mm	**7447 153**	465,00 €
L= 900 mm	**7447 154**	486,00 €

Cavere Opklapbare muursteun zonder montageplaat

voor bevestiging aan de montageplaat van de Cavere rugleuning

- lengte 600, 725, 850 en 900 mm,
- uit aluminium,
- krasbestendige poedercoating met antibacteriële bescherming (uitgezonderd 091 carbon zwart), meer onder hoofdstuk informatie,
- verkrijgbaar in de Cavere kleuren,
- met trigonometrische greep voor ergonomisch steunen en grijpen,
- plaatsbesparend door centraal scharnier mechanisme,
- links en rechts te gebruiken,
- met robuuste en onderhoudsvrije scharnier,
- met instelbare rem,
- kan achteraf worden uitgerust met toilet-rolhouder 7449 110,
- Lengte 850 mm voldoet aan DIN 18040 1-2 en ÖNORM B1600,
- max. toelaatbare belasting : 100 kg,
- voldoet aan de vereisten van DIN 18040,
- Levering met drie schroeven voor bevestiging aan de rugleuning.

Cavere Barre d'appui rabattable sans plaque de montage

pour fixation à la plaque de montage du dossier Cavere

- longueurs 600, 725, 850 ou 900 mm,
- en aluminium,
- revêtement thermolaqué anti-rayure, avec protection antibactérienne intégrée (sauf noir carbone 091), voir chapitre Information,
- livrable en coloris Cavere,
- contours trigonométriques permettant un appui et une préhension ergonomiques,
- faible encombrement grâce à un mécanisme central,
- réversible gauche/droite,
- articulation dotée d'un roulement fiable,
- avec système de freinage réglable,
- peut être équipée d'un porte-rouleau 7449 110,
- Longueur 850mm conforme à la norme DIN 18040 1-2 et ÖNORM B1600,
- charge maximale 100 kg,
- conforme aux exigences de la norme DIN 18040,
- livraison avec trois vis pour la fixation au dossier.

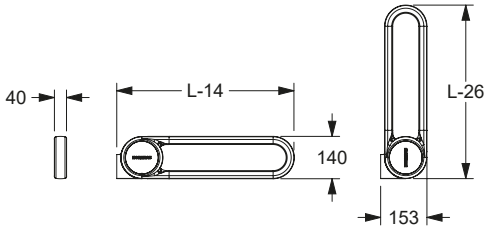

Cavere Care Rugleuning

- 520 x 210 x 150 mm,
  520 x 210 x 220 mm,
  545 x 210 x 150 mm,
  545 x 210 x 220 mm, Ø 32 mm,
- buis uit roestvrij staal, grondstof nº 1.4301 (A2, AISI 304) met krasbestendige poeder-coating met antibacteriële bescherming (uitgezonderd 091 carbon zwart), meer onder hoofdstuk informatie,
- verkrijgbaar in de Cavere kleuren,
- met polster uit PUR-integraalschuim, kleur zwart of lichtgrijs,
- zonder rozetten, verborgen fixatie, met inbus schroef gemonteerd van beneden,
- schroeven uit roestvrij staal,
- montagekit is geschikt voor wandmontage.

Cavere Care Dossier

- 520 x 210 x 150 mm,
  520 x 210 x 220 mm,
  545 x 210 x 150 mm,
  545 x 210 x 220 mm, Ø 32 mm,
- tube inox, qualité nº 1.4301 (A2-AISI 304) avec revêtement thermolaqué anti-rayure, avec protection antibactérienne intégrée (sauf noir carbone 091), voir chapitre Information,
- livrable en coloris Cavere,
- avec rembourrage en mousse de polyuré-thanne coloris noir ou gris clair,
- sans rosaces, fixation invisible par le bas avec vis pointeau,
- vis en inox,
- pour montage mural au-dessus du WC suivant la norme DIN 18040 1-2,
- livraison avec matériel de fixation adapté pour bâti-support.

Rugleuning Dossier	Code	PG 7000
520 x 210 x 150 mm polster zwart rembourrage col. noir	**7841 330**	396,00 €
520 x 210 x 150 mm polster lichtgrijs rembourrage col. gris clair	**7841 331**	396,00 €
520 x 210 x 220 mm polster zwart rembourrage col. noir	**7841 332**	413,00 €
520 x 210 x 220 mm polster lichtgrijs rembourrage col. gris clair	**7841 333**	413,00 €

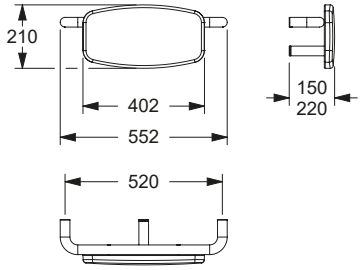

545 x 210 x 150 mm polster zwart rembourrage col. noir	**7841 335**	396,00 €
545 x 210 x 150 mm polster lichtgrijs rembourrage col. gris clair	**7841 336**	396,00 €
545 x 210 x 220 mm polster zwart rembourrage col. noir	**7841 337**	413,00 €
545 x 210 x 220 mm polster lichtgrijs rembourrage col. gris clair	**7841 338**	413,00 €

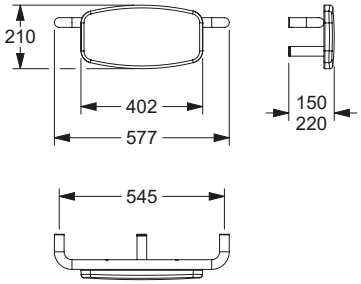

Prijs excl. btw / Tarif public H.T.

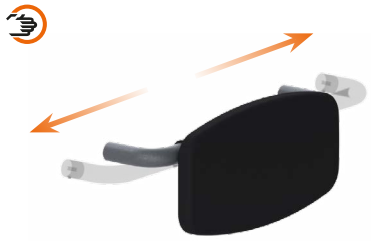

NEW

Cavere Care Rugleuning, verstelbaar

- 460 - 660 x 210 x 150 mm,
  460 - 660 x 210 x 220 mm, Ø 32 mm,
- centreerafstand instelbaar van 460 mm tot 660 mm,
- buis uit roestvrij staal, grondstof nº 1.4301 (A2, AISI 304) met krasbestendige poedercoating met antibacteriële bescherming (uitgezonderd 091 carbon zwart), meer onder hoofdstuk informatie,
- verkrijgbaar in de Cavere kleuren,
- met polster uit PUR-integraalschuim, kleur zwart,
- verborgen fixatie, met inbus schroef gemonteerd van beneden,
- levering met Bevestigingsmateriaal voor Voorwandmontage.

Cavere Care Dossier, réglable

- 460 - 660 x 210 x 150 mm,
  460 - 660 x 210 x 220 mm, Ø 32 mm,
- entraxe réglable de 460 mm à 660 mm,
- tube inox, qualité nº 1.4301 (A2-AISI 304) avec revêtement thermolaqué anti-rayure, avec protection antibactérienne intégrée (sauf noir carbone 091), voir chapitre Information,
- livrable en coloris Cavere,
- avec rembourrage en mousse de polyuréthanne coloris noir,
- fixation invisible par le bas avec vis pointeau,
- pour montage mural au-dessus du WC suivant la norme DIN 18040 1-2,
- livré avec matériel de montage adapté à l'installation en applique.

Rugleuning, verstelbaar Dossier, réglable	Code	PG 7000
460 - 660 x 210 x 150 mm	**7841 345**	446,00 €
460 - 660 x 210 x 220 mm	**7841 346**	450,00 €

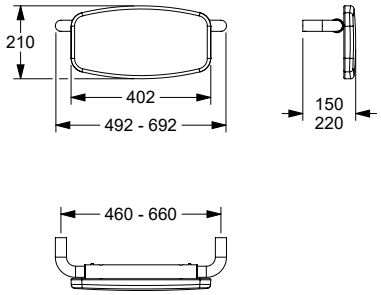

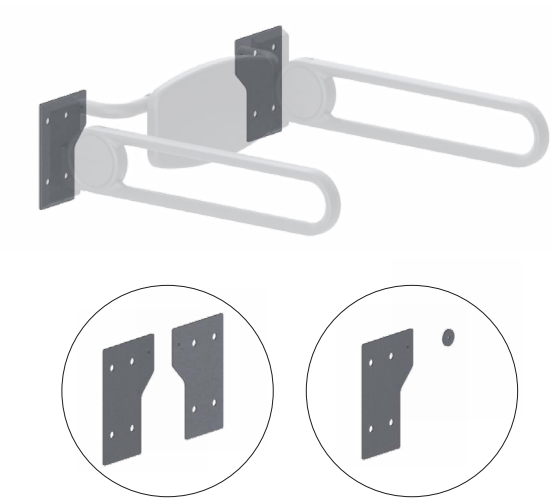

NEW

Cavere Care rugleuning, adapterset

- Afmeting 227 x 155 mm,
- voor bevestiging aan twee opklapbare muursteun **of**
  voor bevestiging aan één opklapbare muursteun en aan de muur,
- tussenplaten van roestvrij staal, voor bevestiging van de verstelbare rugleuning direct aan de opklapbare muursteun,
- krasbestendige poedercoating met antibacteriële bescherming (behalve 091 Carbon zwart), zie tabblad Informatie,
- verkrijgbaar in de Cavere-kleuren,
- voor wandmontage boven WC volgens DIN 18040-1/ONORM B1600,
- verborgen schroefverbinding,
- geleverd met schroeven met verzonken kop M6 voor bevestiging aan de tussenplaten aan beide zijden,
- geleverd met schroeven met verzonken kop M6 en afstandhouder voor bevestiging aan de tussenplaat aan één zijde.

Cavere Care Dossier, kit d'adaptation

- Dimensions 227 x 155 mm,
- pour la fixation à deux barres d'appui rabattables **ou**
- pour la fixation à une barre d'appui rabattable et au mur,
- plaques intermédiaires en acier inoxydable, pour fixer le dossier réglable directement sur la barre d'appui rabattable,
- revêtement en poudre résistant aux rayures avec protection antibactérienne (sauf 091 noir carbone), voir register Information,
- disponible dans les couleurs Cavere,
- pour montage mural au-dessus des WC selon DIN 18040-1/ONORM B1600,
- vissage invisible,
- livraison avec vis à tête fraisée M6 pour la fixation des deux côtés sur les plaques intermédiaires,
- livraison avec vis à tête fraisée M6 et pièce d'écartement pour la fixation unilatérale sur la plaque intermédiaire.

Rugleuning, adapterset Dossier, kit d'adaption	Code	PG 7000
Set adapterplaten Set plaques d'adaption	**7841 347**	107,00 €
Set adapterplaat & afstandhouderk Set plaque d'adaption & Cale-support	**7841 348**	69,00 €

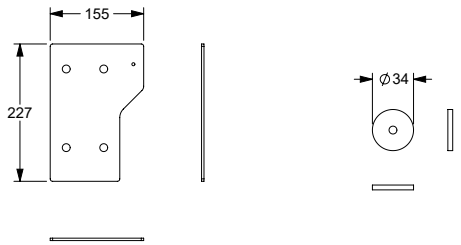

Steungreep
Poignée de sécurité

a1 / mm	a2 / mm	a3 / mm		Antibac	Code	PG 7000
400		750	☜	●	**7464 011**	239,00 €
400		750	☞	●	**7464 012**	239,00 €
500		750	☜	●	**7464 021**	239,00 €
500		750	☞	●	**7464 022**	239,00 €

a1 / mm	a2 / mm	a3 / mm		Antibac	Code	PG 7000
500		950	☜	●	**7464 031**	258,00 €
500		950	☞	●	**7464 032**	258,00 €

Cavere Steungreep

- 750 x 400 mm, 90°,
  750 x 500 mm, 90°,
  950 x 500 mm, 90°,
- uit aluminium,
- krasbestendige poedercoating met antibacteriële bescherming (uitgezonderd 091 carbon zwart), meer onder hoofdstuk informatie,
- verkrijgbaar in de Cavere kleuren,
- met trigonometrische greep voor ergonomisch steunen en grijpen,
- wandhouder met afgeronde randen past harmonieus bij het trigonometrische ontwerp van de handgreep,
- eenpunts wandmontage met 3 mm tolerantie (= ± 1.5mm) voor eenvoudige en veilige installatie,
- verborgen fixatie,
- kan achteraf worden uitgerust met toiletrolhouder 7449 120,
- max. toelaatbare belasting : 150 kg,
- geproduceerd in overeenstemming met Verordening (EU) 2017/745 betreffende medische hulpmiddelen,
- met afdichtingselementen voor normconforme afdichting van de boorgaten (DIN 18534-1),
- voldoet aan de vereisten van DIN 18040,
- Levering met edelstaal schroeven met zeskantkop Ø 6 x 100 mm volgens DIN 571 en pluggen voor massieve wanden.

Cavere Poignée de sécurité

- 750 x 400 mm, 90°,
  750 x 500 mm, 90°,
  950 x 500 mm, 90°,
- en aluminium,
- revêtement thermolaqué anti-rayure, avec protection antibactérienne intégrée (sauf noir carbone 091), voir chapitre Information,
- livrable en coloris Cavere,
- contours trigonométriques permettant un appui et une préhension ergonomiques,
- support mural avec arêtes arrondies, s'associe harmonieusement au design trigonométrique du contour de la poignée,
- fixation murale monopoint avec compensation de tolérance de 3 mm (= ± 1,5 mm) pour un montage simple et sécurisé,
- fixation invisible,
- un porte-rouleau 7449 120 peut être adapté ultérieurement,
- charge maximale 150 kg,
- production conforme au règlement (EU) 2017/745 relatif aux dispositifs médicaux,
- avec des éléments d'étanchéité permet d'étanchéifier les points de perçage conformément aux normes (DIN 18534-1),
- conforme aux exigences de la norme DIN 18040,
- livraison avec vis à tête hexagonale en acier inox Ø 6 x 100 mm selon DIN 571 et chevilles pour matériaux de construction pleins.

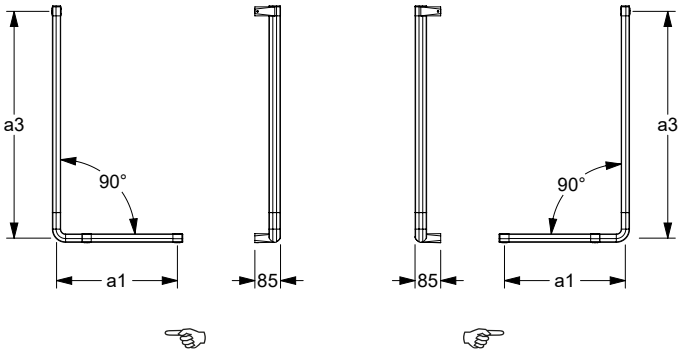

Toiletrolhouder
Porte-rouleau

	Code	PG 7000
130 x 115 mm	**7449 120**	72,50 €

Cavere Toiletrolhouder, achteraf monteerbaar, voor handgrepen en steungrepen

- 130 x 115 mm,
- uit aluminium,
- krasbestendige poedercoating met antibacteriële bescherming (uitgezonderd 091 carbon zwart), meer onder hoofdstuk informatie,
- verkrijgbaar in de Cavere kleuren,
- met zelfinstellende en onderhoudsvrije afrolrem.

ⓘ Het montagemateriaal wordt meegeleverd.
Alleen geschikt voor steungrepen en handgrepen.

Cavere Porte-rouleau pour poignée de maintien et de sécurité

- 130 x 115 mm,
- en aluminium,
- revêtement thermolaqué anti-rayure, avec protection antibactérienne intégrée (sauf noir carbone 091), voir chapitre Information,
- en coloris Cavere,
- avec système automatique de freinage au déroulement, sans entretien.

ⓘ Convient uniquement pour poignées de maintien et de sécurité Cavere.
Livré avec matériel de fixation.

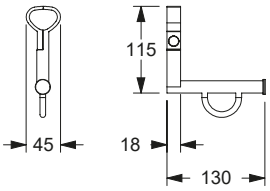

linkse (☜) uitvoering / rechtse (☞) uitvoering, beschrijving zie pag. 474
Version gauche (☜) / Version droite (☞), descriptif voir page 474

Cavere Steungreep

- 400 x 400 mm, 90°,
- uit aluminium,
- krasbestendige poedercoating met antibacteriële bescherming (uitgezonderd 091 carbon zwart), meer onder hoofdstuk informatie,
- verkrijgbaar in de Cavere kleuren,
- met trigonometrische greep voor ergonomisch steunen en grijpen,
- wandhouder met afgeronde randen past harmonieus bij het trigonometrische ontwerp van de handgreep,
- eenpunts wandmontage met 3 mm tolerantie (= ± 1.5mm) voor eenvoudige en veilige installatie,
- links en rechts te gebruiken,
- verborgen fixatie,
- kan achteraf worden uitgerust met toiletrolhouder 7449 120,
- max. toelaatbare belasting : 150 kg,
- geproduceerd in overeenstemming met Verordening (EU) 2017/745 betreffende medische hulpmiddelen,
- met afdichtingselementen voor normconforme afdichting van de boorgaten (DIN 18534-1),
- voldoet aan de vereisten van DIN 18040,
- Levering met edelstaal schroeven met zeskantkop Ø 6 x 100 mm volgens DIN 571 en pluggen voor massieve wanden.

Cavere Poignée de sécurité

- 400 x 400 mm, 90°,
- en aluminium,
- revêtement thermolaqué anti-rayure, avec protection antibactérienne intégrée (sauf noir carbone 091), voir chapitre Information,
- livrable en coloris Cavere,
- contours trigonométriques permettant un appui et une préhension ergonomiques,
- support mural avec arêtes arrondies, s'associe harmonieusement au design trigonométrique du contour de la poignée,
- fixation murale monopoint avec compensation de tolérance de 3 mm (= ± 1,5 mm) pour un montage simple et sécurisé,
- réversible gauche/droite,
- fixation invisible,
- un porte-rouleau 7449 120 peut être adapté ultérieurement.
- charge maximale 150 kg,
- production conforme au règlement (EU) 2017/745 relatif aux dispositifs médicaux,
- avec des éléments d'étanchéité permet d'étanchéifier les points de perçage conformément aux normes (DIN 18534-1),
- conforme aux exigences de la norme DIN 18040,
- livraison avec vis à tête hexagonale en acier inox Ø 6 x 100 mm selon DIN 571 et chevilles pour matériaux de construction pleins.

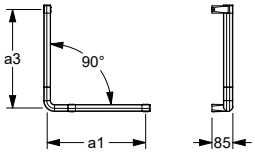

Steungreep
Poignée de sécurité

a1 / mm	a2 / mm	a3 / mm		Antibac	Code	PG 7000
400		400	☜	●	**7464 001**	212,00 €
400		400	☞	●	**7464 002**	212,00 €

Cavere Steungreep

- 350 x 316 mm, 135°,
  650 x 316 mm, 135°,
- uit aluminium,
- krasbestendige poedercoating met antibacteriële bescherming (uitgezonderd 091 carbon zwart), meer onder hoofdstuk informatie,
- verkrijgbaar in de Cavere kleuren,
- met trigonometrische greep voor ergonomisch steunen en grijpen,
- wandhouder met afgeronde randen past harmonieus bij het trigonometrische ontwerp van de handgreep,
- eenpunts wandmontage met 3 mm tolerantie (= ± 1.5mm) voor eenvoudige en veilige installatie,
- verborgen fixatie,
- kan achteraf worden uitgerust met toiletrolhouder 7449 120,
- max. toelaatbare belasting : 150 kg,
- geproduceerd in overeenstemming met Verordening (EU) 2017/745 betreffende medische hulpmiddelen,
- met afdichtingselementen voor normconforme afdichting van de boorgaten (DIN 18534-1),
- voldoet aan de vereisten van DIN 18040,
- Levering met edelstaal schroeven met zeskantkop Ø 6 x 100 mm volgens DIN 571 en pluggen voor massieve wanden.

Cavere Poignée de maintien

- 350 x 316 mm, 135°,
  650 x 316 mm, 135°,
- en aluminium,
- revêtement thermolaqué anti-rayure, avec protection antibactérienne intégrée (sauf noir carbone 091), voir chapitre Information,
- livrable en coloris Cavere,
- contours trigonométriques permettant un appui et une préhension ergonomiques,
- support mural avec arêtes arrondies, s'associe harmonieusement au design trigonométrique du contour de la poignée,
- fixation murale monopoint avec compensation de tolérance de 3 mm (= ± 1,5 mm) pour un montage simple et sécurisé,
- fixation invisible,
- un porte-rouleau 7449 120 peut être adapté ultérieurement,
- charge maximale 150 kg,
- production conforme au règlement (EU) 2017/745 relatif aux dispositifs médicaux,
- avec des éléments d'étanchéité permet d'étanchéifier les points de perçage conformément aux normes (DIN 18534-1),
- conforme aux exigences de la norme DIN 18040,
- livraison avec vis à tête hexagonale en acier inox Ø 6 x 100 mm selon DIN 571 et chevilles pour matériaux de construction pleins.

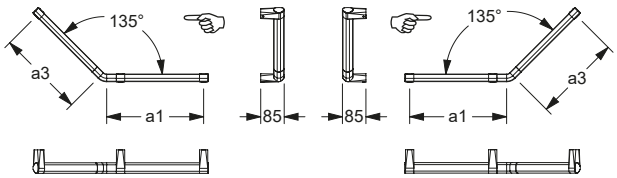

Steungreep
Poignée de maintien

a1 / mm	a2 / mm	a3 / mm		Antibac	Code	PG 7000
350		316	☜	●	**7464 130**	218,00 €
350		316	☞	●	**7464 131**	218,00 €
650		316	☜	●	**7464 160**	233,00 €
650		316	☞	●	**7464 161**	233,00 €

Steungreep
Poignée de maintien

a1 / mm	a2 / mm	a3 / mm		Antibac	Code	PG 7000
300				●	**7453 030**	103,00 €
400				●	**7453 040**	114,00 €
600				●	**7453 060**	133,00 €
800				●	**7453 080**	152,00 €
1000*				●	**7453 100**	175,00 €

Cavere Steungreep

- asmaat 300, 400, 600, 800 en 1000 mm,
- uit aluminium,
- krasbestendige poedercoating met antibacteriële bescherming (uitgezonderd 091 carbon zwart), meer onder hoofdstuk informatie,
- verkrijgbaar in de Cavere kleuren,
- met trigonometrische greep voor ergonomisch steunen en grijpen,
- eenpunts wandmontage met 3 mm tolerantie (= ± 1.5mm) voor eenvoudige en veilige installatie,
- verborgen fixatie,
- max. toelaatbare belasting : 150 kg,
- geproduceerd in overeenstemming met Verordening (EU) 2017/745 betreffende medische hulpmiddelen,
- met afdichtingselementen voor normconforme afdichting van de boorgaten (DIN 18534-1),
- geschikt om afneembaar zitje 0847 .../ 8750 ...,
- voldoet aan de vereisten van DIN 18040,
- Levering met edelstaal schroeven met zeskantkop Ø 6 x 100 mm volgens DIN 571 en pluggen voor massieve wanden.

* Max. toelaatbare belasting : 125 kg, niet geschikt voor hangzitje.

Cavere Poignée de maintien

- entraxes 300, 400, 600, 800 et 1000 mm,
- en aluminium,
- revêtement thermolaqué anti-rayure, avec protection antibactérienne intégrée (sauf noir carbone 091), voir chapitre Information,
- livrable en coloris Cavere,
- contours trigonométriques permettant un appui et une préhension ergonomiques,
- fixation murale monopoint avec compensation de tolérance de 3 mm (= ± 1,5 mm) pour un montage simple et sécurisé,
- fixation invisible,
- charge maximale 150 kg,
- production conforme au règlement (EU) 2017/745 relatif aux dispositifs médicaux,
- avec des éléments d'étanchéité permet d'étanchéifier les points de perçage conformément aux normes (DIN 18534-1),
- convient pour accrocher un siège de douche à suspendre 0847 .../ 8750 ...,
- conforme aux exigences de la norme DIN 18040,
- livraison avec vis à tête hexagonale en acier inox Ø 6 x 100 mm selon DIN 571 et chevilles pour matériaux de construction pleins.

* Charge maximale 125 kg, pas compatible avec les sièges de douche à suspendre.

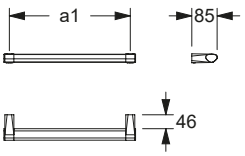

Steungreep
Poignée de maintien

a1 / mm	a2 / mm	a3 / mm		Antibac	Code	PG 7000
600				●	**7453 160**	175,00 €
800				●	**7453 180**	196,00 €

Cavere Steungreep met geïntegreerde handdoek houder

- asmaat 600 en 800 mm,
- uit aluminium,
- krasbestendige poedercoating met antibacteriële bescherming (uitgezonderd 091 carbon zwart), meer onder hoofdstuk informatie,
- verkrijgbaar in de Cavere kleuren,
- met trigonometrische greep voor ergonomisch steunen en grijpen,
- wandhouder met afgeronde randen past harmonieus bij het trigonometrische ontwerp van de handgreep,
- eenpunts wandmontage met 3 mm tolerantie (= ± 1.5mm) voor eenvoudige en veilige installatie,
- verborgen fixatie,
- max. toelaatbare belasting : 150 kg,
- geproduceerd in overeenstemming met Verordening (EU) 2017/745 betreffende medische hulpmiddelen,
- met afdichtingselementen voor normconforme afdichting van de boorgaten (DIN 18534-1),
- Levering met edelstaal schroeven met zeskantkop Ø 6 x 100 mm volgens DIN 571 en pluggen voor massieve wanden.

Cavere Poignée de maintien avec porte-serviette intégré

- entraxes 600 et 800 mm,
- en aluminium,
- revêtement thermolaqué anti-rayure, avec protection antibactérienne intégrée (sauf noir carbone 091), voir chapitre Information,
- livrable en coloris Cavere,
- contours trigonométriques permettant un appui et une préhension ergonomiques,
- support mural avec arêtes arrondies, s'associe harmonieusement au design trigonométrique du contour de la poignée,
- fixation murale monopoint avec compensation de tolérance de 3 mm (= ± 1,5 mm) pour un montage simple et sécurisé,
- fixation invisible,
- charge maximale 150 kg,
- production conforme au règlement (EU) 2017/745 relatif aux dispositifs médicaux,
- avec des éléments d'étanchéité permet d'étanchéifier les points de perçage conformément aux normes (DIN 18534-1),
- livraison avec vis à tête hexagonale en acier inox Ø 6 x 100 mm selon DIN 571 et chevilles pour matériaux de construction pleins.

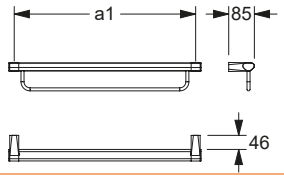

Prijs excl. btw / Tarif public H.T.

MD

Steungreep
Main courante de maintien

a1 / mm	a2 / mm	a3 / mm		Antibac	Code	PG 7000
600				●	**7484 060**	163,00 €
900				●	**7484 090**	183,00 €

Cavere Handgreep

- asmaat 600, 900 mm,
- uit aluminium,
- krasbestendige poedercoating met antibacteriële bescherming (uitgezonderd 091 carbon zwart), meer onder hoofdstuk informatie,
- verkrijgbaar in de Cavere kleuren,
- met trigonometrische greep voor ergonomisch steunen en grijpen,
- geschikt om afneembaar zitje 7847..., 8750..., in te hangen,
- verborgen fixatie,
- max. toelaatbare belasting : 150 kg,
- geproduceerd in overeenstemming met Verordening (EU) 2017/745 betreffende medische hulpmiddelen,
- voldoet aan de vereisten van DIN 18040,
- Levering met edelstaal torxschroeven Ø 6 x 70 mm en pluggen voor massieve wanden.

Cavere Main poignée de maintien

- entraxes 600, 900 mm,
- en aluminium,
- revêtement thermolaqué anti-rayure, avec protection antibactérienne intégrée (sauf noir carbone 091), voir chapitre Information,
- livrable en coloris Cavere,
- contours trigonométriques permettant un appui et une préhension ergonomiques,
- convient pour accrocher un siège de douche à suspendre 7847..., 8750...,
- fixation invisible,
- charge maximale 150 kg,
- production conforme au règlement (EU) 2017/745 relatif aux dispositifs médicaux,
- conforme aux exigences de la norme DIN 18040,
- livraison avec vis inox TORX Ø 6 x 70 mm et chevilles pour matériaux de construction pleins.

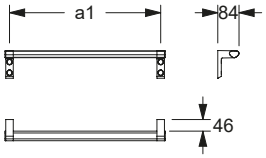

Steungreep
Main courante de maintien

a1 / mm	a2 / mm	a3 / mm		Antibac	Code	PG 7000
450	450			●	**7484 044**	188,00 €
450	750			●	**7484 045**	251,00 €
750	450			●	**7484 046**	251,00 €
750	750			●	**7484 075**	334,00 €

Cavere Steungreep

- 450 x 450 mm,
  450 x 750 mm,
  750 x 450 mm,
  750 x 750 mm,
- uit aluminium,
- krasbestendige poedercoating met antibacteriële bescherming (uitgezonderd 091 carbon zwart), meer onder hoofdstuk informatie,
- verkrijgbaar in de Cavere kleuren,
- met trigonometrische greep voor ergonomisch steunen en grijpen,
- geschikt om afneembaar zitje 7847..., 8750 020/...022 vanaf a = 450 mm, 8750 025/...027 vanaf a = 550 mm, in te hangen,
- verborgen fixatie,
- max. toelaatbare belasting : 150 kg,
- geproduceerd in overeenstemming met Verordening (EU) 2017/745 betreffende medische hulpmiddelen,
- voldoet aan de vereisten van DIN 18040,
- Levering met edelstaal torxschroeven Ø 6 x 70 mm en pluggen voor massieve wanden.

Cavere Main courante de douche

- 450 x 450mm
  450 x 750mm,
  750 x 450mm,
  750 x 750mm,
- en aluminium,
- revêtement thermolaqué anti-rayure, avec protection antibactérienne intégrée (sauf noir carbone 091), voir chapitre Information,
- livrable en coloris Cavere,
- contours trigonométriques permettant un appui et une préhension ergonomiques,
- convient pour accrocher un siège de douche à suspendre 7847..., 8750 020/...022 à partir de a = 450 mm, 8750 025/...027 à partir de a = 550 mm,
- fixation invisible,
- charge maximale 150 kg,
- production conforme au règlement (EU) 2017/745 relatif aux dispositifs médicaux,
- conforme aux exigences de la norme DIN 18040,
- livraison avec vis inox TORX Ø 6 x 70 mm et chevilles pour matériaux de construction pleins.

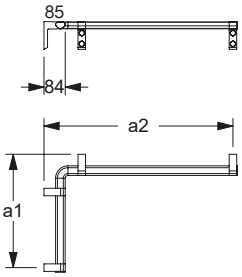

Steungreep
Main courante de maintien

a1 / mm	a2 / mm	a3 / mm		Antibac	Code	PG 7000
450	450			●	**7484 054**	188,00 €
450	750			●	**7484 055**	251,00 €
750	450			●	**7484 056**	251,00 €
750	750			●	**7484 076**	334,00 €

Cavere Steungreep

- 450 x 450 mm,
  450 x 750 mm,
  750 x 450 mm,
  750 x 750 mm,
- uit aluminium,
- krasbestendige poedercoating met antibacteriële bescherming (uitgezonderd 091 carbon zwart), meer onder hoofdstuk informatie,
- verkrijgbaar in de Cavere kleuren,
- met trigonometrische greep voor ergonomisch steunen en grijpen,
- wandhouder met afgeronde randen past harmonieus bij het trigonometrische ontwerp van de handgreep,
- eenpunts wandmontage met 3 mm tolerantie (= ± 1.5mm) voor eenvoudige en veilige installatie,
- geschikt om afneembaar zitje 7847..., 8750 020/...022 vanaf a = 450 mm, 8750 025/...027 vanaf a = 550 mm, in te hangen,
- belasting tot 150 kg,
- geproduceerd in overeenstemming met Verordening (EU) 2017/745 betreffende medische hulpmiddelen,
- met afdichtingselementen voor normconforme afdichting van de boorgaten (DIN 18534-1),
- voldoet aan de vereisten van DIN 18040,
- verborgen fixatie,
- Levering met edelstaal schroeven met zeskantkop Ø 6 x 100 mm volgens DIN 571 en pluggen voor massieve wanden.

Cavere Main courante de douche

- 450 x 450mm
  450 x 750mm,
  750 x 450mm,
  750 x 750mm,
- en aluminium,
- revêtement thermolaqué anti-rayure, avec protection antibactérienne intégrée (sauf noir carbone 091), voir chapitre Information,
- livrable en coloris Cavere,
- contours trigonométriques permettant un appui et une préhension ergonomique,
- support mural avec arêtes arrondies, s'associe harmonieusement au design trigonométrique du contour de la poignée,
- fixation murale monopoint avec compensation de tolérance de 3 mm (= ± 1,5 mm) pour un montage simple et sécurisé,
- convient pour accrocher un siège de douche à suspendre 7847..., 8750 020/...022 à partir de a = 450 mm, 8750 025/...027 à partir de a = 550 mm,
- charge maximale 150 kg,
- production conforme au règlement (EU) 2017/745 relatif aux dispositifs médicaux,
- avec des éléments d'étanchéité permet d'étanchéifier les points de perçage conformément aux normes (DIN 18534-1),
- conforme aux exigences de la norme DIN 18040,
- fixation invisible,
- livraison avec vis à tête hexagonale en acier inox Ø 6 x 100 mm selon DIN 571 et chevilles pour matériaux de construction pleins.

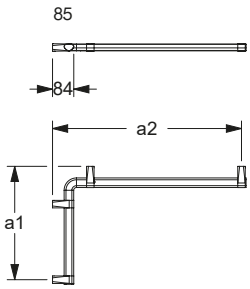

Cavere Douchekophouder horizontaal
voor montage op douche handgrepen

- 34 x 30 x 101 mm,
- uit aluminium,
- krasbestendige poedercoating met antibacteriële bescherming (uitgezonderd 091 carbon zwart), meer onder hoofdstuk informatie,
- verkrijgbaar in de Cavere kleuren,
- kan op Cavere douchehandgreep worden geklikt,
- onderhoudsvrij,
- conische houder met plastic inzetstuk, geschikt voor verschillende handdouches.

Cavere Support de douchette horizontal
pour le montage sur les mains courantes

- 34 x 30 x 101 mm,
- en aluminium,
- revêtement thermolaqué anti-rayure, avec protection antibactérienne intégrée (sauf noir carbone 091), voir chapitre Information,
- livrable en coloris Cavere,
- à cliper sur les mains courantes Cavere,
- sans entretien,
- avec insert en matière plastique, adapté aux modèles de douchettes courants.

Douchekophouder Support de douchette	Code	PG 7000
34 x 30 x 101 mm	**7485 030**	40,75 €

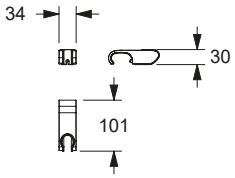

Cavere Douchekophouder

- 126 x 113 mm, voor Ø 30 mm,
- uit aluminium,
- krasbestendige poedercoating met antibacteriële bescherming (uitgezonderd 091 carbon zwart), meer onder hoofdstuk informatie,
- verkrijgbaar in de Cavere kleuren,
- traploze en soepel lopende hoogte- en hoekinstelling,
- met zelfaanpassende klemkracht, onderhoudsvrij,
- zijdelings aangebracht bedieningshand-greep voor eenhandsbediening zonder draaibeweging,
- links en rechts te gebruiken,
- conische houder met plastic inzetstuk, geschikt voor verschillende handdouches.

Cavere Support de douchette

- 126 x 113 mm, pour Ø 30 mm,
- en aluminium,
- revêtement thermolaqué anti-rayure, avec protection antibactérienne intégrée (sauf noir carbone 091), voir chapitre Information,
- livrable en coloris Cavere,
- hauteur et inclinaison réglables en continu,
- serrage avec ajustement automatique, sans entretien,
- levier de commande latéral, s'actionne d'une seule main, sans rotation,
- réversible gauche/droite,
- avec insert en matière plastique, adapté aux modèles de douchettes courants.

Douchekophouder Support de douchette	Code	PG 7000
126 x 45 x 113 mm	**7485 050**	129,00 €

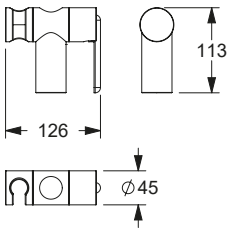

Prijs excl. btw / Tarif public H.T.

Cavere Haak, achteraf monteerbaar

- 61 x 44 x 16 mm,
- gemaakt uit nylon,
- krasbestendige poedercoating met antibacteriële bescherming (uitgezonderd 091 carbon zwart), meer onder hoofdstuk informatie,
- verkrijgbaar in de Cavere kleuren,
- om aan de Cavere douchehandgreep te hangen.

Cavere Patère, montage ultérieur

- 61 x 44 x 16 mm,
- en nylon,
- revêtement thermolaqué anti-rayure, avec protection antibactérienne intégrée (sauf noir carbone 091), voir chapitre Information,
- livrable en coloris Cavere,
- à accrocher aux mains courantes de maintien Cavere.

Haak Patère	Code	PG 7010
61 x 44 x 16 mm	**7500 140**	12,50 €

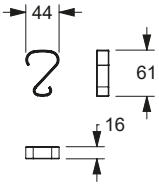

Afstandschijf

- 33 x 10 x 30 mm,
- uit aluminium,
- krasbestendige poedercoating met antibacteriële bescherming (uitgezonderd 091 carbon zwart),
- verkrijgbaar in de Cavere kleuren,
- afstandschijf voor douchesteungreep : voorgedeeltelijk betegelde muren.

Voorbeeld :

Voor een steungreep in hoekvorm of douche glijstang waar de bevestiging niet betegeld is, plaats de afstandschijf om oneffenheden te voor-komen.

Rosace d'espacement pour main courante de douche

- 33 x 10 x 30 mm,,
- en aluminium,
- revêtement thermolaqué anti-rayure, avec protection antibactérienne intégrée (sauf noir carbone 091),
- en coloris Cavere,
- pour murs partiellement carrelés.

Exemple :

La fixation supérieure d'une poignée de maintien ou barre avec support douchette en angle est fixée au-dessus du carrelage. Une rosace d'espacement permet de compenser l'inégalité.

Afstandschijf Rosace d'espacement	Code	PG 7000
33 x 10 x 30 mm	**7470 110**	29,75 €

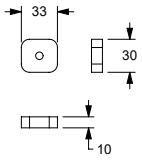

Cavere Douche glijstang met douchekophouder

- asmaat 600, 1190 mm,
- uit aluminium, Ø 30 mm,
- krasbestendige poedercoating met antibacteriële bescherming (uitgezonderd 091 carbon zwart), meer onder hoofdstuk informatie,
- verkrijgbaar in de Cavere kleuren,
- met verstellbare douchekophouder, trapploze en soepel lopende hoogte- en hoekinstelling, met zelfaanpassende klemkracht, onderhoudsvrij, zijdelings aangebracht bedieningshandgreep voor eenhandsbediening zonder draaibeweging,
- Kegelvormige houder geschikt voor verschillende handdouches,
- wandhouder met afgeronde randen past harmonieus bij het trigonometrische ontwerp van de handgreep,
- eenpunts wandmontage met 3 mm tolerantie (= ± 1.5mm) voor eenvoudige en veilige installatie,
- verborgen fixatie,
- max. toelaatbare belasting : 100 kg,
- geproduceerd in overeenstemming met Verordening (EU) 2017/745 betreffende medische hulpmiddelen,
- met afdichtingselementen voor normconforme afdichting van de boorgaten (DIN 18534-1),
- Levering met edelstaal schroeven met zeskantkop Ø 6 x 100 mm volgens DIN 571 en pluggen voor massieve wanden.

Cavere Barre avec support de douchette

- entraxes 600, 1190 mm,
- en aluminium, Ø 30 mm,
- revêtement thermolaqué anti-rayure, avec protection antibactérienne intégrée (sauf noir carbone 091), voir chapitre Information,
- livrable en coloris Cavere,
- avec support de douchette, hauteur et inclinaison réglables en continu, serrage avec ajustement automatique, sans entretien,
- levier de commande latéral, s'actionne d'une seule main, sans rotation,
- s'adapte aux modèles de douchettes courants,
- support mural avec arêtes arrondies, s'associe harmonieusement au design trigonométrique du contour de la poignée,
- fixation murale monopoint avec compensation de tolérance de 3 mm (= ± 1,5 mm) pour un montage simple et sécurisé,
- fixation invisible,
- charge maximale 100 kg,
- production conforme au règlement (EU) 2017/745 relatif aux dispositifs médicaux,
- avec des éléments d'étanchéité permet d'étanchéifier les points de perçage conformément aux normes (DIN 18534-1),
- livraison avec vis à tête hexagonale en acier inox Ø 6 x 100 mm selon DIN 571 et chevilles pour matériaux de construction pleins.

Douche glijstang

Barre avec support de douchette

a1 / mm	a2 / mm	a3 / mm		Antibac	Code	PG 7000
		600		●	**7488 060**	178,00 €
		1190		●	**7488 119**	251,00 €

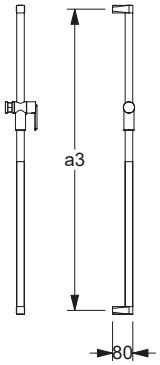

Prijs excl. btw / Tarif public H.T.

Cavere Douche glijstang beweegbaar
verschuifbare posities

- asmaat 1100, 1200 mm,
- voor doucheleuning,
- uit aluminium, Ø 30 mm,
- krasbestendige poedercoating met antibacteriële bescherming (uitgezonderd 091 carbon zwart), meer onder hoofdstuk informatie,
- verkrijgbaar in de Cavere kleuren,
- met verstellbare douchekophouder, traploze en soepel lopende hoogte- en hoekinstelling, met zelfaanpassende klemkracht, onderhoudsvrij, zijdelings aangebracht,
- bedieningshandgreep voor eenhandsbediening zonder draaibeweging, Conische houder geschikt voor verschillende handdouches,
- wandhouder met afgeronde randen past harmonieus bij het trigonometrische ontwerp van de handgreep,
- eenpunts wandmontage met 3 mm tolerantie (= ± 1.5mm) voor eenvoudige en veilige installatie,
- max. toelaatbare belasting : 100 kg.
- geproduceerd in overeenstemming met Verordening (EU) 2017/745 betreffende medische hulpmiddelen,
- met afdichtingselementen voor normconforme afdichting van de boorgaten (DIN 18534-1),
- Levering met edelstaal schroeven met zeskantkop Ø 6 x 100 mm volgens DIN 571 en pluggen voor massieve wanden.

Cavere Barre avec support douchette à position réglable
montage ultérieur sur main courante

- entraxes 1100, 1200 mm,
- pour montage ultérieur,
- en aluminium, Ø 30 mm,
- revêtement thermolaqué anti-rayure, avec protection antibactérienne intégrée (sauf noir carbone 091), voir chapitre Information,
- livrable en coloris Cavere,
- avec support de douchette, hauteur et inclinaison réglables en continu, serrage avec ajustement automatique, sans entretien,
- levier de commande latéral, s'actionne d'une seule main, sans rotation,
- avec insert en matière plastique, adapté aux modèles de douchettes courants,
- support mural avec arêtes arrondies, s'associe harmonieusement au design trigonométrique du contour de la poignée,
- fixation murale monopoint avec compensation de tolérance de 3 mm (= ± 1,5 mm) pour un montage simple et sécurisé,
- charge maximale 100 kg,
- production conforme au règlement (EU) 2017/745 relatif aux dispositifs médicaux,
- avec des éléments d'étanchéité permet d'étanchéifier les points de perçage conformément aux normes (DIN 18534-1),
- livraison avec vis à tête hexagonale en acier inox Ø 6 x 100 mm selon DIN 571 et chevilles pour matériaux de construction pleins.

Douche glijstang
Barre de douche

a1 / mm	a2 / mm	a3 / mm		Antibac	Code	PG 7000
		1100		●	**7488 110**	278,00 €
		1200		●	**7488 120**	278,00 €

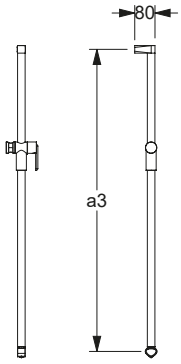

Cavere Steungreep met douchekophouder
beweegbaar

- 500 x 750 mm, 500 x 1100 mm, 600 x 1200 mm, 900 x 1200 mm,
- uit aluminium, Ø 30 mm,
- krasbestendige poedercoating met antibacteriële bescherming (uitgezonderd 091 carbon zwart), meer onder hoofdstuk informatie,
- verkrijgbaar in de Cavere kleuren,
- met verstellbare douchekophouder, traploze en soepel lopende hoogte- en hoekinstelling, met zelfaanpassende klemkracht, onderhoudsvrij, zijdelings aangebracht bedieningshandgreep voor eenhandsbediening zonder draaibeweging, Conische houder geschikt voor verschillende handdouches,
- leuning met trigonometrische greep voor ergonomisch steunen en grijpen, met verstelbare douche glijstang,
- links en rechts te gebruiken,
- geschikt om afneembaar zitje 7847..., 8750..., in te hangen,
- verborgen fixatie,
- max. toelaatbare belasting voor steungreep : 150 kg, voor douchekopstang : 100 kg,
- geproduceerd in overeenstemming met Verordening (EU) 2017/745 betreffende medische hulpmiddelen,
- voldoet aan de vereisten van DIN 18040,
- Levering met edelstaal torxschroeven Ø 6 x 70 mm en pluggen voor massieve wanden.

Cavere Main courante de douche avec barre support de douchette
à position réglable

- 500 x 750 mm, 500 x 1100 mm, 600 x 1200 mm, 900 x 1200 mm,
- en aluminium, Ø 30 mm,
- revêtement thermolaqué anti-rayure, avec protection antibactérienne intégrée (sauf noir carbone 091), voir chapitre Information,
- livrable en coloris Cavere,
- position de la barre verticale réglable,
- avec support de douchette, hauteur et inclinaison réglables en continu, serrage avec ajustement automatique, sans entretien,
- levier de commande latéral, s'actionne d'une seule main, sans rotation,
- avec insert en matière plastique, adapté aux modèles de douchettes courants,
- contours trigonométriques permettant un appui et une préhension ergonomiques,
- réversible gauche/droite,
- convient pour accrocher un siège de douche à suspendre 7847..., 8750...,
- fixation invisible,
- charge maximale 150 kg pour la main courante, 100 kg pour la barre verticale,
- production conforme au règlement (EU) 2017/745 relatif aux dispositifs médicaux,
- conforme aux exigences de la norme DIN 18040,
- livraison avec vis inox TORX Ø 6 x 70 mm et chevilles pour matériaux de construction pleins.

Steungreep
Main courante de maintien

a1 / mm	a2 / mm	a3 / mm		Antibac	Code	PG 7000
	500	750		●	**7485 051**	383,00 €
	500	1100		●	**7485 052**	391,00 €
	600	1200		●	**7485 060**	391,00 €
	900	1200		●	**7485 090**	459,00 €

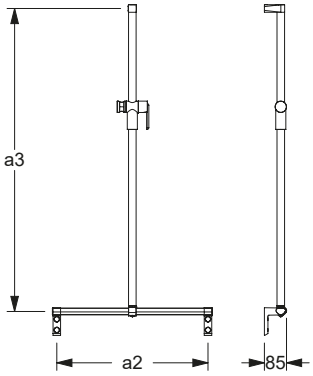

Cavere Steungreep met douchekophouder
beweegbaar

- 500 x 750 mm, 500 x 1100 mm, 600 x 1200 mm, 900 x 1200 mm,
- uit aluminium,
- krasbestendige poedercoating met antibacteriële bescherming (uitgezonderd 091 carbon zwart), meer onder hoofdstuk informatie,
- verkrijgbaar in de Cavere kleuren,
- met verstelbare douchekophouderstang
- met verstellbare douchekophouder, traploze en soepel lopende hoogte- en hoekinstelling, met zelfaanpassende klemkracht, onderhoudsvrij, zijdelings aangebracht bedieningshandgreep voor eenhandsbediening zonder draaibeweging, Conische houder geschikt voor verschillende handdouches,
- leuning met trigonometrische greep voor ergonomisch steunen en grijpen, met verstelbare douchestang,
- wandhouder met afgeronde randen past harmonieus bij het trigonometrische ontwerp van de handgreep,
- eenpunts wandmontage met 3 mm tolerantie (= ± 1.5mm) voor eenvoudige en veilige installatie,
- links en rechts te gebruiken,
- geschikt om afneembaar zitje 7847..., 8750..., in te hangen,
- verborgen fixatie,
- max. toelaatbare belasting voor steungreep : 150 kg, voor douchekopstang : 100 kg,
- geproduceerd in overeenstemming met Verordening (EU) 2017/745 betreffende medische hulpmiddelen,
- met afdichtingselementen voor normconforme afdichting van de boorgaten (DIN 18534-1),
- voldoet aan de vereisten van DIN 18040,
- Levering met edelstaal schroeven met zeskantkop Ø 6 x 100 mm volgens DIN 571 en pluggen voor massieve wanden.

Cavere Main courante de douche avec barre support de douchette
à position réglable

- 500 x 750 mm, 500 x 1100 mm, 600 x 1200 mm, 900 x 1200 mm,
- en aluminium,
- revêtement thermolaqué anti-rayure, avec protection antibactérienne intégrée (sauf noir carbone 091), voir chapitre Information,
- livrable en coloris Cavere,
- position de la barre verticale réglable,
- avec support de douchette, hauteur et inclinaison réglables en continu, serrage avec ajustement automatique, sans entretien,
- levier de commande latéral, s'actionne d'une seule main, sans rotation, avec insert en matière plastique, adapté aux modèles de douchettes courants,
- contours trigonométriques permettant un appui et une préhension ergonomiques,
- support mural avec arêtes arrondies, s'associe harmonieusement au design trigonométrique du contour de la poignée,
- fixation murale monopoint avec compensation de tolérance de 3 mm (= ± 1,5 mm) pour un montage simple et sécurisé,
- réversible gauche/droite,
- convient pour accrocher un siège de douche à suspendre 7847..., 8750...,
- fixation invisible,
- charge maximale 150 kg pour la main courante, 100 kg pour la barre verticale,
- production conforme au règlement (EU) 2017/745 relatif aux dispositifs médicaux,
- avec des éléments d'étanchéité permet d'étanchéifier les points de perçage conformément aux normes (DIN 18534-1),
- conforme aux exigences de la norme DIN 18040,
- livraison avec vis à tête hexagonale en acier inox Ø 6 x 100 mm selon DIN 571 et chevilles pour matériaux de construction pleins.

Steungreep
Main courante de maintien

a1 / mm	a2 / mm	a3 / mm		Antibac	Code	PG 7000
	500	750		●	**7485 053**	383,00 €
	500	1100		●	**7485 054**	391,00 €
	600	1200		●	**7485 061**	391,00 €
	900	1200		●	**7485 091**	459,00 €

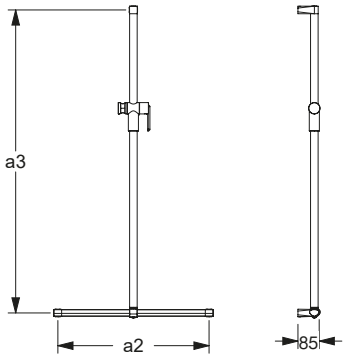

Cavere Steungreep in hoekvorm, met douchekophouder
beweegbaar

- 750 x 750 x 1100 mm, 750 x 750 x 1200 mm, 1100 x 1100 x 1100 mm, 1100 x 1100 x 1200 mm,
- uit aluminium,
- krasbestendige poedercoating met antibacteriële bescherming (uitgezonderd 091 carbon zwart), meer onder hoofdstuk informatie,
- verkrijgbaar in de Cavere kleuren,
- met verstelbare douchekophouderstang en douchekophouder,
- met verstelbare douchekophouder, traploze en soepel lopende hoogte- en hoekinstelling, met zelfaanpassende klemkracht, onderhoudsvrij, zijdelings aangebracht bedieningshandgreep voor eenhandsbediening zonder draaibeweging, conische houder geschikt voor verschillende handdouches,
- leuning met trigonometrische greep voor ergonomisch steunen en grijpen, met verstelbare douche glijstang,
- geschikt om afneembaar zitje 7847..., 8750..., in te hangen,
- verborgen fixatie,
- max. toelaatbare belasting voor steungreep : 150 kg, voor douchekopstang : 100 kg,
- geproduceerd in overeenstemming met Verordening (EU) 2017/745 betreffende medische hulpmiddelen,
- voldoet aan de vereisten van DIN 18040,
- Levering met edelstaal torxschroeven Ø 6 x 70 mm en pluggen voor massieve wanden.

Cavere Main courante de douche avec barre support de douchette
à position réglable

- 750 x 750 x 1100mm, 750 x 750 x 1200mm, 1100 x 1100 x 1100mm, 1100 x 1100 x 1200mm,
- en aluminium,
- revêtement thermolaqué anti-rayure, avec protection antibactérienne intégrée (sauf noir carbone 091), voir chapitre Information,
- livrable en coloris Cavere,
- position de la barre verticale réglable,
- avec support de douchette, hauteur et inclinaison réglables en continu, serrage avec ajustement automatique, sans entretien,
- levier de commande latéral, s'actionne d'une seule main, sans rotation,
- avec insert en matière plastique, adapté aux modèles de douchettes courants,
- contours trigonométriques permettant un appui et une préhension ergonomiques,
- convient pour accrocher un siège de douche à suspendre 7847..., 8750...,
- fixation invisible,
- charge maximale 150 kg pour la main courante, 100 kg pour la barre verticale,
- production conforme au règlement (EU) 2017/745 relatif aux dispositifs médicaux,
- conforme aux exigences de la norme DIN 18040,
- livraison avec vis inox TORX Ø 6 x 70 mm et chevilles pour matériaux de construction pleins.

Steungreep
Main courante de maintien

a1 / mm	a2 / mm	a3 / mm		Antibac	Code	PG 7000
750	750	1100	☜	●	**7486 076**	532,00 €
750	750	1100	☞	●	**7486 077**	532,00 €
750	750	1200	☜	●	**7486 075**	532,00 €
750	750	1200	☞	●	**7486 074**	532,00 €

a1 / mm	a2 / mm	a3 / mm		Antibac	Code	PG 7000
1100	1100	1100	☜	●	**7486 111**	669,00 €
1100	1100	1100	☞	●	**7486 112**	669,00 €
1100	1100	1200	☜	●	**7486 110**	669,00 €
1100	1100	1200	☞	●	**7486 109**	669,00 €

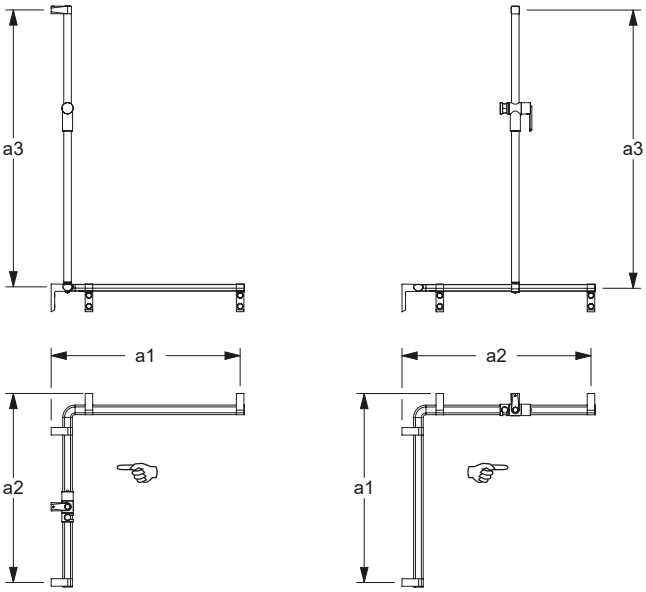

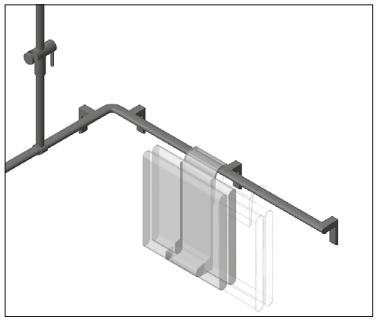

linkse (☜) uitvoering / rechtse (☞) uitvoering, beschrijving zie pag. 474
Version gauche (☜) / Version droite (☞), descriptif voir page 474

Steungreep
Main courante de maintien

a1 / mm	a2 / mm	a3 / mm		Antibac	Code	PG 7000
750	750	1100	☜	●	**7486 066**	532,00 €
750	750	1100	☞	●	**7486 067**	532,00 €
750	750	1200	☜	●	**7486 065**	532,00 €
750	750	1200	☞	●	**7486 064**	532,00 €

a1 / mm	a2 / mm	a3 / mm		Antibac	Code	PG 7000
1100	1100	1100	☜	●	**7486 121**	669,00 €
1100	1100	1100	☞	●	**7486 122**	669,00 €
1100	1100	1200	☜	●	**7486 120**	669,00 €
1100	1100	1200	☞	●	**7486 119**	669,00 €

Cavere Steungreep in hoekvorm, met douchekophouder
beweegbaar

- 750 x 750 x 1100 mm, 750 x 750 x 1200 mm, 1100 x 1100 x 1100 mm, 1100 x 1100 x 1200 mm,
- uit aluminium,
- krasbestendige poedercoating met antibacteriële bescherming (uitgezonderd 091 carbon zwart), meer onder hoofdstuk informatie,
- verkrijgbaar in de Cavere kleuren,
- met verstelbare douchekophouderstang
- met verstellbare douchekophouder, traploze en soepel lopende hoogte- en hoekinstelling, met zelfaanpassende klemkracht, onderhoudsvrij,
- zijdelings aangebracht bedieningshandgreep voor eenhandsbediening zonder draaibeweging, Conische houder geschikt voor verschillende handdouches,
- leuning met trigonometrische greep voor ergonomisch steunen en grijpen, met verstelbare douchestang,
- Wandhouder met afgeronde randen past harmonieus bij het trigonometrische ontwerp van de handgreep,
- Eenpunts wandmontage met 3 mm tolerantie (= ± 1.5mm) voor eenvoudige en veilige installatie,
- geschikt om afneembaar zitje 7847..., 8750..., in te hangen,
- verborgen fixatie,
- max. toelaatbare belasting voor steungreep : 150 kg, voor douchekopstang : 100 kg,
- geproduceerd in overeenstemming met Verordening (EU) 2017/745 betreffende medische hulpmiddelen,
- met afdichtingselementen voor normconforme afdichting van de boorgaten (DIN 18534-1),
- voldoet aan de vereisten van DIN 18040,
- Levering met edelstaal schroeven met zeskantkop Ø 6 x 100 mm volgens DIN 571 en pluggen voor massieve wanden.

Cavere Main courante de douche avec barre support de douchette
à position réglable

- 750 x 750 x 1100mm, 750 x 750 x 1200mm, 1100 x 1100 x 1100mm, 1100 x 1100 x 1200mm,
- en aluminium,
- revêtement thermolaqué anti-rayure, avec protection antibactérienne intégrée (sauf noir carbone 091), voir chapitre Information,
- livrable en coloris Cavere,
- position de la barre verticale réglable,
- avec support de douchette, hauteur et inclinaison réglables en continu, serrage avec ajustement automatique, sans entretien,
- levier de commande latéral, s'actionne d'une seule main, sans rotation, avec insert en matière plastique, adapté aux modèles de douchettes courants,
- contours trigonométriques permettant un appui et une préhension ergonomiques,
- support mural avec arêtes arrondies, s'associe harmonieusement au design trigonométrique du contour de la poignée,
- fixation murale monopoint avec compensation de tolérance de 3 mm (= ± 1,5 mm) pour un montage simple et sécurisé,
- réversible gauche/droite,
- convient pour accrocher un siège de douche à suspendre 7847..., 8750...,
- fixation invisible,
- charge maximale 150 kg pour la main courante, 100 kg pour la barre verticale,
- production conforme au règlement (EU) 2017/745 relatif aux dispositifs médicaux,
- avec des éléments d'étanchéité permet d'étanchéifier les points de perçage conformément aux normes (DIN 18534-1),
- conforme aux exigences de la norme DIN 18040,
- livraison avec vis à tête hexagonale en acier inox Ø 6 x 100 mm selon DIN 571 et chevilles pour matériaux de construction pleins.

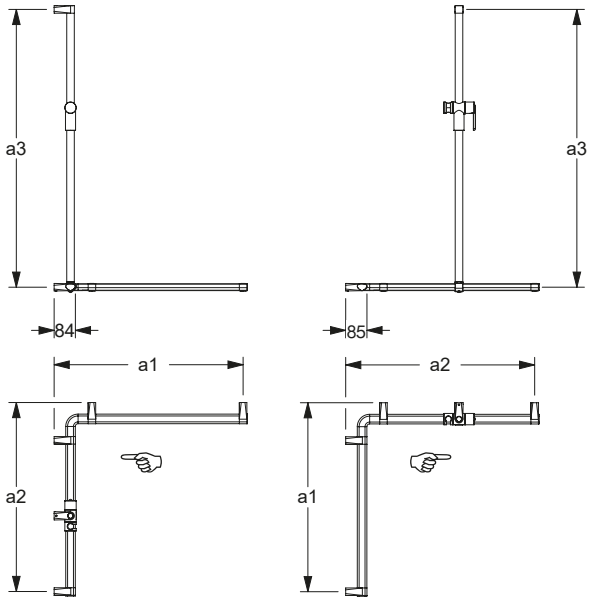

Cavere Steungreep in hoekvorm, met douchekophouder
beweegbaar

- 750 x 1050 x 1200 mm, 1050 x 750 x 1200 mm,
- uit aluminium,
- krasbestendige poedercoating met antibacteriële bescherming (uitgezonderd 091 carbon zwart), meer onder hoofdstuk informatie,
- verkrijgbaar in de Cavere kleuren,
- met verschuifbare glijstang,
- met verstelbare douchekophouder, traploze en soepel lopende hoogte- en hoekinstelling, met zelfaanpassende klemkracht, onderhoudsvrij,
- zijdelings aangebracht bedieningshandgreep voor eenhandsbediening zonder draaibeweging, conische houder geschikt voor verschillende handdouches,
- douchekophouder geschikt voor verschillende handdouches,
- leuning met trigonometrische greep voor ergonomisch steunen en grijpen, met verstelbare douche glijstang,
- geschikt om afneembaar zitje 7847..., 8750..., in te hangen,
- verborgen fixatie.
- max. toelaatbare belasting voor steungreep : 150 kg,
  voor douchekopstang : 100 kg.
- geproduceerd in overeenstemming met Verordening (EU) 2017/745 betreffende medische hulpmiddelen,
- voldoet aan de vereisten van DIN 18040,
- Levering met edelstaal torxschroeven Ø 6 x 70 mm en pluggen voor massieve wanden.

Cavere Main courante de douche avec barre support de douchette
à position réglable

- 750 x 1050 x 1200 mm,
  1050 x 750 x 1200 mm,
- en aluminium,
- revêtement thermolaqué anti-rayure, avec protection antibactérienne intégrée (sauf noir carbone 091), voir chapitre Information,
- livrable en coloris Cavere,
- position de la barre verticale réglable,
- avec support de douchette, hauteur et inclinaison réglables en continu, serrage avec ajustement automatique, sans entretien,
- levier de commande latéral, s'actionne d'une seule main, sans rotation,
- avec insert en matière plastique, adapté aux modèles de douchettes courants,
- contours trigonométriques permettant un appui et une préhension ergonomiques,
- convient pour accrocher un siège de douche à suspendre 7847..., 8750...,
- fixation invisible,
- charge maximale 150 kg pour la main courante, 100 kg pour la barre verticale,
- production conforme au règlement (EU) 2017/745 relatif aux dispositifs médicaux,
- conforme aux exigences de la norme DIN 18040,
- livraison avec vis inox TORX Ø 6 x 70 mm et chevilles pour matériaux de construction pleins.

Steungreep
Main courante de maintien

a1 / mm	a2 / mm	a3 / mm		Antibac	Code	PG 7000
750	1050	1200	☜	●	**7486 105**	565,00 €
750	1050	1200	☞	●	**7486 106**	565,00 €
1050	750	1200	☜	●	**7486 107**	565,00 €
1050	750	1200	☞	●	**7486 108**	565,00 €

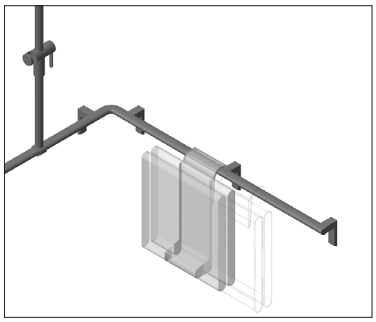

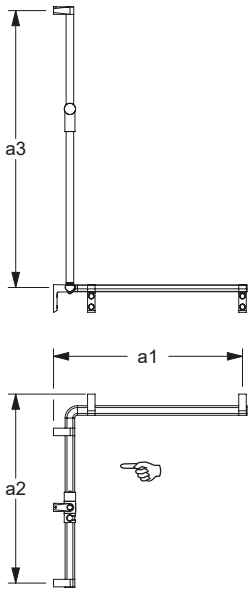

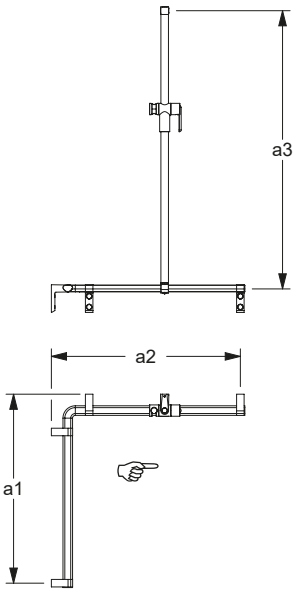

linkse (☜) uitvoering / rechtse (☞) uitvoering, beschrijving zie pag. 474
Version gauche (☜) / Version droite (☞), descriptif voir page 474

Prijs excl. btw / Tarif public H.T.

Steungreep
Main courante de maintien

a1 / mm	a2 / mm	a3 / mm		Antibac	Code	PG 7000
750	1050	1200	☜	●	**7486 115**	565,00 €
750	1050	1200	☞	●	**7486 116**	565,00 €
1050	750	1200	☜	●	**7486 117**	565,00 €
1050	750	1200	☞	●	**7486 118**	565,00 €

Cavere Steungreep in hoekvorm, met douchekophouder
beweegbaar

- 750 x 1050 x 1200 mm, 1050 x 750 x 1200 mm,
- uit aluminium,
- krasbestendige poedercoating met antibacteriële bescherming (uitgezonderd 091 carbon zwart), meer onder hoofdstuk informatie,
- verkrijgbaar in de Cavere kleuren,
- met verstelbare douchekophouderstang
- met verstellbare douchekophouder, traploze en soepel lopende hoogte- en hoekinstelling, met zelfaanpassende klemkracht, onderhoudsvrij,
- zijdelings aangebracht bedieningshandgreep voor eenhandsbediening zonder draaibeweging, Conische houder geschikt voor verschillende handdouches,
- leuning met trigonometrische greep voor ergonomisch steunen en grijpen, met verstelbare douchestang,
- wandhouder met afgeronde randen past harmonieus bij het trigonometrische ontwerp van de handgreep,
- eenpunts wandmontage met 3 mm tolerantie (= ± 1.5mm) voor eenvoudige en veilige installatie,
- links en rechts te gebruiken,
- geschikt om afneembaar zitje 7847..., 8750..., in te hangen,
- verborgen fixatie,
- max. toelaatbare belasting voor steungreep : 150 kg,
  voor douchekopstang : 100 kg,
- geproduceerd in overeenstemming met Verordening (EU) 2017/745 betreffende medische hulpmiddelen,
- met afdichtingselementen voor normconforme afdichting van de boorgaten (DIN 18534-1),
- voldoet aan de vereisten van DIN 18040,
- Levering met edelstaal schroeven met zeskantkop Ø 6 x 100 mm volgens DIN 571 en pluggen voor massieve wanden.

Cavere Main courante de douche avec barre support de douchette
à position réglable

- 750 x 1050 x 1200 mm,
  1050 x 750 x 1200 mm,
- en aluminium,
- revêtement thermolaqué anti-rayure, avec protection antibactérienne intégrée (sauf noir carbone 091), voir chapitre Information,
- livrable en coloris Cavere,
- position de la barre verticale réglable,
- avec support de douchette, hauteur et inclinaison réglables en continu, serrage avec ajustement automatique, sans entretien,
- levier de commande latéral, s'actionne d'une seule main, sans rotation, avec insert en matière plastique, adapté aux modèles de douchettes courants,
- contours trigonométriques permettant un appui et une préhension ergonomiques,
- support mural avec arêtes arrondies, s'associe harmonieusement au design trigonométrique du contour de la poignée,
- fixation murale monopoint avec compensation de tolérance de 3 mm (= ± 1,5 mm) pour un montage simple et sécurisé,
- réversible gauche/droite,
- convient pour accrocher un siège de douche à suspendre 7847..., 8750...,
- fixation invisible,
- charge maximale 150 kg pour la main courante, 100 kg pour la barre verticale,
- production conforme au règlement (EU) 2017/745 relatif aux dispositifs médicaux,
- avec des éléments d'étanchéité permet d'étanchéifier les points de perçage conformément aux normes (DIN 18534-1),
- conforme aux exigences de la norme DIN 18040,
- livraison avec vis à tête hexagonale en acier inox Ø 6 x 100 mm selon DIN 571 et chevilles pour matériaux de construction pleins.

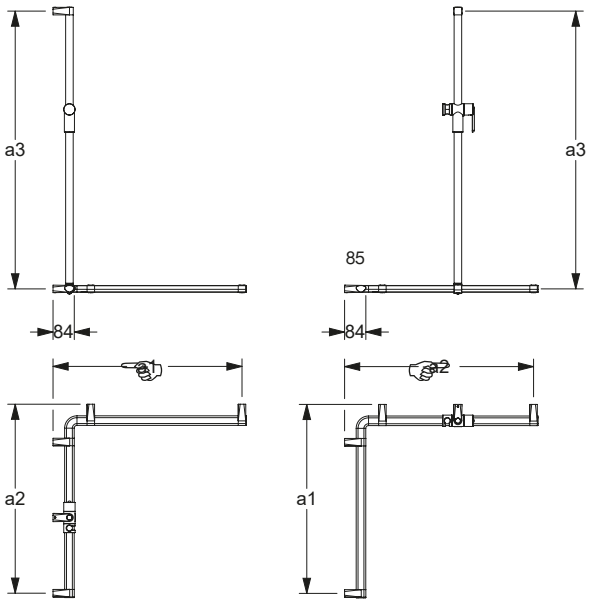

Nadere Omschrijving zie hoofdstuk **Informations détaillées voir chapitre**	**Muur en muurtextuur / Murs - composition de la paroi**				
	Muur uitvolle steen Maçonnerie pleine	Muur uit beton korrelsteen Maçonnerie creuse	Voorwandmontage Fixation par l'avant sur cloisons légères		
	– Béton ≥ B 15 – Volle baksteen ≥ Mz 12 – Kalkzand - volsteen ≥ KS 12 – Natuursteen met dichte voeg – puimsteen – béton ≥ B 15 – brique pleine ≥ Mz 12 – brique silico-calcaire pleine ≥ KS 12 – pierre naturelle avec une structure solide – pierre pleine	– Beton korrelsteen KSL ≥ 12 – Holle baksteen HLz ≥ 12 – Holle betonkorrelsteen ≥ Hbl4, Hbn4 – Andere holle stenen – Beton / lichtbeton – brique silico-calcaire creuse KSL ≥ 12, – brique creuse HLz ≥ 12 – pierre creuse ≥ Hbl4, Hbn4	Bevestigingsplaat uit meervoudig verlijmde hout avec renfort en bois dur (panneau de contreplaqué de plusieurs épaisseurs encollées)	Bevestigingsplaat van staal avec renfort acier	zonder wandversteviging sans renfort
Voor normconforme afdichting van de boorgaten (DIN 18534-1) Etanchéification des points de perçage conformément aux normes (DIN 18534-1) Opklapbaar douchezitje Sièges de douche rabattables 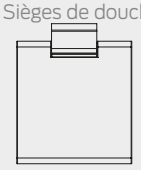 Grondplaat met blinde bevestigingsplaat vario, demontabel Platine de fixation avec cache vario, amovible 	**Montageset / Kit de fixation** **7470 030** 26,00 € 1 Set/kit 1 Set/kit	**Montageset / Kit de fixation** **7470 040** 104,00 € **met** injectiepluggen* **avec** cartouche de mortier* **Montageset / Kit de fixation** **7470 050** 74,00 € **zonder** injectiepluggen **sans** cartouche de mortier 1 Set/kit 1 Set/kit	**Montageset / Kit de fixation** **7470 010** 21,50 € 1 Set/kit 1 Set/kit	**Montageset / Kit de fixation** **7470 020** 19,00 € 1 Set/kit 1 Set/kit	

* Let op: artikel met uiterste datum
* Attention : produit avec date de péremption

Prijs excl. btw / Tarif public H.T.

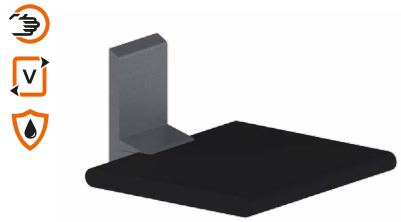

...**met** grondplaat
...avec platine de fixation

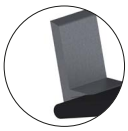

...**zonder** grondplaat
...sans platine de fixation

Opklapbaar douchezitje vario, demontabel
Siège de douche rabattable vario, amovible

met grondplaat **avec** platine de fixation	Code	PG 7000
380 x 462 mm	**7844 381**	573,00 €
450 x 462 mm	**7844 451**	674,00 €

zonder grondplaat **sans** platine de fixation		
380 x 462 mm	**7844 382**	538,00 €
450 x 462 mm	**7844 452**	641,00 €

Opmerking
Versie **zonder grondplaat** alleen voor het later aanbrengen op een reeds aan-wezige grondplaat.

Remarque
Version **sans platine de fixation** uniquement pour un montage ultérieur sur la platine de fixation déjà installée.

Cavere Opklapbaar douchezitje vario, demontabel

- 380 x 462 mm,
  450 x 462 mm,
- uit aluminium,
- krasbestendige poedercoating met antibacteriële bescherming (uitgezonderd 091 carbon zwart), meer onder hoofdstuk informatie,
- verkrijgbaar in de Cavere kleuren,
- met antracietkleurig kussen uit Polyurethaanschuim,
- met corrosiebestendige volle metalen kern,
- met verstelbare remsysteem,
- de stoel wordt automatisch in de verticale stand gehouden,
- plaatbesparend met 97 mm diep,
- eenvoudige montage of demontage door het inschuiven in de grondplaat vario,
- grondplaat uit roestvrij staal, grondstof nº 1.4301 (A2, AISI 304),
- omslag met zachte randen,
- verborgen fixatie,
- voldoet aan de vereisten van DIN 18040 en ÖNORM,
- normconforme afdichting van de boorgaten (DIN 18534-1) in combinatie met NORM-BAU montagesets 7470 ...,
- belastbaarheid: max. 150 kg volgens ISO 17966:2016, statisch geatest tot 200 kg.

ⓘ De montageset moet aan de hand van het type muur worden bepaald en afzonderlijk worden besteld, zie hoofdstuk 🛠.

Cavere Siège de douche rabattable vario, amovible

- 380 x 462 mm,
  450 x 462 mm,
- en aluminium,
- revêtement thermolaqué anti-rayure, avec protection antibactérienne intégrée (sauf noir carbone 091), voir chapitre Information,
- livrable en coloris Cavere,
- rembourrage en mousse de polyuréthane couleur anthracite,
- avec noyau continu en métal anti-corrosif,
- avec système de freinage réglable,
- le siège est automatiquement maintenu en position relevée et a une saillie de 97 mm,
- montage/démontage simple et rapide, le siège s'accroche sur la platine de fixation,
- platine de fixation en inox, qualité nº 1.4301 (A2-AISI 304),
- cache avec arêtes arrondies,
- fixation invisible,
- conforme aux exigences de la norme DIN 18040 et ÖNORM,
- etanchéification des points de perçage conformément aux normes (DIN 18534-1) en combinaison avec les kits de fixation NORMBAU 7470 ...,
- capacité de charge : max. 150 kg selon ISO 17966:2016, testé statiquement jusqu'à 200 kg.

ⓘ Le matériel de fixation doit être défini sur le chantier et adapté selon la configuration et la nature de la cloison. Les kits de fixation sont à commander séparément, voir chapitre 🛠.

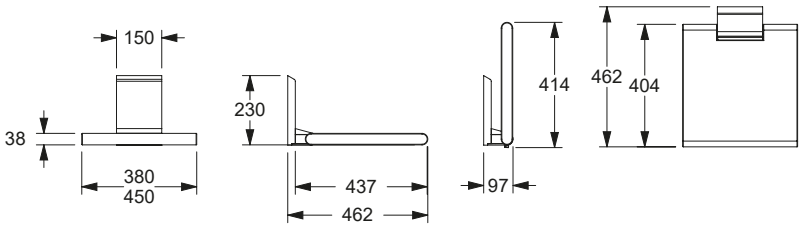

...**met** grondplaat
...avec platine de fixation

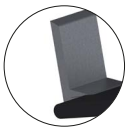

...**zonder** grondplaat
...sans platine de fixation

Opklapbaar douchezitje vario, demontabel
Siège de douche rabattable vario, amovible

met grondplaat **avec** platine de fixation	Code	PG 7000
450 x 462 mm	**7844 456**	699,00 €

zonder grondplaat **sans** platine de fixation		
450 x 462 mm	**7844 457**	661,00 €

Cavere Opklapbaar douchezitje vario, demontabel, met uitsparing

- 450 x 462 mm,
- met uitsparing,
- nadere omschrijving zie boven.

Cavere Siège de douche rabattable vario, amovible, avec découpe ergonomique

- 450 x 462 mm,
- avec découpe ergonomique,
- autres caractéristiques, voir ci-dessus.

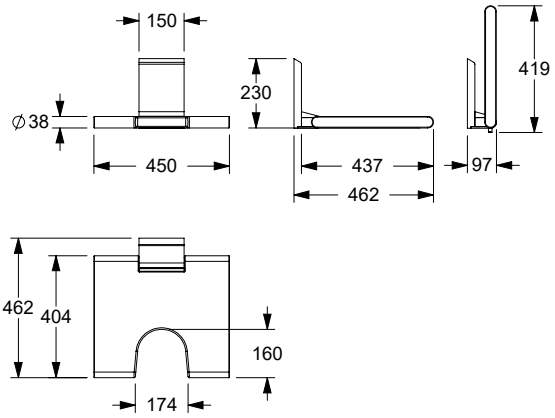

Opklapbaar hangzitje Siège de douche à suspendre	Code	PG 7000
380 x 563 x 410 mm	**7847 380**	1009,00 €
450 x 563 x 410 mm	**7847 450**	1080,00 €

voor douchesteungreep bovenrand **850 mm** naar Din norm
pour main courante de maintien avec arête supérieure à **850 mm** d'après la norme allemande DIN

Cavere Opklapbaar hangzitje voor douchesteungreep

- 380 x 563 x 410 mm,
- 450 x 563 x 410 mm,
- uit aluminium,
- krasbestendige poedercoating met antibacteriële bescherming (uitgezonderd 091 carbon zwart), meer onder hoofdstuk informatie,
- verkrijgbaar in de Cavere kleuren,
- met antracietkleurig kussen uit Polyurethaanschuim,
- met corrosiebestendige volle metalen kern,
- de stoel wordt automatisch in de verticale stand gehouden,
- plaatsbesparend met een uitsprong van 197 mm,
- demontabel aan de Cavere Douchesteungrepen,
- voldoet aan de vereisten van DIN 18040 en ÖNORM,
- belastbaarheid: max. 150 kg volgens ISO 17966:2016, statisch geatest tot 200 kg.

ⓘ Geschikte armleuning 7843 100, zie pag. 48, kan ook achteraf worden gemonteerd.

Cavere Siège de douche rabattable à suspendre

- 380 x 563 x 410 mm,
- 450 x 563 x 410 mm,
- en aluminium,
- revêtement thermolaqué anti-rayure, avec protection antibactérienne intégrée (sauf noir carbone 091), voir chapitre Information,
- livrable en coloris Cavere,
- rembourrage en mousse de polyuréthane couleur anthracite,
- avec noyau continu en métal anti-corrosif,
- le siège est automatiquement maintenu en position relevée et a une saillie de 197 mm,
- à suspendre aux mains courantes Cavere,
- conforme aux exigences de la norme DIN 18040 et ÖNORM,
- capacité de charge : max. 150 kg selon ISO 17966:2016, testé statiquement jusqu'à 200 kg.

ⓘ Accoudoirs adaptables 7843 100 voir page 48, possiblité de montage ultérieur.

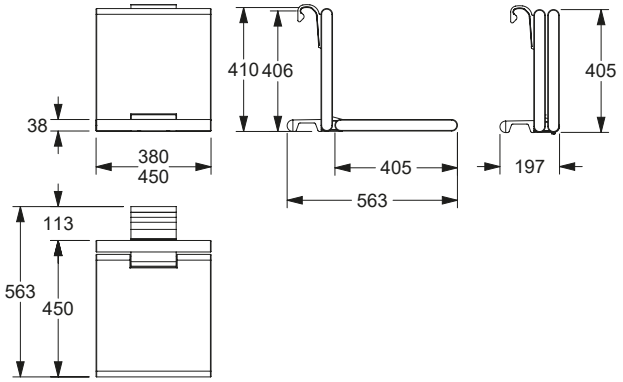

Opklapbaar hangzitje Siège de douche à suspendre	Code	PG 7000
450 x 563 x 410 mm	**7847 455**	1080,00 €

voor douchesteungreep bovenrand **850 mm** naar Din norm
pour main courante de maintien avec arête supérieure à **850 mm** d'après la norme allemande DIN

Cavere Opklapbaar hangzitje voor douchesteungreep met uitsparing

450 x 563 x 410 mm,
- nadere omschrijving zie boven.

Cavere Siège de douche rabattable à suspendre, avec découpe ergonomique

- 450 x 563 x 410 mm,
- autres caractéristiques, voir ci-dessus.

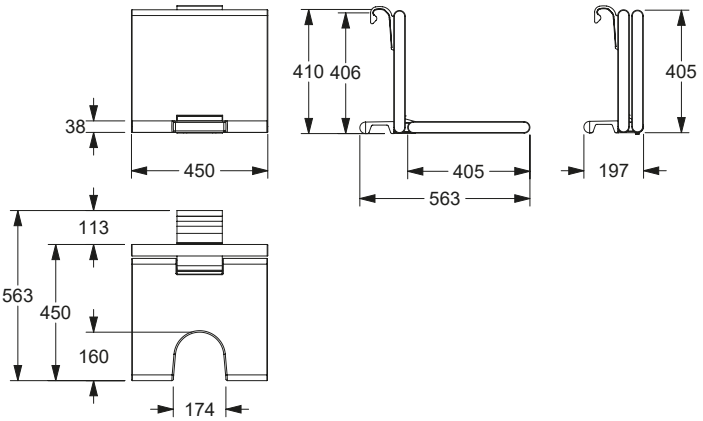

Prijs excl. btw / Tarif public H.T.

Cavere Opklapbaar hangzitje voor douchesteungreep

- 380 x 563 x 406 mm,
- 450 x 563 x 406 mm,
- uit aluminium,
- krasbestendige poedercoating met antibacteriële bescherming (uitgezonderd 091 carbon zwart), meer onder hoofdstuk informatie,
- verkrijgbaar in de Cavere kleuren,
- met antracietkleurig kussen uit Polyurethaanschuim,
- met corrosiebestendige volle metalen kern,
- de stoel wordt automatisch in de verticale stand gehouden,
- plaatsbesparend met een uitsprong van 197 mm,
- demontabel aan de Cavere douche-steungrepen,
- belastbaarheid: max. 150 kg volgens ISO 17966:2016, statisch geatest tot 200 kg.

ⓘ Geschikte armleuning 7843 100, zie pag. 48, kan ook achteraf worden gemonteerd.

Cavere Siège de douche rabattable à suspendre

- 380 x 563 x 406 mm,
- 450 x 563 x 406 mm,
- en aluminium,
- revêtement thermolaqué anti-rayure, avec protection antibactérienne intégrée (sauf noir carbone 091), voir chapitre Information,
- livrable en coloris Cavere,
- rembourrage en mousse de polyuréthane, couleur anthracite,
- avec noyau continu en métal anti-corrosif,
- le siège est automatiquement maintenu en position relevée et a une saillie de 197 mm,
- à suspendre aux mains courantes Cavere,
- capacité de charge : max. 150 kg selon ISO 17966:2016, testé statiquement jusqu'à 200 kg.

ⓘ Accoudoirs adaptables 7843 100 voir page 48, possiblité de montage ultérieur.

Opklapbaar hangzitje Siège de douche à suspendre	Code	PG 7000
380 x 563 x 406 mm	**7847 381**	1009,00 €
450 x 563 x 406 mm	**7847 451**	1080,00 €

voor douchesteungreep bovenrand **770 - 800 mm**
pour main courante de maintien avec arête supérieure à **770 - 800 mm**

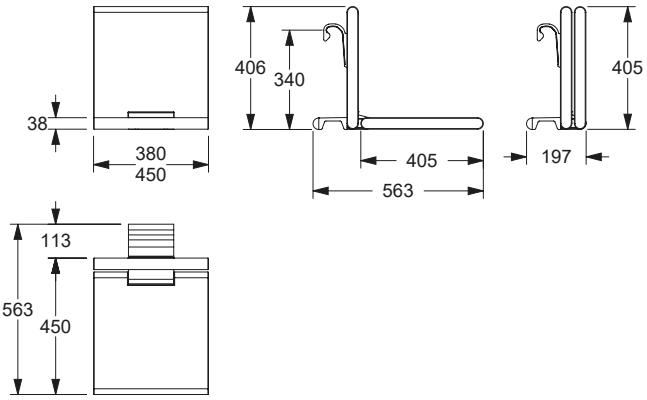

Cavere Opklapbaar hangzitje voor douchesteungreep met uitsparing

- 450 x 563 x 406 mm,
- nadere omschrijving zie boven.

Cavere Siège de douche rabattable à suspendre, avec découpe ergonomique

- 450 x 563 x 406 mm,
- autres caractéristiques, voir ci-dessus.

Opklapbaar hangzitje Siège de douche à suspendre	Code	PG 7000
450 x 563 x 406 mm	**7847 456**	1080,00 €

voor douchesteungreep bovenrand **770 - 800 mm**
pour main courante de maintien avec arête supérieure à **770 - 800 mm**

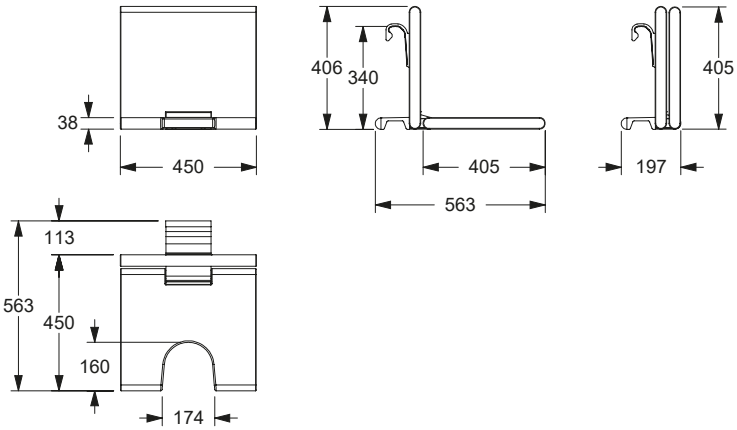

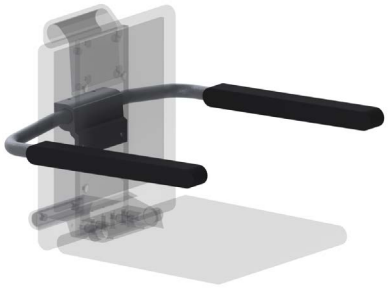

Care Armsteunen, op later tijdstrip monteerbaar

- 590 x 509 x 100 mm,
- uit aluminium/roestvrij staal
- krasbestendige poedercoating met antibacteriële bescherming (uitgezonderd 091 carbon zwart en 019 Wit), meer onder hoofdstuk informatie,
- verkrijgbaar in de Cavere kleuren, en in wit 019
- lange armleuning, gelijk met de voorzijde van de zitting,
- met antracietkleurig kussen uit Polyurethaanschuim,
- met instelbare rem,
- de armsteun wordt automatisch in de verticale stand gehouden,
- plaatsbesparend, gelijk met de rugleuning,
- op later tijdstrip monteerbaar op opklapbaar hangzitje.

Care Accoudoirs adaptables

- 590 x 509 x 100 mm,
- en aluminium / inox,
- revêtement thermolaqué anti-rayure, avec protection antibactérienne intégrée (sauf noir carbone 091 et 019 Blanc), voir chapitre Information,
- livrables en coloris Cavere et en blanc 019
- accoudoirs longs, les extrémités sont alignées sur l'extrémité de l'assise,
- rembourrage en mousse de polyuréthanne, couleur anthracite,
- avec système de freinage réglable,
- en position relevée, les accoudoirs sont maintenus et sont alignés sur le dossier, avec un encombrement réduit,
- pour montage ultérieur sur siège de douche à suspendre.

Armsteunen Accoudoirs adaptables	Code	PG 7000
590 x 509 x 100 mm	**7843 100**	515,00 €

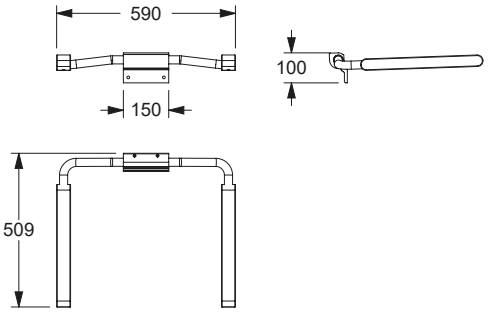

Prijs excl. btw / Tarif public H.T.

Cavere Stoeltje

- 594 x 408 x 510 mm,
- zithoogte 480 mm, zitbreedte 450 mm, conform DIN 18024-2/18040-1,
- soepel zitje gemaakt uit PUR-integraal schium, kleur zwart of lichtgrijs,
- met twee geïntegreerde handgrepen,
- met uitsparing en opening voor afwatering,
- poten met krasbestendige poedercoating met antibacteriële bescherming (uitgezonderd 091 carbon zwart), meer onder hoofdstuk informatie,
- verkrijgbaar in de Cavere kleuren,
- max. toelaatbare belasting : 150 kg.

Cavere Tabouret

- 594 x 408 x 510 mm,
- hauteur de l'assise 480 mm, largeur de l'assise 450 mm suivant la norme DIN 18040-1 ,
- rembourrage de l'assise en polyuréthanne coloris noir ou gris clair,
- avec deux poignées latérales intégrées,
- avec découpe ergonomique et écoulement d'eau,
- pieds avec revêtement thermolaqué anti-rayure, avec protection antibactérienne intégrée (sauf noir carbone 091), voir chapitre Information,
- livrable en coloris Cavere,
- charge maximale 150 kg.

Stoeltje Tabouret	Code	PG 7010
594 x 408 x 510 mm soepel zitje zwart assise col. noir	**7844 345**	496,00 €
594 x 408 x 510 mm soepel zitje lichtgrijs assise col. gris clair	**7844 346**	496,00 €

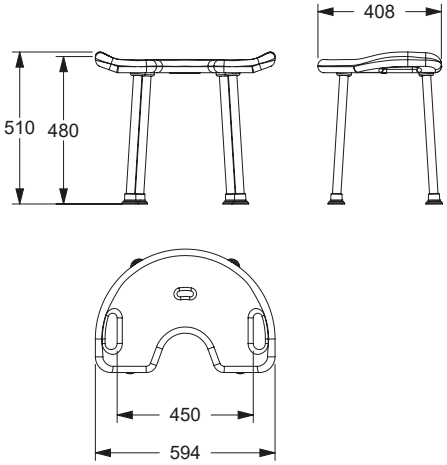

Ook geschikt voor de serie:
Ascento modulaire zitoplossing,
vanaf pagina 411.

Également adapté à la série :
Ascento Solution de siège modulaire,
à partir de la page 411.

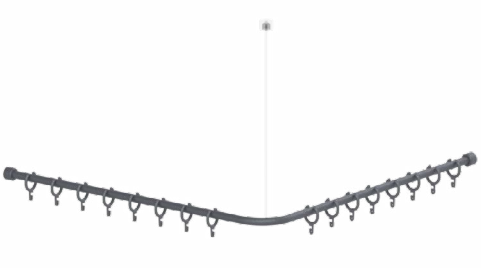

Douchegordijnstang **Tringle pour rideau de douche**	Code	PG 7010
a_1/a_2 = 800 mm met 16 gordijnringen avec 16 anneaux	**7382 080**	119,00 €
a_1/a_2 = 900 mm met 17 gordijnringen avec 17 anneaux	**7382 090**	133,00 €
a_1/a_2 = 1000 mm met 17 gordijnringen avec 17 anneaux	**7382 100**	148,00 €
a_1/a_2 = 1100 mm met 19 gordijnringen avec 19 anneaux	**7382 110**	163,00 €
a_1/a_2 = 1200 mm met 21 gordijnringen avec 21 anneaux	**7382 120**	176,00 €
a_1/a_2 = 1300 mm met 23 gordijnringen avec 23 anneaux	**7382 130**	189,00 €
a_1/a_2 = 1400 mm met 23 gordijnringen avec 23 anneaux	**7382 140**	205,00 €
a_1/a_2 = 1500 mm met 25 gordijnringen avec 25 anneaux	**7382 150**	217,00 €

Cavere Douchegordijnstang met gordijnringen

- a_1/a_2 = ... mm, Ø 20 mm,
- kan op maat ingekort worden,
- uit aluminium,
- krasbestendige poedercoating met antibacteriële bescherming (uitgezonderd 091 carbon zwart), meer onder hoofdstuk informatie,
- verkrijgbaar in de Cavere kleuren,
- voorgeboorde plafondbefestiging,
- gordijnringen inbegrepen in kleur :

  voor douchegordijnstang kleur 092, gordijnringen wit (019),

  voor douchegordijnstang kleur 095, gordijnringen donkergrijs (018),

  voor douchegordijnstang kleur 096 , gordijnringen manhattan (067),

  voor douchegordijnstang kleur 091, gordijnringen zwart (016),
  voor douchegordijnstang kleur 093, gordijnringen manhattan (067),
- wandbevestiging met axiale bevestigings schroeven,
- verborgen fixatie.
- Levering met edelstaal torxschroeven Ø 6 x 70 mm en pluggen voor massieve wanden.

ⓘ Op anvraag verkrijgbaar in andere lengten.
Plafond steun afzonderlijk te bestellen.

Cavere Tringle pour rideau de douche avec anneaux

- a_1/a_2 = ... mm, Ø 20 mm,
- peut être raccourcie sur mesure de chaque côté,
- en aluminium,
- revêtement thermolaqué anti-rayure, avec protection antibactérienne intégrée (sauf noir carbone 091), voir chapitre Information,
- livrable en coloris Cavere,
- avec filetage pour fixation d'une rehausse plafond,
- avec anneaux pour rideau de douche :

  pour tringle coloris 092
  anneaux en coloris blanc (019),

  pour tringle coloris 095
  anneaux coloris gris foncé (018),

  pour tringle coloris 096
  anneaux coloris gris manhattan (067),

  pour tringle coloris 091
  anneaux coloris noir (016),

  pour tringle coloris 093
  anneaux coloris manhattan (067),
- fixation murale avec vis axiale,
- fixation invisible,
- livraison avec vis inox TORX Ø 6 x 70 mm et chevilles pour matériaux de construction pleins.

ⓘ Autres dimensions sur demande.
La rehausse plafond est à commander séparément.

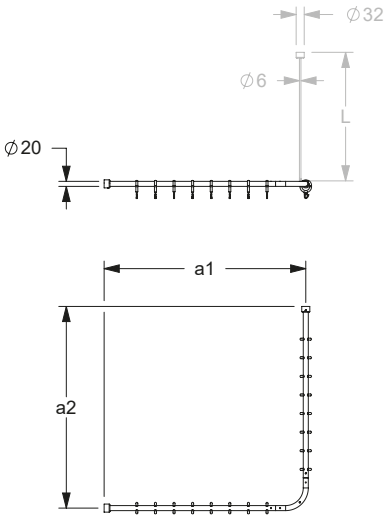

Kleur /coloris 019

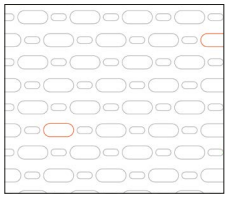
Kleur /coloris 051

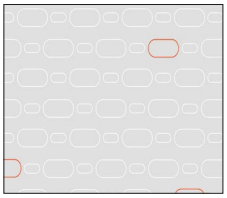
Kleur /coloris 052

Kleur /coloris 054

Kleur /coloris 059

Douchegordijnen

- hoogte 2000 mm, breedte ... mm,
- voor douchegordijnstang 7382...
- **gemaakt uit 100 % Polyester, antibacterieel, schimmeldodend, verkrijgbaar in :**
  - **kleur 019 :** wit met structuur,
  - **kleur 051 :** wit ovaal patroon,
  - **kleur 052 :** grijs ovaal patroon,
  - **kleur 054 :** wit diagonale strepen,
- **douchegordijn ... zwaar ontvlambaar,**
  - **kleur 059 : wit uit Trevira CS,**
  - schimmeldodend,
  - Bouwmateriaal klasse B1, DIN 4102, zwaar ontvlambaar,
- wasbaar op 40°, geschikt voor desinfectie tot 60 graden,
- sneldrogend, waterafstotend,
- met messing vernikkelde ogen voor gordijnringen,
- voorzien van een zoom rondom en ecoband aan de onderzijde.
- Op aanvraag verkrijgbaar in andere lengten.

ⓘ Vergrote afbeelding van de douchegordijnen zie ☞.

We hebben voorbeelden van stofontwerpen, graag aanvragen.

Rideau de douche

- hauteur 2000 mm, largeur ... mm,
- pour tringles 7382...,
- **en 100 % polyester, avec protection antibactérienne durable, fongicide, livrable en coloris :**
  - **019,** blanc gaufré,
  - **051,** blanc à motifs ovales,
  - **052,** gris à motifs ovales,
  - **054,** blanc à rayures diagonales blanches,
- **rideau de douche, modèle difficilement inflammable :**
  - **coloris 059 blanc en Trevira CS,**
  - fongicide.
  - classement B1, DIN 4102, difficilement inflammable,
- lavable jusqu'à 40°, convient pour une désinfection jusqu'à 60°,
- hydrofuge, à séchage rapide,
- avec œillets pour anneaux
- finition par ourlets supérieur et latéraux, ourlet inférieur avec bande écologique,
- Autres dimensions sur consultation.

ⓘ Photo agrandie des rideaux de douche, voir ☞.

Echantillons sur simple demande.

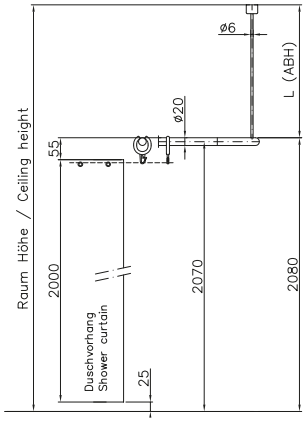

Douchegordijnstang pour tringle	Aantal ringen oeillets	Beschrijving Référence	Code. Code article PG 1900	019	051 / 052	054	059
800 mm	15	2100 x 2000 mm	**0787 340 ...**	130,00 €	152,00 €	312,00 €	312,00 €
900 mm	16	2400 x 2000 mm	**0787 350 ...**	133,00 €	158,00 €	347,00 €	347,00 €
1000 mm	16	2400 x 2000 mm	**0787 350 ...**	133,00 €	158,00 €	347,00 €	347,00 €
1100 mm	18	2700 x 2000 mm	**0787 360 ...**	143,00 €	171,00 €	386,00 €	386,00 €
1200 mm	20	3000 x 2000 mm	**0787 370 ...**	149,00 €	178,00 €	425,00 €	425,00 €
1300 mm	22	3300 x 2000 mm	**0787 380 ...**	159,00 €	192,00 €	462,00 €	462,00 €
1400 mm	22	3300 x 2000 mm	**0787 380 ...**	159,00 €	192,00 €	462,00 €	462,00 €
1500 mm	24	3600 x 2000 mm	**0787 390 ...**	172,00 €	206,00 €	500,00 €	500,00 €

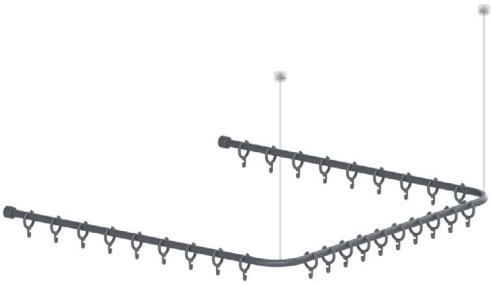

Douchegordijnstang **Tringle pour rideau de douche**	Code	PG 7010
a_1/a_2 = 900 mm met 28 gordijnringen avec 28 anneaux	**7382 320**	280,00 €
a_1/a_2 = 1000 mm met 28 gordijnringen avec 28 anneaux	**7382 330**	292,00 €
a_1/a_2 = 1100 mm met 30 gordijnringen avec 30 anneaux	**7382 340**	306,00 €
a_1/a_2 = 1200 mm met 34 gordijnringen avec 34 anneaux	**7382 350**	319,00 €
a_1/a_2 = 1300 mm met 36 gordijnringen avec 36 anneaux	**7382 360**	330,00 €
a_1/a_2 = 1400 mm met 36 gordijnringen avec 36 anneaux	**7382 370**	344,00 €
a_1/a_2 = 1500 mm met 40 gordijnringen avec 40 anneaux	**7382 380**	356,00 €

Cavere Douchegordijnstang met gordijnringen

- a_1/a_2 = ... mm, Ø 20 mm,
- kan op maat ingekort worden,
- uit aluminium,
- krasbestendige poedercoating met antibacteriële bescherming (uitgezonderd 091 carbon zwart), meer onder hoofdstuk informatie,
- verkrijgbaar in de Cavere kleuren,
- voorgeboorde plafondbefestiging,
- met twee aansluitschroefdraden voor twee plafondophangingen
- gordijnringen inbegrepen in kleur :

  voor douchegordijnstang kleur 092, gordijnringen wit (019),

  voor douchegordijnstang kleur 095, gordijnringen donkergrijs (018),

  voor douchegordijnstang kleur 096 , gordijnringen manhattan (067),

  voor douchegordijnstang kleur 091, gordijnringen zwart (016),

  voor douchegordijnstang kleur 093, gordijnringen manhattan (067),
- wandbevestiging met axiale bevestigings schroeven,
- verborgen fixatie.
- Levering met edelstaal torxschroeven Ø 6 x 70 mm en pluggen voor massieve wanden.

ⓘ Op anvraag verkrijgbaar in andere lengten. Plafond steun afzonderlijk te bestellen.

Cavere Tringle pour rideau de douche avec anneaux

- a_1/a_2 = ... mm, Ø 20 mm,
- peut être raccourcie sur mesure de chaque côté,
- en aluminium,
- revêtement thermolaqué anti-rayure, avec protection antibactérienne intégrée (sauf noir carbone 091), voir chapitre Information,
- livrable en coloris Cavere,
- avec filetages de raccordement pour deux rehausses plafond,
- avec anneaux pour rideau de douche :

  pour tringle coloris 092
  anneaux en coloris blanc (019),

  pour tringle coloris 095
  anneaux coloris gris foncé (018),

  pour tringle coloris 096
  anneaux coloris gris manhattan (067),

  pour tringle coloris 091
  anneaux coloris noir (016),

  pour tringle coloris 093
  anneaux coloris manhattan (067),
- fixation murale avec vis axiale,
- fixation invisible,
- livraison avec vis inox TORX Ø 6 x 70 mm et chevilles pour matériaux de construction pleins.

ⓘ Autres dimensions sur demande. La rehausse plafond est à commander séparément.

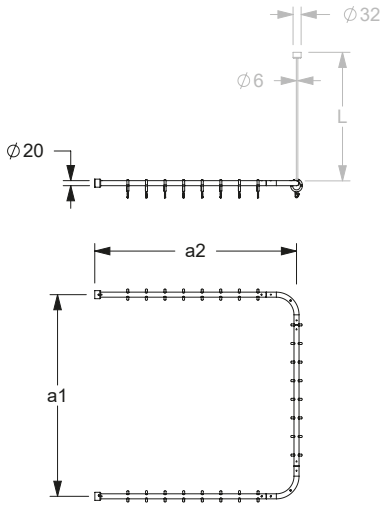

Kleur/coloris 019

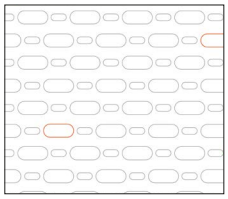
Kleur/coloris 051

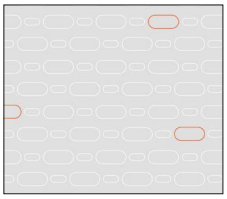
Kleur/coloris 052

Kleur/coloris 054

Kleur/coloris 059

Douchegordijnen, tweedelig

- hoogte 2000 mm, breedte ... mm,
- voor douchegordijnstang 7382 3..,
- **gemaakt uit 100 % Polyester, antibacterieel, schimmeldodend, verkrijgbaar in :**
  - **kleur 019 :** wit met structuur,
  - **kleur 051 :** wit ovaal patroon,
  - **kleur 052 :** grijs ovaal patroon,
  - **kleur 054 :** wit diagonale strepen,
- **douchegordijn ... zwaar ontvlambaar,**
  - **kleur 059 wit uit Trevira CS,**
  - schimmeldodend,
  - Bouwmateriaal klasse B1, DIN 4102, zwaar ontvlambaar,
- wasbaar op 40°, geschikt voor desinfectie tot 60 graden,
- sneldrogend, waterafstotend,
- met messing vernikkelde ogen voor gordijnringen,
- voorzien van een zoom rondom en ecoband aan de onderzijde,
- op aanvraag verkrijgbaar in andere lengten.

ⓘ Vergrote afbeelding van de douchegordijnen in hoofdstuk ⌂.
We hebben voorbeelden van stofontwerpen, graag aanvragen.

Rideau de douche, en deux parties

- hauteur 2000 mm, largeur ... mm,
- pour tringles 7382 3..,
- **en 100 % polyester, avec protection antibactérienne durable, fongicide, livrable en :**
  - **coloris 019,** blanc gaufré,
  - **coloris 051,** blanc à motifs ovales,
  - **coloris 052,** gris à motifs ovales,
  - **coloris 054,** blanc à rayures diagonales blanches,
- **rideau de douche, modèle difficilement inflammable :**
  - **coloris 059 blanc en Trevira CS,**
  - fongicide.
  - classement B1, DIN 4102, difficilement inflammable,
- lavable jusqu'à 40°, convient pour une désinfection jusqu'à 60°,
- hydrofuge, à séchage rapide,
- avec œillets en laiton nickelé pour anneaux,
- finition par ourlets supérieurs et latéraux, ourlet inférieur avec bande écologique,
- autres dimensions sur consultation.

ⓘ Photo agrandie des rideaux de douche, voir chapitre ⌂.
Echantillons sur simple demande.

Douchegordijnstang pour tringle a_1/a_2	Aantal-ringen oeillets	Beschrijving Référence deel 1 / deel 2 x 2000 mm partie 1 / partie 2 x 2000 mm	Productcode Code article PG 1900	019	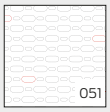 051 052	054	059
800 mm	24	1200/2100 x 2000 mm	**0787 610 ...**	222,00 €	268,00 €	505,00 €	505,00 €
900 mm	27	1200/2400 x 2000 mm	**0787 620 ...**	228,00 €	276,00 €	545,00 €	545,00 €
1000 mm	27	1500/2400 x 2000 mm	**0787 630 ...**	241,00 €	286,00 €	581,00 €	581,00 €
1100 mm	29	1500/2700 x 2000 mm	**0787 640 ...**	252,00 €	298,00 €	618,00 €	618,00 €
1200 mm	33	1800/3000 x 2000 mm	**0787 650 ...**	272,00 €	326,00 €	699,00 €	699,00 €
1300 mm	35	1800/3300 x 2000 mm	**0787 660 ...**	280,00 €	338,00 €	735,00 €	735,00 €
1400 mm	35	1800/3300 x 2000 mm	**0787 660 ...**	280,00 €	338,00 €	735,00 €	735,00 €
1500 mm	39	2100/3600 x 2000 mm	**0787 670 ...**	292,00 €	352,00 €	808,00 €	808,00 €

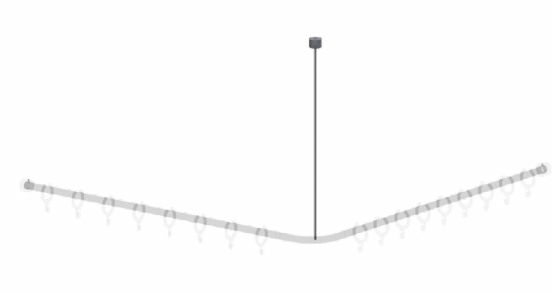

Cavere Plafondsteun

Voor Cavere douchgordijnstangen.

- lengte 500 mm, 1000 mm,
- uit aluminium, Ø 6 mm,
- krasbestendige poedercoating met antibacteriële bescherming (uitgezonderd 091 carbon zwart), meer onder hoofdstuk informatie,
- verkrijgbaar in de Cavere kleuren,
- voor aansluiting met draadeind diameter Ø 20 mm tot bovenkant gordijnstang,
- Plafond aansluiting met axiaal bevestiging schroef,
- op maat inkorten mogelijk,
- verborgen fixatie.
- Levering met edelstaal torxschroeven Ø 6 x 70 mm en pluggen voor massieve wanden.

ⓘ Andere lengtes op aanvraag.
Afstandhouders voor verlaagd plafond beschikbaar op aanvraag.

Cavere Rehausse plafond

Pour tringles pour rideaux de douche Cavere.

- longueur 500, 1000mm,
- en aluminium, Ø 6 mm,
- revêtement thermolaqué anti-rayure, avec protection antibactérienne intégrée (sauf noir carbone 091), voir chapitre Information,
- livrable en coloris Cavere,
- pour filetage de raccordement sur tube Ø 20 mm, jusqu'au bord supérieur de la tringle,
- fixation plafond avec vis axiale,
- peut être recoupée à la longueur souhaitée,
- fixation invisible,
- livraison avec vis inox TORX Ø 6 x 70 mm et chevilles pour matériaux de construction pleins.

ⓘ Autres longueurs sur demande.
Rehausses pour faux-plafond livrables sur demande.

Plafondsteun Rehausse plafond	Code	PG 7010
L= 500 mm	**7382 050**	44,75 €
L= 1000 mm	**7382 060**	67,00 €

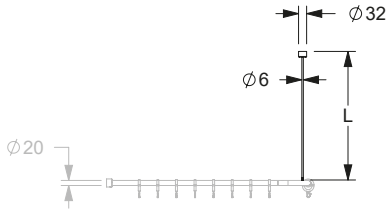

Gordijnring

- 46 x 8 mm, 58 x 8 mm,
- voor douchegordijnstangen Ø 20, Ø 32 mm
- gemaakt uit nylon, optionele permanente bescherming tegen bacteriën, meer onder hoofdstuk informatie,
- verkrijgbaar in de NORMBAU-kleuren 016, 018, 019 en 067.

Anneau

- 46 x 8 mm, 58 x 8 mm,
- pour tringles Ø 20, 32 mm,
- en nylon, en option avec protection antibactérienne intégrée, voir chapitre Information,
- coloris : 016, 018, 019 ou 067.

Gordijnring Anneau	Code	PG 1500
voor douchegordijnstang **7382 ...,Ø 20 mm** pour tringles **7382 ...**, **Ø 20 mm**		
46 x 8 mm	**0361 330**	3,05 €
46 x 8 mm Antibac	**4361 330**	3,35 €
voor douchegordijnstang **7381 ...**, **Ø 32 mm** pour tringles **7381 ...**, **Ø 32 mm**		
58 x 8 mm	**0361 430**	3,05 €
58 x 8 mm Antibac	**4361 430**	3,35 €

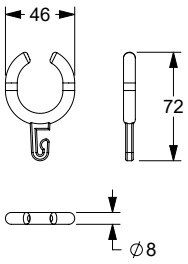

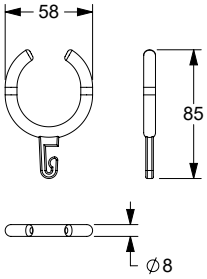

SAVO
LIQUID
THE NO

Douchegordijnstang Tringle pour rideau de douche	Code	PG 7010
L= 1000 mm met 12 gordijnringen avec 12 anneaux	**7382 220**	134,00 €
L= 1500 mm met 17 gordijnringen avec 17 anneaux	**7382 230**	183,00 €
L= 2200 mm met 19 gordijnringen avec 19 anneaux	**7381 240**	242,00 €

Cavere Douchegordijnstang met gordijnringen

- lengte 1000, 1500 mm, Ø 20 mm, lengte 2200 mm, Ø 32 mm,
- kan op maat ingekort worden,
- uit aluminium,
- *L = 2200 mm, gemaakt van roestvrij staal, materiaal nr. 1.4301 (A2, AISI 304),
- krasbestendige poedercoating met antibacteriële bescherming (uitgezonderd 091 carbon zwart), meer onder hoofdstuk informatie,
- verkrijgbaar in de Cavere kleuren,
- gordijnringen inbegrepen in kleur:
  voor douchegordijnstang kleur 092, gordijnringen wit (019),
  voor douchegordijnstang kleur 095, gordijnringen donkergrijs (018),
  voor douchegordijnstang kleur 096, gordijnringen manhattan (067),
  voor douchegordijnstang kleur 091, gordijnringen zwart (016),
  voor douchegordijnstang kleur 093, gordijnringen manhattan (067),
- voor douchegordijnstang Ø 20 mm : Wand montage met axiale bevestigings schroef,
- voor douchegordijnstang Ø 32 mm : met rozetten Ø 70 mm voor verborgen befestiging,
- Levering schroeven en pluggen.

ⓘ Op anvraag verkrijgbaar in andere lengten.
Nylon gordijnringen kunnen nabesteld worden.
Boorgaten voor plafondbevestiging op aanvraag.

Cavere Tringles droites avec anneaux

- longueur 1000, 1500 mm, Ø 20 mm, longueur 2200 mm, Ø 32 mm,
- peut être raccourcie à la dimension souhaitée,
- en aluminium,
- *L = 2200 mm, en inox, qualité nº 1.4301 (A2, AISI 304), finition mate,
- revêtement thermolaqué anti-rayure, avec protection antibactérienne intégrée (sauf noir carbone 091), voir chapitre Information,
- livrable en coloris Cavere,
- avec anneaux pour rideau de douche :
  pour tringle coloris 092
  anneaux en coloris blanc (019),
  pour tringle coloris 095
  anneaux coloris gris foncé (018),
  pour tringle coloris 096
  anneaux coloris gris manhattan (067),
  pour tringle coloris 091
  anneaux coloris noir (016),
  pour tringle coloris 093
  anneaux coloris manhattan (067),
- pour tringles droites Ø 20 mm : fixation murale avec vis axiale,
- pour tringles droites Ø 32 mm : avec rosaces Ø 70 mm, fixation invisible,
- livraison avec vis et chevilles.

ⓘ Autres dimensions sur demande.
Des anneaux supplémentaires peuvent être commandés.
Filetage pour rehausse plafond sur demande.

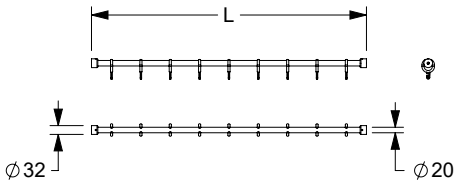

Kleur /coloris 019

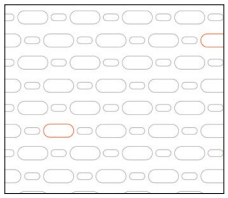
Kleur /coloris 051

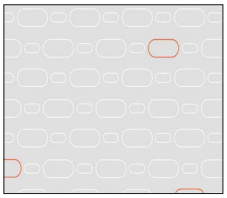
Kleur /coloris 052

Kleur /coloris 054

Kleur /coloris 059

Douchegordijnen

- hoogte 2000 mm, breedte ... mm,
- voor douchegordijnstang 7382...
- **gemaakt uit 100 % Polyester, antibacterieel, schimmeldodend, verkrijgbaar in :**
  - **kleur 019 :** wit met structuur,
  - **kleur 051 :** wit ovaal patroon,
  - **kleur 052 :** grijs ovaal patroon,
  - **kleur 054 :** wit diagonale strepen,
- **douchegordijn ... zwaar ontvlambaar,**
  - **kleur 059 : wit uit Trevira CS,**
  - schimmeldodend,
  - Bouwmateriaal klasse B1, DIN 4102, zwaar ontvlambaar,
- wasbaar op 40°, geschikt voor desinfectie tot 60 graden,
- sneldrogend, waterafstotend,
- met messing vernikkelde ogen voor gordijnringen,
- voorzien van een zoom rondom en ecoband aan de onderzijde.
- op aanvraag verkrijgbaar in andere lengten.

ⓘ Vergrote afbeelding van de douchegordijnen zie ↗.

We hebben voorbeelden van stofontwerpen, graag aanvragen.

Rideau de douche

- hauteur 2000 mm, largeur ... mm,
- pour tringles 7382...,
- **en 100 % polyester, avec protection antibactérienne durable, fongicide, livrable en coloris :**
  - **019,** blanc gaufré,
  - **051,** blanc à motifs ovales,
  - **052,** gris à motifs ovales,
  - **054,** blanc à rayures diagonales blanches,
- **rideau de douche, modèle difficilement inflammable :**
  - **coloris 059 blanc en Trevira CS,**
  - fongicide.
  - classement B1, DIN 4102, difficilement inflammable,
- lavable jusqu'à 40°, convient pour une désinfection jusqu'à 60°,
- hydrofuge, à séchage rapide,
- avec œillets pour anneaux
- finition par ourlets supérieur et latéraux, ourlet inférieur avec bande écologique,
- autres dimensions sur consultation.

ⓘ Photo agrandie des rideaux de douche, voir ↗.

Echantillons sur simple demande.

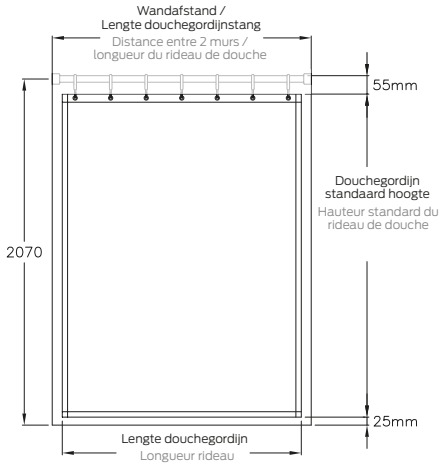

Douchegordijnstang pour tringle Lengte longueur	Aantal ringen Oeillets	Beschrijving Référence	Code Code article PG 1900	019	051 / 052	054	059
500 - 910 mm	9	1200 x 2000 mm	**0787 310 ...**	94,00 €	114,00 €	198,00 €	198,00 €
911 - 1180 mm	11	1500 x 2000 mm	**0787 320 ...**	109,00 €	131,00 €	235,00 €	235,00 €
1181 - 1450 mm	13	1800 x 2000 mm	**0787 330 ...**	121,00 €	147,00 €	270,00 €	270,00 €
1451 - 1730 mm	15	2100 x 2000 mm	**0787 340 ...**	130,00 €	152,00 €	312,00 €	312,00 €
1731 - 2000 mm	16	2400 x 2000 mm	**0787 350 ...**	133,00 €	158,00 €	347,00 €	347,00 €
2001 - 2200 mm	18	2700 x 2000 mm	**0787 360 ...**	143,00 €	171,00 €	386,00 €	386,00 €

...**met** grondplaat
...avec platine de fixation

...**zonder** grondplaat
...sans platine de fixation

Opklapbare muursteun vario, demontabel
Barre d'appui vario rabattable, amovible

met grondplaat **avec** platine de fixation	Code	PG 7000
L= 850 mm	**7447 030**	536,00 €
zonder grondplaat **sans** platine de fixation		
L= 850 mm	**7447 130**	500,00 €

Opmerking
Versie **zonder grondplaat** alleen voor het later aanbrengen op een reeds aan-wezige grondplaat.

Remarque
Version **sans platine de fixation** uniquement pour un montage ultérieur sur la platine de fixation déjà installée.

Cavere Opklapbare muursteun vario, demontabel

- lengte 850 mm,
- uit aluminium,
- krasbestendige poedercoating met antibacteriële bescherming (uitgezonderd 091 carbon zwart), meer onder hoofdstuk informatie,
- verkrijgbaar in de Cavere kleuren,
- met trigonometrische greep voor ergonomisch steunen en grijpen,
- wandhouder met afgeronde randen past harmonieus bij het trigonometrische ontwerp van de handgreep,
- plaatsbesparend door centraal scharnier mechanisme,
- links en rechts te gebruiken,
- met robuuste en onderhoudsvrije scharnier,
- met instelbare rem,
- eenvoudige montage of demontage door het inschuiven in de grondplaat vario,
- grondplaat uit roestvrij staal, grondstof nº 1.4301 (A2, AISI 304),
- kan ook worden gebruikt als douche spatscherm in combinatie met Care douchegordijen voor douche spatscherm,
- verborgen fixatie,
- belasting volgens DIN 18040 1-2,
- belastbaarheid: max. 100 kg volgens ISO 17966:2016, statisch geatest tot 150 kg,
- geproduceerd in overeenstemming met Verordening (EU) 2017/745 betreffende medische hulpmiddelen.

ⓘ De montageset moet aan de hand van het type muur worden bepaald en afzonderlijk worden besteld, zie hoofdstuk 🛠.

Cavere Barre d'appui rabattable vario, amovible

- longueur 850 mm,
- en aluminium,
- revêtement thermolaqué anti-rayure, avec protection antibactérienne intégrée (sauf noir carbone 091), voir chapitre Information,
- livrable en coloris Cavere,
- contours trigonométriques permettant un appui et une préhension ergonomiques,
- support mural avec arêtes arrondies, s'associe harmonieusement au design trigonométrique du contour de la poignée,
- faible encombrement grâce à un mécanisme central,
- réversible gauche/droite,
- articulation dotée d'un roulement fiable,
- avec système de freinage réglable,
- montage/démontage simple et rapide, la tringle s'accroche sur la platine de fixation vario,
- platine de fixation en inox, qualité nº 1.4301 (A2-AISI 304),
- en combinaison avec les rideaux de douche Care pour protection de gicleur de douche 0787015 / 0787056 peut également être utilisé comme protection de gicleur de douche,
- selon la norme DIN 18040 1-2,
- capacité de charge : max. 100 kg selon ISO 17966:2016, testé statiquement jusqu'à 150 kg,
- production conforme au règlement (EU) 2017/745 relatif aux dispositifs médicaux.

ⓘ Le matériel de fixation doit être défini sur le chantier et adapté selon la configuration et la nature de la cloison. Les kits de fixation sont à commander séparément, voir chapitre 🛠.

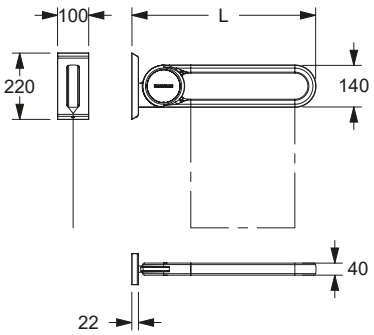

Kleur /colour 019

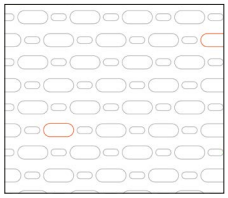

Kleur /colour 051

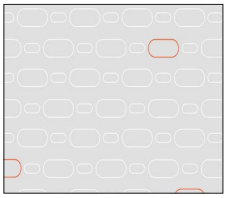

Kleur /colour 052

Kleur /colour 054

Kleur /colour 059

Douchegordijnen

- 605 x 715 mm, 605 x 615 mm, voor douchegordijnstang 7447 030, 7447 130,
- met doorlopende klittenbandsluiting,
- **gemaakt uit 100 % Polyester, antibacterieel, schimmeldodend, verkrijgbaar in :**
  - **kleur 019 :** wit met structuur,
  - **kleur 051 :** wit ovaal patroon,
  - **kleur 052 :** grijs ovaal patroon,
  - **kleur 054 :** wit diagonale strepen,
- **douchegordijn ... zwaar ontvlambaar,**
  - **kleur 059 wit uit Trevira CS,**
  - schimmeldodend,
  - Bouwmateriaal klasse B1, DIN 4102, zwaar ontvlambaar,
- wasbaar op 40°, geschikt voor desinfectie tot 60 graden,
- sneldrogend, waterafstotend,
- op aanvraag verkrijgbaar in andere lengten.

ⓘ Vergrote afbeelding van de douchegordijnen zie ☞.
We hebben voorbeelden van stofontwerpen, graag aanvragen.

Rideau anti-éclaboussure

- 605 x 715 mm, 605 x 615mm, pour tringle rabattable 7447 030, 7447 130,
- avec bande auto-agrippante continue,
- **en 100 % polyester, avec protection antibactérienne durable, fongicide, livrable en coloris :**
  - **019,** blanc gaufré,
  - **051,** blanc à motifs ovales,
  - **052,** gris à motifs ovales,
  - **054,** blanc à rayures diagonales blanches,
- **rideau anti-éclaboussure, modèle difficilement inflammable :**
  - **coloris 059 blanc en Trevira CS,**
  - fongicide.
  - classement B1, DIN 4102, difficilement inflammable,
- lavable jusqu'à 40°, convient pour une désinfection jusqu'à 60°,
- hydrofuge, à séchage rapide,
- Autres dimensions sur consultation.

ⓘ Photo agrandie des rideaux de douche, voir ☞.
Echantillons sur simple demande.

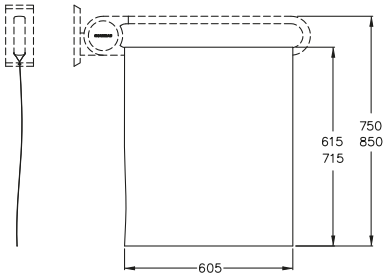

Geschikt voor Douchegordijnsteun vario /
pour tringle rabattable vario

7447 030 / 7447 130

Geschikt voor Douchegordijnsteun pour tringle	Beschrijving/afmeting Référence/dimensions	Productcode Code article PG 1900	019	051 052	054	059
7447 030 7447 130	605 x 715 mm	**0787 051 ...**	71,50 €	75,00 €	136,00 €	136,00 €
7447 030 7447 130	605 x 615 mm	**0787 056 ...**	71,50 €	75,00 €	136,00 €	136,00 €

meer beschrijving zie hoofdstuk Informations détaillées voir chapitre	Muur en muurtextuur / Murs - composition de la paroi				
	Muur uitvolle steen Maçonnerie pleine	Muur uit beton korrelsteen Maçonnerie creuse	Voorwandmontage Fixation par l'avant sur cloisons légères		
	– Béton ≥ B 15 – Volle baksteen ≥ Mz 12 – Kalkzand - volsteen ≥ KS 12 – Natuursteen met dichte voeg – puimsteen – béton ≥ B 15 – brique pleine ≥ Mz 12 – brique silico-calcaire pleine ≥ KS 12 – pierre naturelle avec une structure solide – pierre pleine	– Beton korrelsteen KSL ≥ 12 – Holle baksteen HLz ≥ 12 – Holle betonkorrelsteen ≥ Hbl4, Hbn4 – Andere holle stenen – brique silico-calcaire creuse KSL ≥ 12, – brique creuse HLz ≥ 12 – pierre creuse ≥ Hbl4, Hbn4	Bevestigingsplaat uit meervoudig verlijmde hout avec renfort en bois dur (panneau de contreplaqué de plusieurs épaisseurs encollées)	Bevestigingsplaat van staal avec renfort acier	zonder wandversteviging sans renfort
Voor normconforme afdichting van de boorgaten (DIN 18534-1) Etanchéification des points de perçage conformément aux normes (DIN 18534-1)	**Montageset / Kit de fixation** **7470 030** 26,00 €	**Montageset / Kit de fixation** **7470 040** 104,00 € **met** injectiepluggen* **Montageset / Kit de fixation** **7470 050** 74,00 € **zonder** injectiepluggen **sans** cartouche de mortier	**Montageset / Kit de fixation** **7470 010** 21,50 €	**7470 020** 19,00 €	
Opklapbare muursteun vario, demontabel Barre d'appui/ vario, amovible 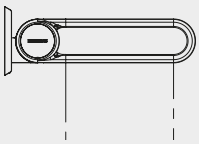	1 Set /kit	1 Set /kit	1 Set /kit	1 Set /kit	
Muursteun vario, demontabel Barre d'appui murale vario, amovible 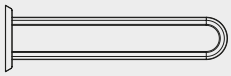	1 Set /kit	1 Set /kit	1 Set /kit	1 Set /kit	
Grondplaat met blinde bevestigingsplaat vario, demontabel Platine de fixation avec cache vario, amovible 	1 Set /kit	1 Set /kit	1 Set /kit	1 Set /kit	
Montageplaat voor de bevestiging van – Muursteun/ Opklapbare muursteun Plaque de fixation pour – barre d'appui rabatt./murale					**Montageplaat** **Plaque de fixation** 200 x 850 mm **7448 481** 350,00 € 1 Set /kit

* Let op: artikel met uiterste datum
* Attention : produit avec date de péremption

Prijs excl. btw / Tarif public H.T.

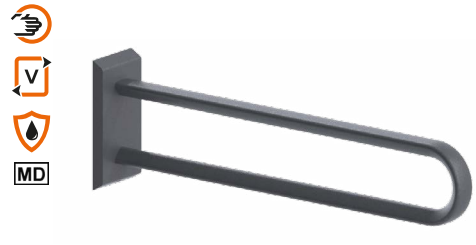

...**met** grondplaat
...avec platine de fixation

...**zonder** grondplaat
...sans platine de fixation

Muursteun vario, demontabel
Barre d'appui murale vario, amovible

met grondplaat **avec** platine de fixation	Code	PG 7000
L= 600 mm	**7467 010**	325,00 €
L= 725 mm	**7467 020**	347,00 €
L= 850 mm	**7467 030**	365,00 €

zonder grondplaat
sans platine de fixation

L= 600 mm	**7467 110**	289,00 €
L= 725 mm	**7467 120**	313,00 €
L= 850 mm	**7467 130**	329,00 €

Opmerking
Versie **zonder grondplaat** alleen voor het later aanbrengen op een reeds aan-wezige grondplaat.

Remarque
Version **sans platine de fixation** uniquement pour un montage ultérieur sur la platine de fixation déjà installée.

Cavere Muursteun vario, demontabel

- lengte 600, 725 en 850 mm,
- uit aluminium,
- krasbestendige poedercoating met antibacteriële bescherming (uitgezonderd 091 carbon zwart), meer onder hoofdstuk informatie,
- verkrijgbaar in de Cavere kleuren,
- met trigonometrische greep voor ergonomisch steunen en grijpen,
- wandhouder met afgeronde randen past harmonieus bij het trigonometrische ontwerp van de handgreep,
- links en rechts te gebruiken,
- eenvoudige montage of demontage door het inschuiven in de grondplaat vario,
- grondplaat uit roestvrij staal, grondstof nº 1.4301 (A2, AISI 304),
- kan achteraf worden uitgerust met toiletrolhouder 7449 110,
- max. toelaatbare belasting : 100 kg,
- normconforme afdichting van de boorgaten (DIN 18534-1) in combinatie met NORMBAU montagesets 7470 ...,
- geproduceerd in overeenstemming met Verordening (EU) 2017/745 betreffende medische hulpmiddelen,
- voldoet aan de vereisten van DIN 18040,
- Levering zonder schroeven en pluggen.

ⓘ De montageset moet aan de hand van het type muur worden bepaald en afzonderlijk worden besteld, zie hoofdstuk 🛠.

Verschillende muursteunen vario, demontabel, zijn geschikt voor vaak voorkomende montage en demontage (bijv. hotels en revalidatiecentra).

Cavere Barre d'appui murale vario, amovible

- longueurs 600, 725 ou 850 mm,
- en aluminium,
- revêtement thermolaqué anti-rayure, avec protection antibactérienne intégrée (sauf noir carbone 091), voir chapitre Information,
- livrable en coloris Cavere,
- contours trigonométriques permettant un appui et une préhension ergonomique,
- support mural avec arêtes arrondies, s'associe harmonieusement au design trigonométrique du contour de la poignée,
- réversible gauche/droite,
- montage/démontage simple et rapide, la barre d'appui s'accroche sur la platine de fixation vario,
- plaque de fixation en inox, qualité nº 1.4301 (A2-AISI 304),
- un porte-rouleau 7449 110 peut être adapté ultérieurement,
- charge maximale 100 kg,
- etanchéification des points de perçage conformément aux normes (DIN 18534-1) en combinaison avec les kits de fixation NORMBAU 7470 ...,
- production conforme au règlement (EU) 2017/745 relatif aux dispositifs médicaux,
- conforme aux exigences de la norme DIN 18040.

ⓘ Le matériel de fixation doit être défini sur le chantier et adapté selon la configuration et la nature de la cloison. Les kits de fixation sont à commander séparément, voir chapitre 🛠.

Pour une utilisation près d'un WC, un porte-rouleau adaptable peut être commandé séparément.

Les barres d'appui murale vario, amovibles, sont conçues pour un montage et démontage fréquents (par exemple pour les hôtels et les cliniques de réadaptation).

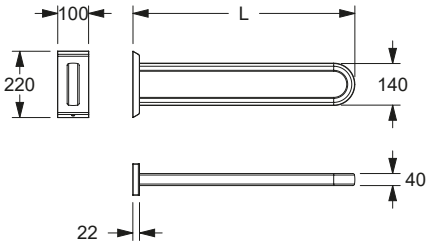

Kantelbare spiegel

- 590 x 500 mm,
- met zijdelings spiegelhouders en bedieningshendel, uit roestvrij staal, grondstof nº 1.4301 (A2, AISI 304),
- krasbestendige poedercoating met antibacteriële bescherming (uitgezonderd 091 carbon zwart), meer onder hoofdstuk informatie,
- met kip-element, verkrijgbaar in de Cavere kleuren, spiegel in kristalglas met afgeronde vormen,
- bevestigd op een stalen grondplaat, kantelbaar tot 25º,
- instelling van de verstelkracht mogelijk,
- met edelstaal rozet Ø 70 mm voor verborgen bevestiging,
- Levering met edelstaal torxschroeven Ø 6 x 70 mm en pluggen voor massieve wanden.

ⓘ Lamp, op later tijdstip monteerbaar zie pag 65.

Miroir inclinable

- 590 x 500 mm,
- avec supports latéraux et poignée en inox, qualité nº 1.4301 (A2-AISI 304),
- revêtement thermolaqué anti-rayure, avec protection antibactérienne intégrée (sauf noir carbone 091), voir chapitre Information,
- avec éléments basculants en coloris Cavere,
- avec arêtes polies et arêtes arrondies,, sur support métallique, inclinaison réglable en continu jusqu'à 25º
- la force de réglage peut être ajustée,
- avec rosaces inox Ø 70 mm pour fixation invisible,
- livraison avec vis inox TORX Ø 6 x 70 mm et chevilles pour matériaux de construction pleins.

ⓘ Luminaire adaptable, voir page 65.

Kantelbare spiegel Miroir inclinable	Code	PG 7010
590 x 500 mm	**7466 112**	718,00 €

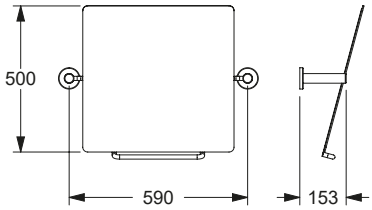

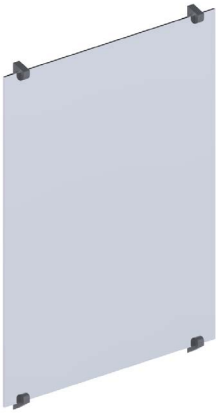

Spiegel

- breedte 600 mm, hoogte 600, 1000 mm,
- uit floatglas 5 mm,
- hoekvorm, gepolijste randen.

Cavere Spiegelklem

- 50 x 69 x 25 mm,
- uit aluminium,
- krasbestendige poedercoating met antibacteriële bescherming (uitgezonderd 091 carbon zwart), meer onder hoofdstuk informatie,
- verkrijgbaar in de Cavere kleuren,
- voor de bevestiging van een spiegel met een dikte tot 4 - 6 mm,
- set bestaande uit 2 houders voor onder en 2 voor boven,
- met antislip voor spiegel,
- verborgen fixatie.
- Levering met edelstaal torxschroeven Ø 5 x 60 mm en pluggen voor massieve wanden.

Miroir

- largeur : 600 mm, hauteur : 600, 1000 mm,
- en verre flotté, 5 mm,
- carré, bords polis.

Cavere Support miroir

- 50 x 69 x 25 mm,
- en aluminium,
- revêtement thermolaqué anti-rayure, avec protection antibactérienne intégrée (sauf noir carbone 091), voir chapitre Information,
- livrable en coloris Cavere,
- pour miroirs de 4 - 6 mm d'épaisseur,
- jeu de quatre supports pour un miroir,
- avec dispositif anti-glisse pour miroir,
- fixation invisible,
- livraison avec vis inox TORX Ø 5 x 60 mm et chevilles pour matériaux de construction pleins.

Spiegel Miroir	Code	PG 1500
600 x 600 mm	**0514 150**	118,00 €
600 x 1000 mm	**0514 170**	188,00 €

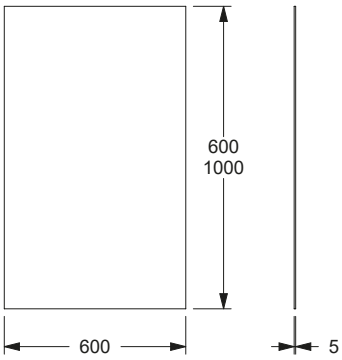

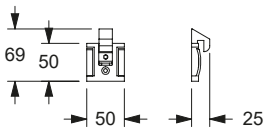

Spiegelklem Support miroir	Code	PG 7010
50 x 69 x 25 mm Set bestaande uit 4 houders Jeu de 4 supports	**7500 200**	45,50 €

Prijs excl. btw / Tarif public H.T.

Bedieningshendel, op later tijdstip monteerbaar

- Ø 10 mm, uit edelstaal, grondstof nº 1.4401 (A4, AISI 316),
- fijn-mat oppervlak,
- handvat gemaakt uit nylon, optionele permanente bescherming tegen bacteriën,
- verkrijgbaar in de Nylon-kleuren,
- supplement bij de kantelbare spiegels uit de NY.466-serie,
- zijdelings beweegbaar, instelling van de verstelkracht mogelijk,
- zowel links als rechts te monteren,
- voor een muurafstad tot maximum 150 mm.

Levier de réglage, adaptable

- Ø 10 mm, en inox, qualité nº 1.4401 (A4-AISI 316),
- finition mate,
- poignée en nylon, en option avec protection antibactérienne intégrée,
- coloris : voir palette de teintes Nylon,
- adaptable sur miroirs inclinables série NY.466...,
- pivotant à droite et à gauche, la force de réglage du levier peut être ajustée,
- fixation à droite ou à gauche du miroir,
- convient pour vasques sur bâti-support jusqu'à 150 mm.

Bedieningshendel Levier de réglage	Code	PG 2000
NY.466.450	**0466 450**	149,00 €
NY.466.455 Antibac	**4466 450**	166,00 €

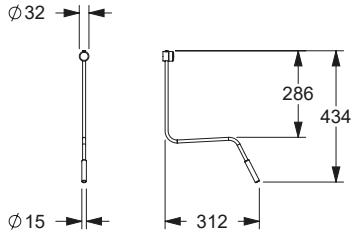

Lamp, op later tijdstip monteerbaar

- 408 x 108 x 40 mm,
- uit aluminium,
- 8 Watt 220 - 230 V input, LED-lamp,
- NEN 600 lm,
- veiligheidssysteem IP 44, waterdicht,
- met kabel, kabellengte 27 cm en behuizing voor contactklem,
- Lamp kan op een later tijdstip aan spiegel worden geklemd met een breedte tot 6 mm.

Luminaire adaptable sur miroirs inclinables

- 408 x 108 x 40 mm,
- en aluminium,
- 8 W - 220-230 V, éclairage à LED,
- flux lumineux : 600 lm,
- protection d'étanchéité IP 44, contre les projections d'eau,
- avec câble longueur 27 cm et boîtier de branchement,
- fixation par serrage sur miroirs jusqu'à 6 mm d'épaisseur.

Lamp Luminaire	Code	PG 0700
408 x 108 x 40mm	**0300 669**	119,00 €

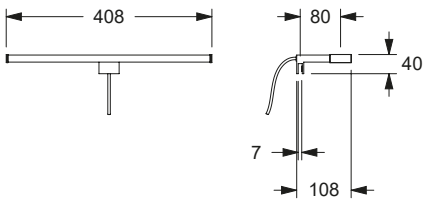

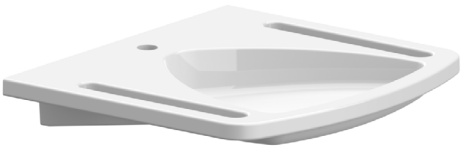

Wastafel Code PG 7010
Vasque ergonomique

zonder overloop
sans trop-plein

600 x 550 mm **met** opening voor kraanwerk **avec** perçage pour robinetterie	**7530 600**	605,00 €
600 x 550 mm **zonder** opening voor kraanwerk **sans** perçage pour robinetterie	**7530 680** (Levertijd 4-6 weken) (délai 4-6 semaines)	605,00 €

met overloop
avec trop-plein

600 x 550 mm **met** opening voor kraanwerk **avec** perçage pour robinetterie	**7530 650**	629,00 €
600 x 550 mm **zonder** opening voor kraanwerk **sans** perçage pour robinetterie	**7530 660** (Levertijd 4-6 weken) (délai 4-6 semaines)	629,00 €

Wastafel

- 600 x 550 mm,
- uit mineraal gietwerk, mat glanzend, met poriënvrije oppervlakte,
- kleur wit,
- ergonomisch binnenbekken met brede uitsparing,
- afgeronde vormgeving voor ondersteuning van de armen,
- 2 latterale grepen om op te steunen en vast te nemen om dichter bij de wastafel te komen, ook bruikbaar als handdoek houder,
- de contour vorm aan de voorzijde zorgt voor een goede grip om zichzelf naar de wastafel te trekken,
- ruime plaats voor toiletartikkelen,
- met of zonder overloop,
- met of zonder kraangat,
- voor bevestiging met houtdraadbouten,
- door de platte onderkant toegankelijk voor rolstoelen norm DIN 18040,
- belastbaar tot 150 kg volgens DIN EN 14688,
- CE markering volgens product reglement constructie nr. 305/2011,
- wastafel met overloop incl. overloopfitting.

Zonder armatuur en sifon.

Reparatie set voor het wegwerken van beschadigingen is op aanvraag leverbaar.

Voor wastafel zonder overloop:
de volgende systemen kunnen worden toegepast als overloop op de Cavere-wastafel :
Geberit, sifon 'Clou'
Viega, sifon '5420.1'

Vasque ergonomique

- 600 x 550 mm,
- en fonte minérale, brillant satiné, surface non poreuse,
- wcoloris blanc,
- cuvette ergonomique élargie en partie avant,
- façade arrondie avec surface plane pour appui et soutien confortable des bras,
- deux barres d'appui latérales permettent de s'appuyer et de s'approcher de la vasque, également utilisables comme porte-serviettes,
- la forme du contour avant assure une bonne préhension permettant de se tirer vers la vasque,
- larges emplacements pour articles de toilette,
- avec ou sans trop-plein,
- avec ou sans perçage pour robinetterie,
- fixation par vis à double filetage,
- fond plat permettant l'accès aux fauteuils roulants suivant la norme DIN 18040,
- peut résister jusqu'à 150 kg suivant DIN EN 14688,
- marquage CE suivant la règlementation des produits de construction nº 305/2011,
- vasque avec trop-plein, garniture de trop-plein incluse.

Sans robinetterie, ni siphon.

Kit pour réparation d'impacts sur la vasque, livrable sur demande.

Pour vasques sans trop-plein :
Systèmes de vidage avec trop-plein pouvant être installés avec les vasques Cavere:
Geberit, raccordement avec déclenchement par levier "Clou"
Viega, vidage avec fonction de trop-plein intégrée "5420.1"

Tekening **zonder overloop**
Dessin **sans trop-plein**

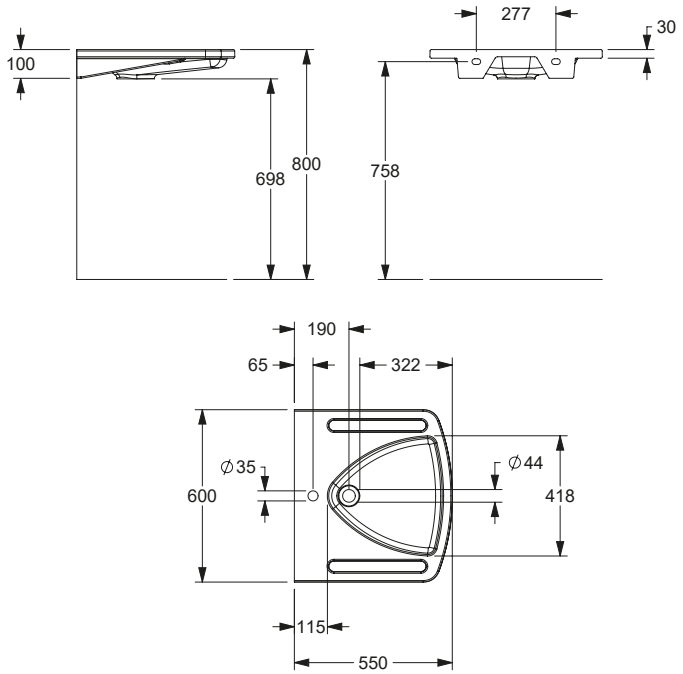

ALUMINIUM SERIES

Cavere® Care

		Cavere Care	**Accessories Cavere FlexCare**	Accessories poedercoating revêtement thermolaqué
	Ontwerpbereik toilet ruimte Espace WC	24 - 37	**76 - 83**	86 - 87
	Ontwerpbereik douche ruimte Espace douche	38 - 67		88 - 89
	Ontwerpbereik wastafel Espace lavabo	68 - 72		90 - 98

Individualiteit door modulariteit

De Cavere FlexCare-serie biedt door haar modulaire opbouw een individueel design voor elke wastafel. De Cavere FlexRail kan als basiselement van het railsysteem uitgebreid worden met negen verschillende producten. Dit maakt via hun schikking een hoge flexibiliteit mogelijk in de planning, uitrusting en gebruik.

La personnalisation par la modularité

Grâce à sa conception modulaire, la gamme Cavere FlexCare confère un design personnalisé à chaque lavabo. Le rail Cavere FlexCare, composant essentiel du système de rails, peut être complété par neuf autres produits. Cela permet une grande flexibilité dans la planification, l'équipement et l'utilisation lors de son installation.

Cavere® FlexCare

Voorbeeldcombinaties van Cavere® FlexCare

Exemples de combinaisons Cavere® FlexCare

Cavere FlexGlashouder
Cavere FlexPorte-verre
7100 031
zie pagina / voir page 121

Cavere FlexRail 660 mm
Cavere FlexRail 660 mm
7100 002
zie pagina / voir page 115

Cavere FlexTray
Cavere FlexTray
7100 040
zie pagina / voir page 116

Cavere FlexHaak
Cavere FlexPatère
7100 029
zie pagina / voir page 118

Cavere FlexZeepdispenser
Cavere FlexDistributeur de savon
7100 026
zie pagina / voir page 120

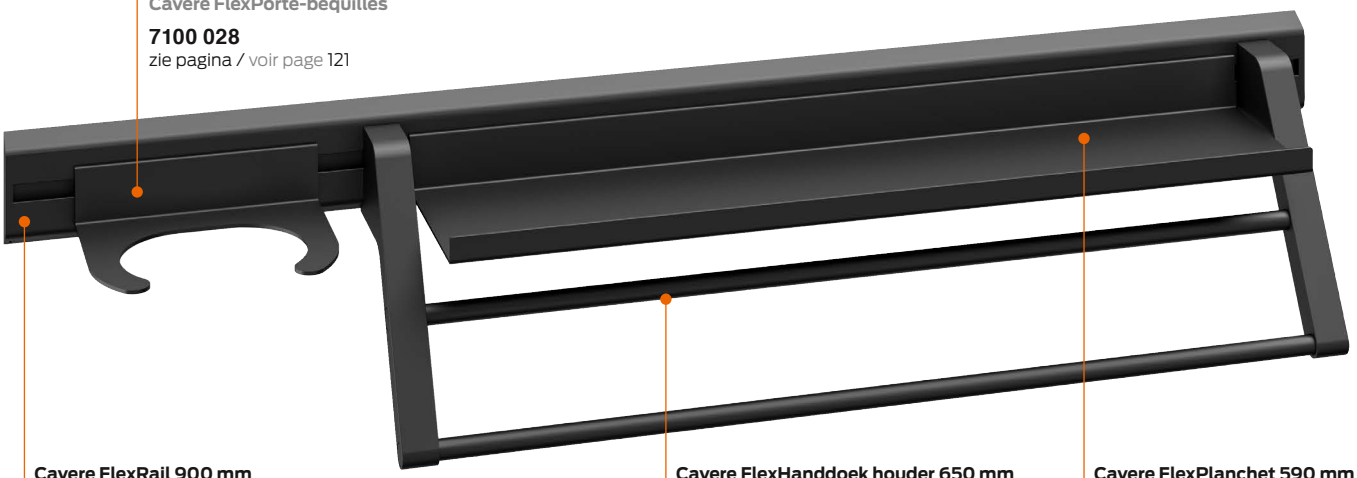

Cavere FlexKrukhouder
Cavere FlexPorte-béquilles
7100 028
zie pagina / voir page 121

Cavere FlexRail 900 mm
Cavere FlexRail 900 mm
7100 003
zie pagina / voir page 115

Cavere FlexHanddoek houder 650 mm
Cavere FlexPorte-serviettes 650 mm
7100 021
zie pagina / voir page 119

Cavere FlexPlanchet 590 mm
Cavere FlexTablette 590 mm
7100 012
zie pagina / voir page 118

Cavere FlexRail 300 mm
Cavere FlexRail 300 mm
7100 001
zie pagina / voir page 115

Cavere FlexGlashouder
Cavere FlexPorte-verre
7100 031
zie pagina / voir page 121

Cavere FlexZeephouder
Cavere FlexPorte-savon
7100 027
zie pagina / voir page 120

Cavere FlexHaak
Cavere FlexPatère
7100 029
zie pagina / voir page 118

Cavere FlexPlanchet 290 mm
Cavere FlexTablette 290 mm
7100 010
zie pagina / voir page 118

Cavere FlexRail 300 mm
Cavere FlexRail 300 mm
7100 001
zie pagina / voir page 153

Prijs excl. btw / Tarif public H.T.

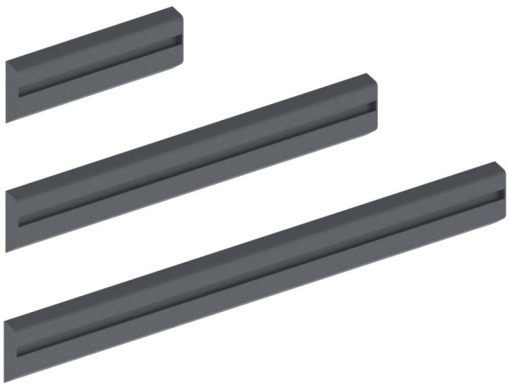

...inclusief Eindkappen
...embouts inclus

Cavere FlexRail

- Basiselement voor het Cavere FlexCare-railsysteem,
- * totale lengte 310, 670, 910 mm (incl. 10 mm voor eindkappen),
- uit aluminium,
- krasbestendige poedercoating met antibacteriële bescherming (uitgezonderd 091 carbon zwart), meer onder hoofdstuk informatie,
- leverbaar in de Cavere-kleuren,
- inhangrails voor de Cavere FlexCare-accessoires,
- Cavere FlexRail tweedelig bestaand uit: het montageframe en de daarin inhangbare wandrails,
- levering met inox Torx-schroeven Ø 5 x 60 mm en pluggen voor solide materialen,
- kan zonder boren op tegels worden bevestigd met behulp van de Lijm montage set 7100 006,
- maximaal toelaatbare belasting van de FlexRail met lijmtechniek: 4 kg,
- aanbevolen bestelhoeveelheid:
  FlexRail 300 mm – 1 Lijm montage set,
  FlexRail 660 mm – 2 Lijm montage sets,
  FlexRail 900 mm – 3 Lijm montage sets.

Cavere FlexRail

- composant essentiel du système de rails Cavere FlexCare,
- * longueurs disponibles : 310, 670, 910 mm (incl. 10 mm pour les embouts),
- en aluminium,
- revêtement thermolaqué anti-rayure, avec protection antibactérienne intégrée (sauf noir carbone 091), voir chapitre Information,
- disponible dans les coloris de la palette de teintes Cavere,
- rail de suspension d'accessoires Cavere FlexCare,
- le rail Cavere FlexCare se compose de deux parties : la barre de montage et le rail mural qui peut y être accroché,
- fourni avec des vis Inox Torx Ø 5 x 60 mm et des chevilles pour matériaux pleins,
- le kit de fixation par collage 7100 006 permettent un montage sur carrelage sans perçage,
- charge maximale autorisée pour FlexRail avec fixation par collage : 4 kg,
- quantité conseillée :
  FlexRail 300 mm – 1 kit de fixation par collage,
  FlexRail 660 mm – 2 kits de fixation par collage,
  FlexRail 900 mm – 3 kits de fixation par collage.

FlexRail FlexRail	Code	PG 7010
L= 300 mm*	**7100 001**	91,50 €
L= 660 mm*	**7100 002**	117,00 €
L= 900 mm*	**7100 003**	143,00 €
Vervangende eindkappen, 2 stuks (rechts en links) Embouts de rechange, 2 pièces (côté droit et gauche)	**7100 005**	18,00 €

Lijm montage set

- voor het monteren zonder boren van geschikte producten op tegels,
- kan worden verwijderd zonder resten achter te laten,
- uithardingstijd lijm: 12 uur,
- set bestaat uit: zakje lijm 11 gram, plakband, schoonmaakdoekje,
- 24 maanden minimaal houdbaar.

Kit de fixation par collage

- pour une fixation sur carrelage sans perçage de produits appropriés,
- dépose sans résidus,
- temps de durcissement de la colle : 12 heures,
- kit composé de : sachet de colle 11 g, bandes adhésives, chiffon de nettoyage,
- durée de conservation minimale de 24 mois.

Lijm montage set Kit de fixation par collage	Code	PG 7010
Set Kit	**7100 006**	10,25 €

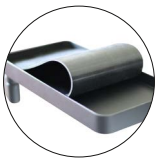

...inclusief siliconen bekleding
...insert en silicone inclus

Cavere FlexTray

- om in de Cavere FlexRail te hangen,
- Totale afmetingen 308 x 158 x 104 mm,
- Legblad 303 x 153 x 30 mm, ca. 465 cm²,
- uit aluminium,
- krasbestendige poedercoating met antibacteriële bescherming (uitgezonderd 091 carbon zwart), meer onder hoofdstuk informatie,
- leverbaar in de Cavere-kleuren,
- Legblad met daaronder liggende zwenkarm met een uitstrekking van 600 mm,
- flexibel zwenkgebied tot 180 graden,
- legblad met slipvaste siliconen bekleding in de kleuren:
  transparant (000) voor FlexTray kleuren 092/093,
  donkergrijs (018) voor FlexTray kleuren 091/095/096,
- max. toegelaten belasting: 4 kg,
- verborgen bevestiging van de FlexTray door de meegeleverde schroef,
- passend op het Cavere FlexCare-railsysteem,
- kan worden gecombineerd met Cavere FlexWandhouder (voor latere wandmontage).

Cavere FlexTray

- à suspendre sur le rail Cavere FlexCare,
- dimensions hors tout 308 x 158 x 104 mm,
- tablette 303 x 153 x 30 mm, env. 465 cm²,
- en aluminium,
- revêtement thermolaqué anti-rayure, avec protection antibactérienne intégrée (sauf noir carbone 091), voir chapitre Information,
- disponible dans les coloris de la palette de teintes Cavere,
- tablette sur bras pivotant, avec projection de 600 mm,
- plage de pivotement flexible jusqu'à 180°,
- tablette avec insert antidérapant en silicone dans les couleurs :
  transparent (000) pour les couleurs FlexTray 092/093,
  gris foncé (018) pour les couleurs FlexTray 091/095/096,
- charge maximale autorisée : 4 kg,
- fixation invisible du plateau Cavere FlexCare grâce à la vis fournie,
- adapté au système de rail Cavere FlexCare,
- peut être combiné avec Cavere FlexSupport mural (pour un montage mural ultérieur)

FlexTray FlexTray	Code	PG 7010
308 x 158 x 104 mm ☜	**7100 040**	192,00 €
308 x 158 x 104 mm ☞	**7100 050**	192,00 €
Vervangend siliconen bekleding Insert de rechange en silicone	**7100 060**	18,00 €

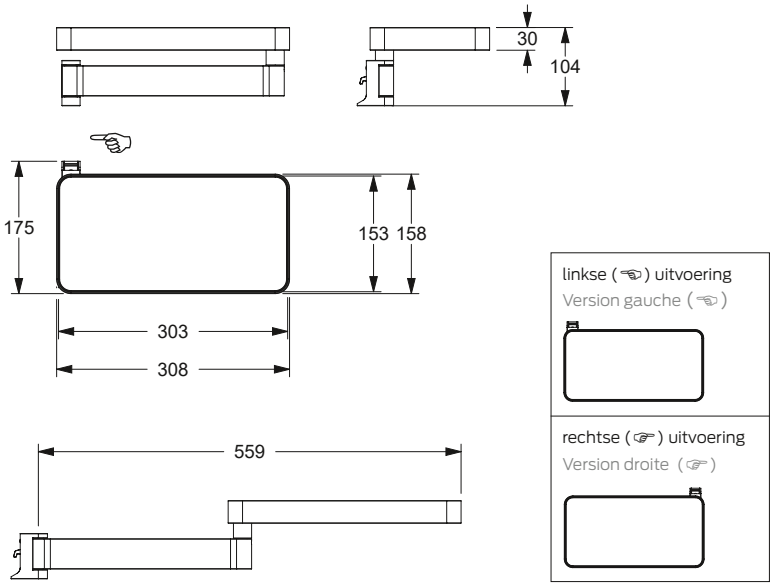

Cavere FlexWandhouder

- voor latere wandmontage met Cavere FlexTray en Cavere FlexHanddoek houder,
- Totale afmetingen 24 x 60 x 25 mm,
- uit aluminium,
- leverbaar in de Cavere-kleuren,
- levering met inox Torx-schroeven Ø 8 x 80 mm en pluggen voor solide materialen,
- verborgen schroeven.

Cavere FlexSupport mural

- pour un montage mural ultérieur des accessoires Cavere FlexTray et Cavere Porte-serviettes,
- dimensions hors tout 24 x 60 x 25 mm,
- en aluminium,
- disponible dans les coloris de la palette de teintes Cavere,
- fourni avec des vis inox Torx Ø 8 x 80 mm et des chevilles pour matériaux pleins,
- fixation invisible par vis.

FlexWandhouder FlexSupport mural	Code	PG 7010
24 x 60 x 25 mm	**7100 025**	23,00 €

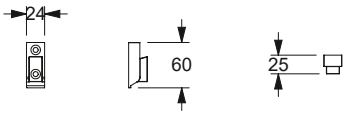

Prijs excl. btw / Tarif public H.T.

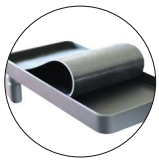

...inclusief siliconen bekleding
...insert en silicone inclus

Cavere FlexTray

... voor wandmontage

- met wandhouder,
- levering met inox Torx-schroeven Ø 8 x 80 mm en pluggen voor solide materialen,
- verborgen schroeven,
- verdere beschrijving zie links.

Cavere FlexTray

... pour un montage mural

- avec support mural,
- fourni avec des vis inox Torx Ø 8 x 80 mm et des chevilles pour matériaux pleins,
- fixation invisible par vis,
- voir page ci-contrepour une description plus détaillée.

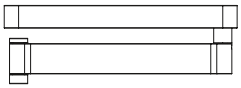

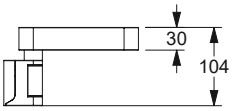

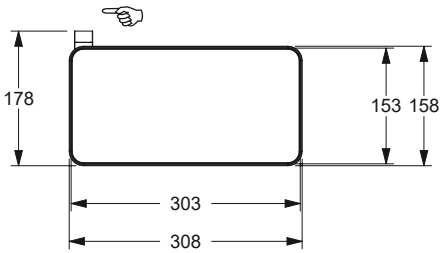

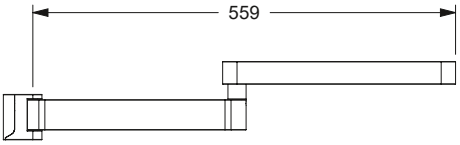

linkse (☜) uitvoering
Version gauche (☜)

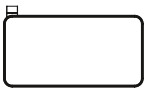

rechtse (☞) uitvoering
Version droite (☞)

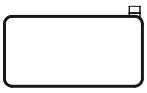

FlexTray FlexTray	Code	PG 7010
... voor wandmontage ... pour un montage mural		
308 x 158 x 104 mm ☜	**7100 041**	216,00 €
308 x 158 x 104 mm ☞	**7100 051**	216,00 €
Vervangend siliconen bekleding Insert en silicone de rechange	**7100 060**	18,00 €

Cavere FlexPlanchet

- om in de Cavere FlexRail te hangen,
- 290 x 123 x 38 mm, ca. 356 cm², 400 x 123 x 38 mm, ca. 492 cm², 590 x 123 x 38 mm, ca. 726 cm²,
- uit aluminium,
- krasbestendige poedercoating met antibacteriële bescherming (uitgezonderd 091 carbon zwart), meer onder hoofdstuk informatie,
- leverbaar in de Cavere-kleuren,
- max. toegelaten belasting: 10 kg,
- plaatsbesparend inhangbaar tussen de beugel van de Cavere FlexHanddoekhouder,
- passend op het Cavere FlexCare-railsysteem.

Cavere FlexTablettes

- à suspendre sur le rail Cavere FlexCare,
- 290 x 123 x 38 mm, env. 356 cm², 400 x 123 x 38 mm, env. 492 cm², 590 x 123 x 38 mm, env. 726 cm²,
- en aluminium,
- revêtement thermolaqué anti-rayure, avec protection antibactérienne intégrée (sauf noir carbone 091), voir chapitre Information,
- disponibles dans les coloris de la palette de teintes Cavere,
- charge maximale autorisée : 10 kg,
- peuvent être accrochées entre les barres du porte-serviettes Cavere FlexCare,
- adaptées au système de rail Cavere FlexCare.

FlexPlanchet FlexTablette	Code	PG 7010
L= 290 mm	**7100 010**	57,00 €
L= 400 mm	**7100 011**	66,00 €
L= 590 mm	**7100 012**	81,50 €

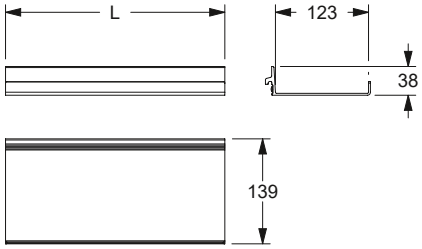

Cavere FlexHaak

- om in de Cavere FlexRail te hangen,
- 95 x 55 x 70 mm,
- uit aluminium,
- krasbestendige poedercoating met antibacteriële bescherming (uitgezonderd 091 carbon zwart), meer onder hoofdstuk informatie,
- leverbaar in de Cavere-kleuren,
- Lijst met drie haken,
- voor het ophangen of inklemmen van hand- en badhanddoeken,
- passend op het Cavere FlexCare-railsysteem.

Cavere FlexPatère

- à suspendre sur le rail Cavere FlexCare,
- 95 x 55 x 70 mm,
- en aluminium,
- revêtement thermolaqué anti-rayure, avec protection antibactérienne intégrée (sauf noir carbone 091), voir chapitre Information,
- disponible dans les coloris de la palette de teintes Cavere,
- patère triple,
- pour accrocher ou suspendre par serrage les essuie-mains et serviettes de bain,
- adaptée au système de rail Cavere FlexCare.

FlexHaak FlexPatère	Code	PG 7010
95 x 55 x 70 mm	**7100 029**	29,00 €

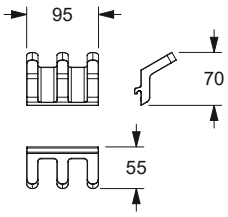

Prijs excl. btw / Tarif public H.T.

FlexHanddoek houder FlexPorte-serviettes	Code	PG 7010
L1 = 500 mm L2 = 450 mm	**7100 020**	164,00 €
L1 = 650 mm L2 = 600 mm	**7100 021**	171,00 €

Cavere FlexHanddoek houder

- om in de Cavere FlexRail te hangen,
- Lengte 500 mm en 650 mm,
- uit aluminium,
- krasbestendige poedercoating met antibacteriële bescherming (uitgezonderd 091 carbon zwart), meer onder hoofdstuk informatie,
- leverbaar in de Cavere-kleuren,
- Houder met twee handdoekstangen,
- tussen de beugels bestaat de mogelijkheid om een Cavere FlexLegblad en/of haak te plaatsen, daarvoor staan 450 en 600 mm ter beschikking,
- verborgen bevestiging door de meegeleverde schroef,
- passend op het Cavere FlexCare-railsysteem,
- kan worden gecombineerd met Cavere FlexWandhouder (voor latere wandmontage).

Cavere FlexPorte-serviettes

- à suspendre sur le rail Cavere FlexCare,
- longueurs disponibles de 500 mm et 650 mm,
- en aluminium,
- revêtement thermolaqué anti-rayure, avec protection antibactérienne intégrée (sauf noir carbone 091), voir chapitre Information,
- disponible dans les coloris de la palette de teintes Cavere,
- support avec deux barres porte-serviettes,
- entre les barres, il est possible de placer une tablette Cavere FlexCare et/ou des patères ; les dimensions 450 mm et 600 mm sont prévues à cet effet,
- fixation invisible grâce à la vis fournie,
- adapté au système de rail Cavere FlexCare,
- peut être combiné avec Cavere FlexSupport mural (pour un montage mural ultérieur)

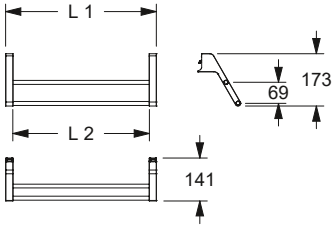

... voor wandmontage
... pour un montage mural

L1 = 500 mm L2 = 450 mm	**7100 022**	211,00 €
L1 = 650 mm L2 = 600 mm	**7100 023**	216,00 €

... voor wandmontage

- met wandhouder,
- levering met inox Torx-schroeven Ø 6 x 70 mm en pluggen voor solide materialen,
- verborgen schroeven,
- verdere beschrijving zie boven.

... pour un montage mural

- avec support mural,
- fourni avec des vis Torx en acier inoxydable Ø 6 x 70 mm et des chevilles pour matériaux pleins,
- fixation invisible par vis,
- voir ci-dessus pour une description plus détaillée.

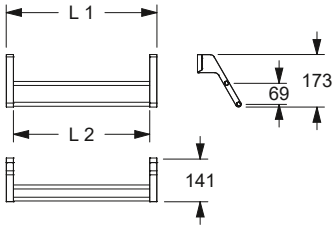

Cavere FlexZeepdispenser

- om in de Cavere FlexRail te hangen,
- 90 x 104 x 168 mm,
- uit aluminium,
- krasbestendige poedercoating met antibacteriële bescherming (uitgezonderd 091 carbon zwart), meer onder hoofdstuk informatie,
- Houder leverbaar in de Cavere-kleuren,
- Dispenser uit verchroomd metaal,
- Glazen fles uit satijnglas,
- Volume 200 ml,
- passend op het Cavere FlexCare-railsysteem.

Cavere FlexDistributeur de savon

- à suspendre sur le rail Cavere FlexCare,
- 90 x 104 x 168 mm,
- en aluminium,
- revêtement thermolaqué anti-rayure, avec protection antibactérienne intégrée (sauf noir carbone 091), voir chapitre Information,
- support disponible dans les coloris de la palette de teintes Cavere,
- distributeur en métal chromé,
- flacon en verre satiné,
- capacité de 200 ml,
- adapté au système de rail Cavere FlexCare.

FlexZeepdispenser FlexDistributeur de savon	Code	PG 7010
90 x 104 x 168 mm	**7100 026**	175,00 €

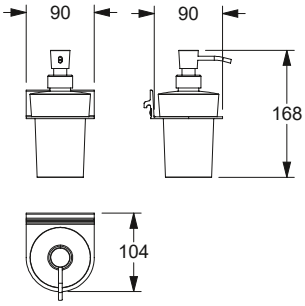

Cavere FlexZeephouder

- om in de Cavere FlexRail te hangen,
- 90 x 104 x 52 mm,
- uit aluminium,
- krasbestendige poedercoating met antibacteriële bescherming (uitgezonderd 091 carbon zwart), meer onder hoofdstuk informatie,
- Houder leverbaar in de Cavere-kleuren,
- Legschaal uit satijnglas, verwijderbaar om te reinigen,
- passend op het Cavere FlexCare-railsysteem.

Cavere FlexPorte-savon

- à suspendre sur le rail Cavere FlexCare,
- 90 x 104 x 52 mm,
- en aluminium,
- revêtement thermolaqué anti-rayure, avec protection antibactérienne intégrée (sauf noir carbone 091), voir chapitre Information,
- support disponible dans les coloris de la palette de teintes Cavere,
- coupelle de rangement en verre satiné, amovible pour l'entretien,
- adaptés au système de rail Cavere FlexCare.

FlexZeephouder FlexPorte-savon	Code	PG 7010
90 x 104 x 52 mm	**7100 027**	88,00 €

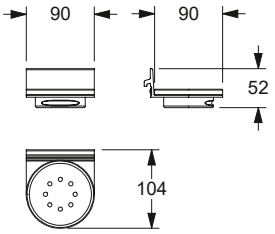

Prijs excl. btw / Tarif public H.T.

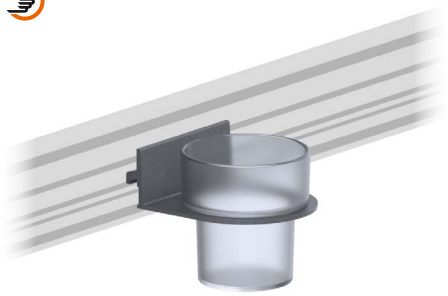

Cavere FlexBeker-/Glashouder met beker/glas

- om in de Cavere FlexRail te hangen,
- 90 x 104 x 86 mm,
- uit aluminium,
- krasbestendige poedercoating met antibacteriële bescherming (uitgezonderd 091 carbon zwart), meer onder hoofdstuk informatie,
- houder leverbaar in de Cavere-kleuren,
- beker uit breekbaste kunststof,
- glazen beker uit satijnglas,
- passend op het Cavere FlexCare-railsysteem.

Cavere FlexPorte-gobelet/-verre avec gobelet/verre

- à suspendre sur le rail Cavere FlexCare,
- 90 x 104 x 86 mm,
- en aluminium,
- revêtement thermolaqué anti-rayure, avec protection antibactérienne intégrée (sauf noir carbone 091), voir chapitre Information,
- support disponible dans les coloris de la palette de teintes Cavere,
- gobelet en plastique incassable,
- gobelet en verre satiné,
- adaptés au système de rail Cavere FlexCare.

FlexBeker-/Glashouder FlexPorte-gobelet/-verre	Code	PG 7010
met beker / avec gobelet en matière plastique		
90 x 104 x 86 mm	**7100 030**	88,00 €
Beker uit nylon / gobelet de rechange en matière plastique	**7500 480**	29,25 €
met glazen beker / avec gobelet en verre		
90 x 104 x 86 mm	**7100 031**	88,00 €
Glazen beker / gobelet de rechange en verre	**7500 490**	29,25 €

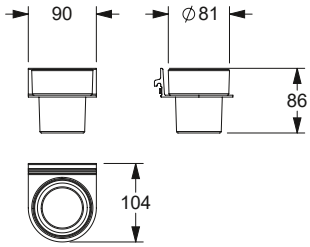

Cavere FlexKrukhouder

- om in de Cavere FlexRail te hangen,
- 158 x 130 x 38 mm,
- uit aluminium,
- krasbestendige poedercoating met antibacteriële bescherming (uitgezonderd 091 carbon zwart), meer onder hoofdstuk informatie,
- leverbaar in de Cavere-kleuren,
- voor het wegzetten van loophulpmiddelen,
- passend op het Cavere FlexCare-railsysteem.

Cavere FlexPorte-béquilles

- à suspendre sur le rail Cavere FlexCare,
- 158 x 130 x 38 mm,
- en aluminium,
- revêtement thermolaqué anti-rayure, avec protection antibactérienne intégrée (sauf noir carbone 091), voir chapitre Information,
- disponible dans les coloris de la palette de teintes Cavere,
- pour déposer des béquilles,
- adapté au système de rail Cavere FlexCare.

FlexKrukhouder FlexPorte-béquilles	Code	PG 7010
158 x 130 x 38 mm	**7100 028**	88,00 €

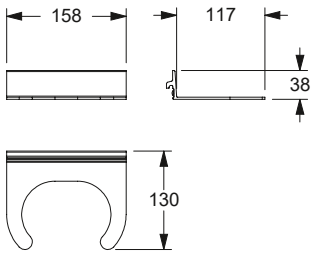

ALUMINIUM SERIES

Cavere® Care

	Cavere Care	Accessories Cavere FlexCare	**Accessories poedercoating** revêtement thermolaqué
Ontwerpbereik toilet ruimte Espace WC	24 - 37	76 - 83	**86 - 87**
Ontwerpbereik douche ruimte Espace douche	38 - 67		**88 - 89**
Ontwerpbereik wastafel Espace lavabo	68 - 72		**90 - 98**

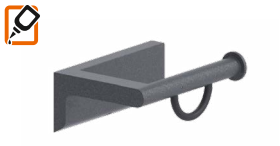

Toiletrolhouder Porte-rouleau	Code	PG 7010
130 x 50 x 92 mm	**7520 210**	51,50 €

Cavere Toiletrolhouder

- 130 x 50 x 92 mm,
- uit aluminium,
- krasbestendige poedercoating met antibacteriële bescherming (uitgezonderd 091 carbon zwart), meer onder hoofdstuk informatie,
- verkrijgbaar in de Cavere kleuren,
- contouren van de houder met zachte randen,
- met zelfinstellende en onderhoudsvrije afrolrem,
- verborgen fixatie.
- Levering met edelstaal torxschroeven Ø 5 x 60 mm en pluggen voor massieve wanden,
- kan zonder boren op tegels worden bevestigd met behulp van de Lijm montage set 7100 006,
- maximaal toelaatbare belasting met lijm-techniek: 4 kg.

Cavere Porte-rouleau

- 130 x 50 x 92 mm,
- en aluminium,
- revêtement thermolaqué anti-rayure, avec protection antibactérienne intégrée (sauf noir carbone 091), voir chapitre Information,
- livrable en coloris Cavere,
- contours du support avec arêtes arrondies,
- avec système automatique de freinage au déroulement, sans entretien,
- fixation invisible,
- livraison avec vis inox TORX Ø 5 x 60 mm et chevilles pour matériaux de construction pleins,
- le kit de fixation par collage 7100 006 permettent un montage sur carrelage sans perçage,
- charge maximale autorisée avec fixation par collage : 4 kg.

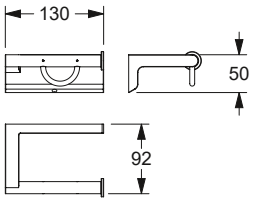

Reserverolhouder Porte-rouleau de réserve	Code	PG 7010
190 x 83 mm	**7520 120**	51,50 €
290 x 83 mm Tweevoudig	**7520 130**	65,00 €

Cavere Reserverolhouder

- 190 x 83 mm,
  290 x 83 mm, (tweevoudig),
- uit aluminium,
- krasbestendige poedercoating met antibacteriële bescherming (uitgezonderd 091 carbon zwart), meer onder hoofdstuk informatie,
- verkrijgbaar in de Cavere kleuren,
- contouren van de houder met zachte randen,
- verborgen fixatie,
- met houder die zodanig is gevormd dat de papierrol er verticaal worden vastgezet,
- voor de opname van één/twee papierrollen.
- Levering met edelstaal torxschroeven Ø 5 x 60 mm en pluggen voor massieve wanden.

Cavere Porte-rouleaux de réserve

- 190 x 83 mm,
  290 x 83 mm (double),
- en aluminium,
- revêtement thermolaqué anti-rayure, avec protection antibactérienne intégrée (sauf noir carbone 091), voir chapitre Information,
- livrable en coloris Cavere,
- contours du support avec arêtes arrondies,
- fixation invisible,
- forme du support conçue pour permettre le maintien d'un/de deux rouleaux en position verticale,
- livraison avec vis inox TORX Ø 5 x 60 mm et chevilles pour matériaux de construction pleins.

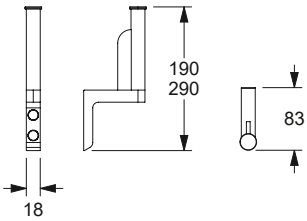

Lijm montage set Kit de fixation par collage	Code	PG 7010
Set Kit	**7100 006**	10,25 €

Lijm montage set

- voor het monteren zonder boren van geschikte producten op tegels,
- kan worden verwijderd zonder resten achter te laten,
- uithardingstijd lijm: 12 uur,
- set bestaat uit: zakje lijm 11 gram, plakband, schoonmaakdoekje,
- 24 maanden minimaal houdbaar.

Kit de fixation par collage

- pour une fixation sur carrelage sans perçage de produits appropriés,
- dépose sans résidus,
- temps de durcissement de la colle : 12 heures,
- kit composé de : sachet de colle 11 g, bandes adhésives, chiffon de nettoyage,
- durée de conservation minimale de 24 mois.

Prijs excl. btw / Tarif public H.T.

Toilet borstel garnituur Ensemble brosse WC	Code	PG 7010
465 x 130 x 110 mm Toilet borstel garnituur Ensemble brosse WC	**7525 500**	100,00 €
453 x Ø 86 mm Toiletborstel Brosse de rechange	**7525 450**	31,25 €
130 x Ø 110 mm uitneembare borstelpot porte-brosse de rechange	**7470 164**	16,50 €
82 x Ø 86 mm Borstelkop Tête de rechange pour brosse	**0300 446**	10,25 €
82 x Ø 86 mm Care Borstelkop, VE 10 / Care tête de rechange pour brosse, UE 10	**0300 441**	60,00 €
82 x Ø 86 mm Care Borstelkop, VE 50 / Care tête de rechange pour brosse, UE 50	**0300 442**	216,00 €

Cavere Toilet borstel garnituur

- 465 x 130 x 110 mm,
- uit aluminium,
- krasbestendige poedercoating met antibacteriële bescherming (uitgezonderd 091 carbon zwart), meer onder hoofdstuk informatie,
- verkrijgbaar in de Cavere kleuren,
- contouren van de houder met zachte randen,
- conische borstelpot om de borstel er eenvoudig in te steken en uit te nemen,
- met extra verdieping om desinfectiemiddel in te plaatsen,
- borstelpot uit nylon, kan voor het schoonmaken worden weggenomen,
- gecentreerde borstelstand door conische binnenpot,
- met verwisselbare zwarte borstelkop,
- verborgen fixatie,
- uitneembare borstelpot van nylon, verkrijgbaar in de kleuren 019, 018, 016, 067,
- Levering met edelstaal torxschroeven Ø 5 x 60 mm en pluggen voor massieve wanden,
- kan zonder boren op tegels worden bevestigd met behulp van de Lijm montage set 7100 006,
- maximaal toelaatbare belasting met lijmtechniek: 4 kg.

Cavere Ensemble brosse WC

- 465 x 130 x 110 mm,
- en aluminium,
- revêtement thermolaqué anti-rayure, avec protection antibactérienne intégrée (sauf noir carbone 091), voir chapitre Information,
- livrable en coloris Cavere,
- contours du support avec arêtes arrondies,
- porte-brosse forme conique permettant de retirer et de ranger la brosse plus facilement,
- avec une cavité supplémentaire pour désinfectant,
- porte-brosse en nylon, amovible pour l'entretien,
- brosse centrée grâce au support à cavité conique,
- tête de brosse interchangeable, coloris noir,
- fixation invisible,
- porte-brosse de rechange en nylon, livrable en coloris 019, 018, 016, 067,
- livraison avec vis inox TORX Ø 5 x 60 mm et chevilles pour matériaux de construction pleins,
- le kit de fixation par collage 7100 006 permettent un montage sur carrelage sans perçage,
- charge maximale autorisée avec fixation par collage : 4 kg.

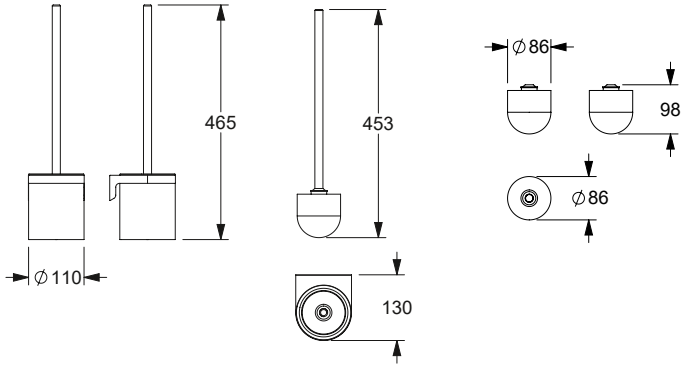

Dispender Distributeur de sachets	Code	PG 7010
136 x 91 x 27 mm	**7520 180**	58,00 €

Cavere Dispender voor hygiëne zakjes

- 136 x 91 x 27 mm,
- uit roestvrij staal, grondstof nº 1.4301 (A2-AISI 304),
- krasbestendige poedercoating met antibacteriële bescherming (uitgezonderd 091 carbon zwart), meer onder hoofdstuk informatie,
- verkrijgbaar in de Cavere kleuren,
- om commerciële hygienezakjes in te plaatsen en uit te nemen,
- voor wandmontage.
- Geleverd met schroeven en pluggen.

Cavere Distributeur de sachets hygiéniques

- 136 x 91 x 27 mm,
- en inox, qualité nº 1.4301 (A2-AISI 304),
- revêtement thermolaqué anti-rayure, avec protection antibactérienne intégrée (sauf noir carbone 091), voir chapitre Information,
- livrable en coloris Cavere,
- boîtier distributeur pour sachets hygiéniques, modèles courants,
- fixation murale,
- livré avec vis et chevilles.

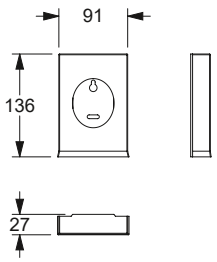

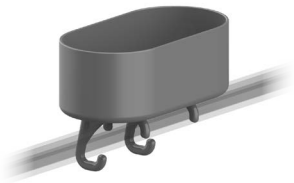

Legbordje

- 210 x 75 x 110 mm,
- legbordvlakte 200 cm²,
- gemaakt uit nylon, verkrijgbaar in de NORMBAU-kleur zwart (016),
- gemaakt uit nylon, permanente bescherming tegen bacteriën, verkrijgbaar in de NORMBAU-kleuren, donkergrijs (018), wit (019), lichtgrijs manhattan (67),
- kan op NORMBAU Cavere douchehand-greep worden geklikt,
- bakje met antislip noppenstructuur en afvoergaatje.
- Levering met klemhouder voor buis-montage.

Console de douche, à cliper

- 210 x 75 x 110 mm,
- surface utile 200 cm².
- en nylon, livrable en colorie noir (016),
- en nylon, avec protection antibactérienne intégrée, livrable en coloris gris foncé (018), blanc (019) et gris manhattan (067),
- à cliper sur les mains courantes Cavere,
- avec surface structurée et orifice d'écoulement,
- livraison avec dispositif per mettant le clipage sur la main courante.

Legbordje Console	Code	PG 7010
210 x 75 x 110 mm	**7515 210**	53,00 €

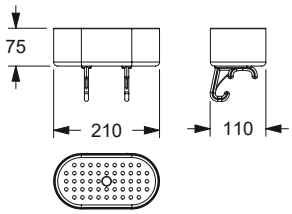

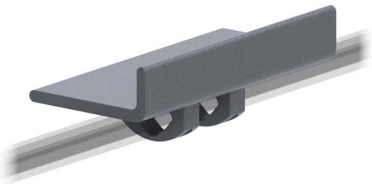

Cavere afneembaar legbordje

- 250 x 47 x 120 mm,
- uit aluminium,
- krasbestendige poedercoating met antibacteriële bescherming (uitgezonderd 091 carbon zwart), meer onder hoofdstuk informatie,
- verkrijgbaar in de Cavere kleuren,
- voor bevestiging op Cavere doucheleuning,
- bevestiging mogelijk met frame naar de muur of het tegenovergestelde.

Cavere Console de douche, à visser

- 250 x 47 x 120 mm,
- en aluminium,
- revêtement thermolaqué anti-rayure, avec protection antibactérienne intégrée (sauf noir carbone 091), voir chapitre Information,
- en coloris Cavere,
- à visser sur les mains courantes Cavere,
- montage de la console avec le rebord vers l'avant ou vers la cloison.

Legbordje Console de douche	Code	PG 7010
250 x 47 x 120 mm	**7515 250**	119,00 €

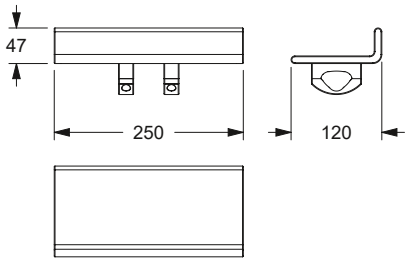

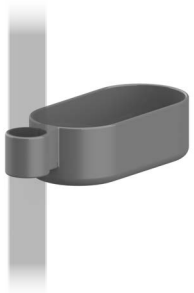

Legbordje, achteraf monteerbaar

- 160 x 80 x 50 mm,
- voor Cavere douche glijstang Ø 30 mm,
- legbordvlakte 100 cm2,
- gemaakt uit nylon, verkrijgbaar in de NORMBAU-kleur zwart (016),
- gemaakt uit nylon, permanente bescherming tegen bacteriën, verkrijgbaar in de NORMBAU-kleuren, donkergrijs (018), wit (019), lichtgrijs manhattan (67),
- bakje met antislip noppenstructuur en afvoergaatje.

Console de douche, montage ultérieur

- 160 x 80 x 50 mm,
- pour barre de douche Cavere, Ø 30 mm,
- surface utile 100 cm²,
- en nylon, livrable en colori noir (016),
- en nylon, avec protection antibactérienne intégrée, livrable en coloris gris foncé (018), blanc (019) et gris manhattan (067),
- avec orifice d'écoulement.

Legbordje Console	Code	PG 7010
160 x 80 x 50 mm	**7515 280**	53,00 €

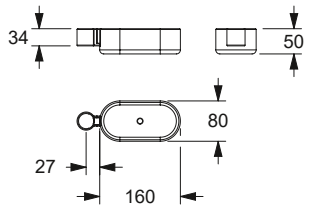

Cavere Legbordje

- 336 x 80 x 150 mm,
- uit aluminium,
- groot opbergvak 370 cm²,
- krasbestendige poedercoating met antibacteriële bescherming (uitgezonderd 091 carbon zwart), meer onder hoofdstuk informatie,
- verkrijgbaar in de Cavere kleuren,
- contouren van de houder met zachte randen,
- met 80 mm hoge opslagcapaciteit mand,
- met beugel en sleuven metalen bodem voor een goede afwatering,
- montagevriendelijke bevestiging,
- verborgen fixatie.
- Levering met edelstaal torxschroeven Ø 5 x 60 mm en pluggen voor massieve wanden.

Cavere Console de douche murale

- 336 x 80 x 150 mm,
- en aluminium,
- large espace de rangement de 370 cm²,
- revêtement thermolaqué anti-rayure, avec protection antibactérienne intégrée (sauf noir carbone 091), voir chapitre Information,
- livrable en coloris Cavere,
- contours du support avec arêtes arrondies,
- corbeille hauteur 80 mm avec barre horizontale,
- fond métallique perforé pour un bon écoulement de l'eau,
- montage simple et rapide,
- fixation invisible,
- livraison avec vis inox TORX Ø 5 x 60 mm et chevilles pour matériaux de construction pleins.

Legbordje Console	Code	PG 7010
336 x 80 x 150 mm	**7510 350**	129,00 €

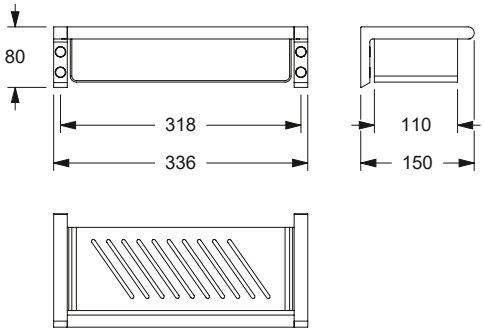

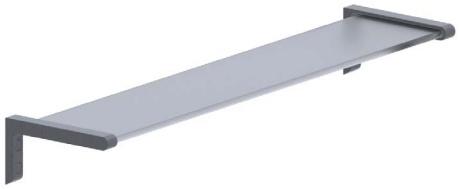

Glazen planchet Tablette verre	Code	PG 7010
650 x 150 mm	**7510 160**	199,00 €

Cavere Glazen planchet

- 650 x 150 mm,
- paneelklem uit gepoedercoat aluminium,
- krasbestendige poedercoating met antibacteriële bescherming (uitgezonderd 091 carbon zwart), meer onder hoofdstuk informatie,
- verkrijgbaar in de Cavere kleuren,
- contouren van de houder met zachte randen,
- met 8 mm glasplaat, randen afgerond,
- montagevriendelijke bevestiging,
- verborgen fixatie,
- kan voor Care spiegel worden gemonteerd,
- Levering met edelstaal torxschroeven Ø 5 x 60 mm en pluggen voor massieve wanden.

Cavere Tablette verre

- 650 x 150 mm,
- supports en aluminium,
- revêtement thermolaqué anti-rayure, avec protection antibactérienne intégrée (sauf noir carbone 091), voir chapitre Information,
- livrable en coloris Cavere,
- contours du support avec arêtes arrondies,
- avec tablette verre de 8 mm d'épaisseur à bords arrondis,
- montage simple et rapide,
- fixation invisible,
- peut être monté devant Care miroir,
- livraison avec vis inox TORX Ø 5 x 60 mm et chevilles pour matériaux de construction pleins.

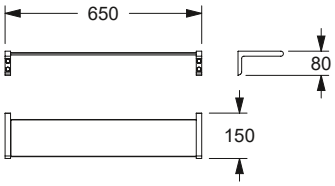

Glazen planchet met greep Tablette verre avec poignée de maintien	Code	PG 7010
650 x 120 x 150 mm	**7510 260**	258,00 €

Cavere Glazen planchet met greep

- 650 x 120 x 150 mm,
- geschikt voor wandspiegels van 600 mm breed,
- paneelklem en beugel uit gepoedercoat aluminium,
- krasbestendige poedercoating met antibacteriële bescherming (uitgezonderd 091 carbon zwart), meer onder hoofdstuk informatie,
- verkrijgbaar in de Cavere kleuren,
- contouren van de houder met zachte randen,
- met 8 mm glasplaat, randen afgerond,
- glasplaat kan voor het schoonmaken worden afgenomen,
- montagevriendelijke bevestiging,
- verborgen fixatie,
- kan voor Care spiegel worden gemonteerd,
- Levering met edelstaal torxschroeven Ø 5 x 60 mm en pluggen voor massieve wanden.

Cavere Tablette verre avec poignée de maintien

- 650 x 120 x 150 mm,
- peut être installée avec un miroir largeur 600 mm,
- supports et poignée de maintien en aluminium,
- revêtement thermolaqué anti-rayure, avec protection antibactérienne intégrée (sauf noir carbone 091), voir chapitre Information,
- livrable en coloris Cavere,
- contours du support avec arêtes arrondies,
- avec tablette verre de 8 mm d'épaisseur à bords arrondis,
- tablette amovible pour l'entretien,
- montage simple et rapide,
- fixation invisible,
- peut être monté devant Care miroir,
- livraison avec vis inox TORX Ø 5 x 60 mm et chevilles pour matériaux de construction pleins.

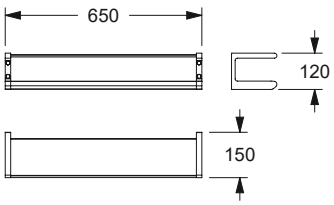

Prijs excl. btw / Tarif public H.T.

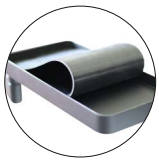

...inclusief siliconen bekleding
...insert en silicone inclus

Cavere FlexTray
voor wandmontage

- met wandhouder,
- verborgen schroeven,
- Totale afmetingen 308 x 158 x 104 mm,
- Legblad 303 x 153 x 30 mm, ca. 465 cm²,
- uit aluminium,
- krasbestendige poedercoating met antibacteriële bescherming (uitgezonderd 091 carbon zwart), meer onder hoofdstuk informatie,
- leverbaar in de Cavere-kleuren,
- Legblad met daaronder liggende zwenkarm met een uitstrekking van 600 mm,
- flexibel zwenkgebied tot 180 graden,
- legblad met slipvaste siliconen bekleding in de kleuren:
  transparant (000) voor FlexTray kleuren 092/093,
  donkergrijs (018) voor FlexTray kleuren 091/095/096,
- max. toegelaten belasting: 4 kg,
- levering met inox Torx-schroeven Ø 8 x 80 mm en pluggen voor solide materialen.

Cavere FlexTray
pour un montage mural

- avec support mural,
- fixation invisible par vis,
- dimensions hors tout 308 x 158 x 104 mm,
- tablette 303 x 153 x 30 mm, env. 465 cm²,
- en aluminium,
- revêtement thermolaqué anti-rayure, avec protection antibactérienne intégrée (sauf noir carbone 091), voir chapitre Information,
- disponible dans les coloris de la palette de teintes Cavere,
- tablette sur bras pivotant, avec projection de 600 mm,
- plage de pivotement flexible jusqu'à 180°,
- tablette avec insert antidérapant en silicone dans les couleurs :
  transparent (000) pour les couleurs FlexTray 092/093,
  gris foncé (018) pour les couleurs FlexTray 091/095/096,
- charge maximale autorisée : 4 kg,
- fourni avec des vis inox Torx Ø 8 x 80 mm et des chevilles pour matériaux pleins.

FlexTray FlexTray	Code	PG 7010
... voor wandmontage ... pour un montage mural		
308 x 158 x 104 mm ☜	**7100 041**	216,00 €
308 x 158 x 104 mm ☞	**7100 051**	216,00 €
Vervangend siliconen bekleding Insert en silicone de rechange	**7100 060**	18,00 €

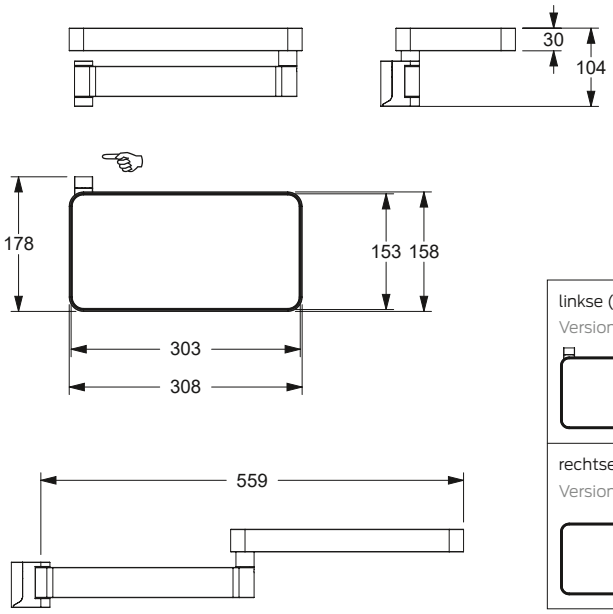

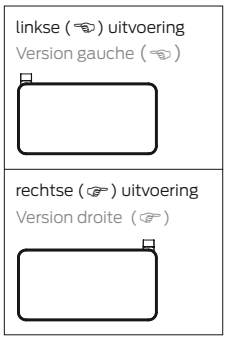

Zeepdispenser Distributeur de savon liquide	Code	PG 7010
168 x 80 x 100 mm	**7500 461**	167,00 €

Cavere Zeepdispenser

- 168 x 80 x 100 mm,
- wandhouder uit aluminium,
- krasbestendige poedercoating met antibacteriële bescherming (uitgezonderd 091 carbon zwart), meer onder hoofdstuk informatie,
- verkrijgbaar in de Cavere kleuren,
- contouren van de houder met zachte randen,
- pomp uit verchroomd metaal,
- glazen fles satijn,
- inhoud 200 ml,
- voor wandmontage,
- montagevriendelijke bevestiging,
- verborgen fixatie.
- Levering met edelstaal torxschroeven Ø 5 x 60 mm en pluggen voor massieve wanden.

Cavere Distributeur de savon liquide

- 168 x 80 x 100 mm,
- en aluminium,
- revêtement thermolaqué anti-rayure, avec protection antibactérienne intégrée (sauf noir carbone 091), voir chapitre Information,
- support livrable en coloris Cavere,
- contours du support avec arêtes arrondies,
- pompe en métal chromé,
- flacon en verre satiné,
- contenance 200 ml,
- fixation murale,
- montage simple et rapide,
- fixation invisible,
- livraison avec vis inox TORX Ø 5 x 60 mm et chevilles pour matériaux de construction pleins.

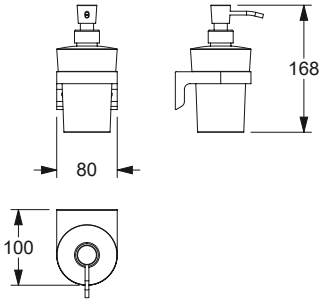

Zeephouder Porte-savon	Code	PG 7010
58 x 80 x 105 mm met glasplaat avec coupelle en verre	**7500 430**	116,00 €

Cavere Zeephouder

- 58 x 80 x 105 mm,
- wandhouder uit aluminium,
- krasbestendige poedercoating met antibacteriële bescherming (uitgezonderd 091 carbon zwart), meer onder hoofdstuk informatie,
- verkrijgbaar in de Cavere kleuren,
- contouren van de houder met zachte randen,
- bovenschaal van satijnglas, afneembaar voor reiniging,
- voor wandmontage,
- montagevriendelijke bevestiging,
- verborgen fixatie.
- Levering met edelstaal torxschroeven Ø 5 x 60 mm en pluggen voor massieve wanden.

Cavere Porte-savon

- 58 x 80 x 105 mm,
- en aluminium,
- revêtement thermolaqué anti-rayure, avec protection antibactérienne intégrée (sauf noir carbone 091), voir chapitre Information,
- livrable en coloris Cavere,
- contours du support avec arêtes arrondies,
- coupelle porte-savon en verre satiné, amovible pour l'entretien,
- fixation murale,
- montage simple et rapide,
- fixation invisible,
- livraison avec vis inox TORX Ø 5 x 60 mm et chevilles pour matériaux de construction pleins.

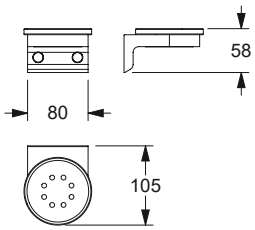

Prijs excl. btw / Tarif public H.T.

Bekerhouder Porte-gobelet	Code	PG 7010
met beker / avec gobelet en matière plastique		
84 x 80 x 100 mm	**7500 440**	105,00 €
Beker uit nylon / gobelet de rechange en matière plastique	**7500 480**	29,25 €
met glazen beker / avec gobelet en verre		
84 x 80 x 100 mm	**7500 450**	105,00 €
Glazen beker / gobelet de rechange en verre	**7500 490**	29,25 €

Cavere Bekerhouder met beker/ glazen beker

- 84 x 80 x 100 mm,
- wandhouder uit aluminium,
- krasbestendige poedercoating met antibacteriële bescherming (uitgezonderd 091 carbon zwart), meer onder hoofdstuk informatie,
- verkrijgbaar in de Cavere kleuren,
- contouren van de houder met zachte randen,
- beker uit onbreekbare kunststof,
- glazen beker uit satijnglas,
- voor wandmontage,
- montagevriendelijke bevestiging,
- verborgen fixatie.
- Levering met edelstaal torxschroeven Ø 5 x 60 mm en pluggen voor massieve wanden.

Cavere Porte-gobelet avec gobelet en matière plastique/ en verre

- 84 x 80 x 100 mm,
- en aluminium,
- revêtement thermolaqué anti-rayure, avec protection antibactérienne intégrée (sauf noir carbone 091), voir chapitre Information,
- livrable en coloris Cavere,
- contours du support avec arêtes arrondies,
- gobelet transparent en matière plastique incassable,
- gobelet en verre satiné,
- montage simple et rapide,
- fixation murale,
- montage simple et rapide,
- fixation invisible,
- livraison avec vis inox TORX Ø 5 x 60 mm et chevilles pour matériaux de construction pleins.

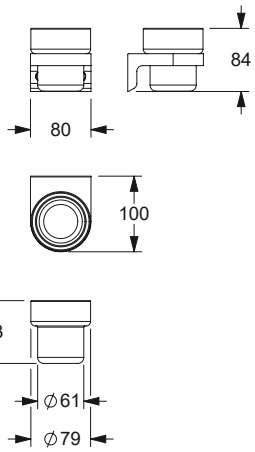

Haardrogerhouder Support sèche-cheveux	Code	PG 7010
50 x 90 x 100 mm	**7500 420**	83,50 €

Cavere Haardrogerhouder

- 50 x 90 x 100 mm,
- uit aluminium,
- krasbestendige poedercoating met antibacteriële bescherming (uitgezonderd 091 carbon zwart), meer onder hoofdstuk informatie,
- verkrijgbaar in de Cavere kleuren,
- contouren van de houder met zachte randen,
- voor het houden van een haardroger,
- voor wandmontage,
- montagevriendelijke bevestiging,
- verborgen fixatie.
- Levering met edelstaal torxschroeven Ø 5 x 60 mm en pluggen voor massieve wanden.

Cavere Support sèche-cheveux

- 50 x 90 x 100 mm,
- en aluminium,
- revêtement thermolaqué anti-rayure, avec protection antibactérienne intégrée (sauf noir carbone 091), voir chapitre Information,
- livrable en coloris Cavere,
- contours du support avec arêtes arrondies,
- support pour modèles courants de sèche-cheveux,
- fixation murale,
- montage simple et rapide,
- fixation invisible,
- livraison avec vis inox TORX Ø 5 x 60 mm et chevilles pour matériaux de construction pleins.

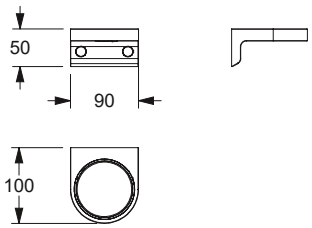

Cavere Krukhouder

- 100 x 150 mm,
- uit aluminium,
- krasbestendige poedercoating met antibacteriële bescherming (uitgezonderd 091 carbon zwart), meer onder hoofdstuk informatie,
- verkrijgbaar in de Cavere kleuren,
- contouren van de houder met zachte randen,
- om de krukken in te plaatsen,
- voor wandmontage,
- montagevriendelijke bevestiging,
- verborgen fixatie.
- Levering met edelstaal torxschroeven Ø 5 x 60 mm en pluggen voor massieve wanden.

Cavere Porte-béquilles

- 100 x 150 mm,
- en aluminium,
- revêtement thermolaqué anti-rayure, avec protection antibactérienne intégrée (sauf noir carbone 091), voir chapitre Information,
- livrable en coloris Cavere,
- contours du support avec arêtes arrondies,
- support pour béquilles,
- montage simple et rapide,
- fixation murale invisible,
- livré avec vis inox TORX Ø 5 x 60 mm et chevilles pour matériaux de construction pleins.

Krukhouder Porte-béquilles	Code	PG 7010
100 x 150 mm	**7500 410**	83,50 €

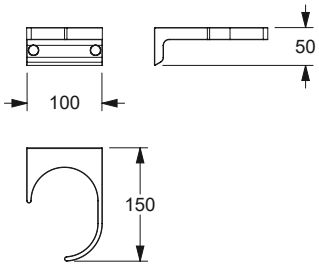

Cavere Afvalemmer

- 170 x 280 x 185 mm, Ø 182 mm,
- uit roestvrij staal, grondstof nº Nr. 1.4301 (A2, AISI 304),
- verkrijgbaar in de Cavere kleuren,
- uitneembare binnenemmer uit kunststof, inhoud 3 liter,
- met "touch off" openingssysteem,
- voor wandmontage of vloerplaatsing,
- wandbeugel uit roestvrijstaal,
- afneembaar van muursteun voor reiniging.
- Levering met schroeven en pluggen.

ⓘ Aanbevolen montagehoogte van de bodem tot de onderkant van de afvalemmer : 470 mm.

Cavere Poubelle

- 170 x 280 x 185 mm, Ø 182 mm,
- en inox, qualité nº 1.4301 (A2 AISI 304),
- livrable en coloris Cavere,
- avec récipient intérieur amovible en matière plastique, volume 3 litres,
- système d'ouverture touch, une pression suffit,
- fixation murale ou à poser au sol,
- support mural en inox,
- se décroche du support pour l'entretien.
- livraison avec vis et chevilles.

ⓘ Hauteur de pose conseillée : 470 mm (du sol au bord inférieur de la poubelle).

Afvalemmer Poubelle	Code	PG 7010
170 x 280 x 185 mm Ø 182 mm	**7500 499**	189,00 €

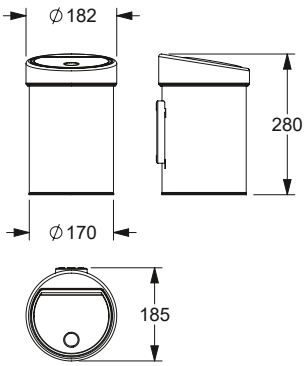

Cavere Handdoek houder, zwenkbare armen

- 450 x 18 x 97 mm,
- uit aluminium,
- krasbestendige poedercoating met antibacteriële bescherming (uitgezonderd 091 carbon zwart), meer onder hoofdstuk informatie,
- verkrijgbaar in de Cavere kleuren,
- onafhankelijke zwenkarmen,
- voor wandmontage,
- verborgen fixatie.
- Levering met edelstaal torxschroeven Ø 5 x 60 mm en pluggen voor massieve wanden.

Cavere Porte-serviette orientable

- 450 x 18 x 97 mm,
- en aluminium,
- revêtement thermolaqué anti-rayure, avec protection antibactérienne intégrée (sauf noir carbone 091), voir chapitre Information,
- livrable en coloris Cavere,
- avec deux bras mobiles, orientables séparément,
- montage mural,
- fixation invisible,
- livraison avec vis inox TORX Ø 5 x 60 mm et chevilles pour matériaux de construction pleins.

Handdoek houder, zwenkbare armen Porte-serviette orientable	Code	PG 7010
450 x 18 x 97 mm	**7500 582**	157,00 €

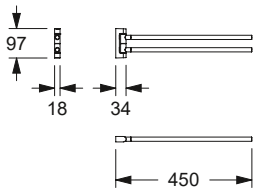

Cavere Handdoek houder

- 600 x 150 mm,
- uit aluminium,
- krasbestendige poedercoating met antibacteriële bescherming (uitgezonderd 091 carbon zwart), meer onder hoofdstuk informatie,
- verkrijgbaar in de Cavere kleuren,
- contouren van de houder met zachte randen,
- 2 evenwijdige stangen voor ophangen van handdoeken,
- montagevriendelijke bevestiging,
- verborgen fixatie.
- Levering met edelstaal torxschroeven Ø 5 x 60 mm en pluggen voor massieve wanden.

Cavere Porte-serviette

- 600 x 150 mm,
- en aluminium,
- revêtement thermolaqué anti-rayure, avec protection antibactérienne intégrée (sauf noir carbone 091), voir chapitre Information,
- livrable en coloris Cavere,
- contours du support avec arêtes arrondies,
- deux barres parallèles permettant de poser ou d'accrocher des serviettes et draps de bain,
- montage simple et rapide,
- fixation invisible,
- livraison avec vis inox TORX Ø 5 x 60 mm et chevilles pour matériaux de construction pleins.

Handdoek houder Porte-serviette	Code	PG 7010
600 x 150 mm	**7500 310**	139,00 €

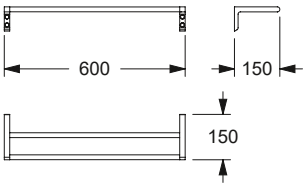

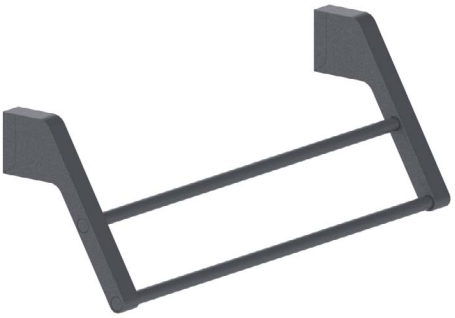

... voor wandmontage
... pour un montage mural

L1 = 500 mm L2 = 450 mm	**7100 022**	211,00 €
L1 = 650 mm L2 = 600 mm	**7100 023**	216,00 €

Cavere FlexHanddoek houder
voor wandmontage

- met wandhouder,
- Lengte 500 mm en 650 mm,
- uit aluminium,
- krasbestendige poedercoating met antibacteriële bescherming (uitgezonderd 091 carbon zwart), meer onder hoofdstuk informatie,
- leverbaar in de Cavere-kleuren,
- Houder met twee handdoekstangen,
- levering met inox Torx-schroeven Ø 6 x 70 mm en pluggen voor solide materialen,
- verborgen schroeven.

Cavere FlexPorte-serviettes
pour un montage mural

- avec support mural,
- longueurs disponibles de 500 mm et 650 mm,
- en aluminium,
- revêtement thermolaqué anti-rayure, avec protection antibactérienne intégrée (sauf noir carbone 091), voir chapitre Information,
- disponible dans les coloris de la palette de teintes Cavere,
- support avec deux barres porte-serviettes,
- fourni avec des vis Torx en acier inoxydable Ø 6 x 70 mm et des chevilles pour matériaux pleins,
- fixation invisible par vis.

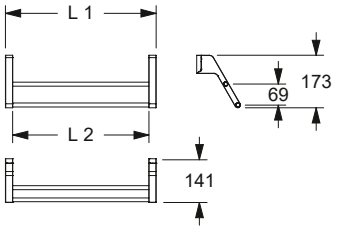

Haak Patère/patère double	Code	PG 7010
18 x 60 mm	**7501 110**	17,25 €
54 x 60 mm	**7501 120**	25,75 €

Cavere Haak / Dubbele haak

- 18 x 60 mm, 54 x 60 mm,
- uit aluminium,
- krasbestendige poedercoating met antibacteriële bescherming (uitgezonderd 091 carbon zwart), meer onder hoofdstuk informatie,
- verkrijgbaar in de Cavere kleuren,
- contouren van de houder met zachte randen,
- om demontabel en vast te klemmen,
- geschikt voor washandje,
- verborgen fixatie.
- Levering met edelstaal torxschroeven Ø 5 x 60 mm en pluggen voor massieve wanden,
- kan zonder boren op tegels worden bevestigd met behulp van de Lijm montage set 7100 006,
- maximaal toelaatbare belasting met lijm-techniek: 4 kg.

Cavere Patère simple / Patère double

- 18 x 60 mm, 54 x 60 mm,
- en aluminium,
- revêtement thermolaqué anti-rayure, avec protection antibactérienne intégrée (sauf noir carbone 091), voir chapitre Information,
- livrable en coloris Cavere,
- contours du support avec arêtes arrondies,
- permet également une suspension par serrage,
- conçue pour les gants de toilette,
- fixation invisible,
- livraison avec vis inox TORX Ø 5 x 60 mm et chevilles pour matériaux de construction pleins,
- le kit de fixation par collage 7100 006 permettent un montage sur carrelage sans perçage,
- charge maximale autorisée avec fixation par collage : 4 kg.

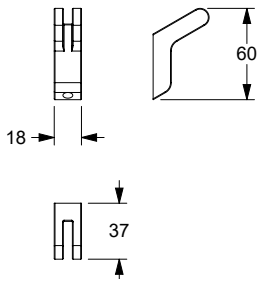

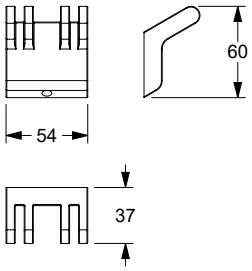

Haak Patère	Code	PG 7010
40 x 40 mm	**7500 100**	24,75 €

Cavere haak

- 40 x 40 mm,
- uit glasvezelversterkte kunststof,
- krasbestendige poedercoating met antibacteriële bescherming (uitgezonderd 091 carbon zwart), meer onder hoofdstuk informatie,
- verkrijgbaar in de Cavere kleuren,
- geschikt voor washandje,
- verborgen fixatie.
- Geleverd met schroeven Ø 8 mm.

Cavere Patère

- 40 x 40 mm,
- en inox, qualité nº 1.4403 (A2, AISI 304),
- revêtement thermolaqué anti-rayure, avec protection antibactérienne intégrée (sauf noir carbone 091), voir chapitre Information,
- livrable en coloris Cavere,
- fixation invisible,
- livraison avec patte à vis 6 x 50 mm et chevilles 8 mm.

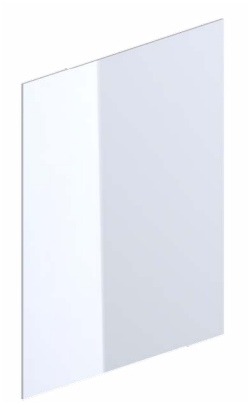

Spiegel

- breedte 600 mm, hoogte 600, 1000 mm,
- uit floatglas 5 mm,
- hoekvorm, gepolijste randen.

ⓘ Passend bij de Cavere spiegel klemmen 7500 200.

Miroir

- largeur 600 mm, hauteur 600, 1000 mm,
- en verre flotté, 5 mm,
- carré, bords polis.

ⓘ pour jeux de supports miroirs Cavere 7500 200.

Spiegel Miroir	Code	PG 1500
600 x 600 mm	**0514 150**	118,00 €
600 x 1000 mm	**0514 170**	188,00 €

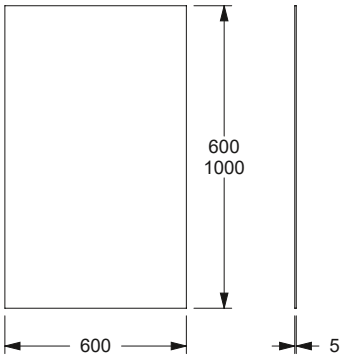

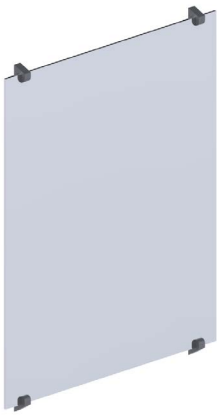

Cavere Spiegelklem

- 50 x 69 x 25 mm,
- aus Aluminium,
- krasbestendige poedercoating met antibacteriële bescherming (uitgezonderd 091 carbon zwart), meer onder hoofdstuk informatie,
- verkrijgbaar in de Cavere kleuren,
- Voor de bevestiging van een spiegel met een dikte van 4 – 6 mm,
- Set bestaat uit 4 klemmen,
- met antislip voor spiegel,
- verborgen fixatie.
- Levering met edelstaal torxschroeven Ø 5 x 60 mm en pluggen voor massieve wanden.

Cavere Support miroir

- 50 x 69 x 25 mm,
- en aluminium,
- revêtement thermolaqué anti-rayure, avec protection antibactérienne intégrée (sauf noir carbone 091), voir chapitre Information,
- livrable en coloris Cavere,
- pour miroirs de 4 - 6 mm d'épaisseur,
- jeu de quatre supports pour un miroir,
- avec dispositif anti-glisse pour miroir,
- fixation invisible,
- livraison avec vis inox TORX Ø 5 x 60 mm et chevilles pour matériaux de construction pleins.

Spiegelklem Support miroir	Code	PG 7010
50 x 69 x 25 mm Set bestaat uit 4 klemmen Jeu de 4 supports miroirs	**7500 200**	45,50 €

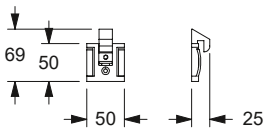

STAINLESS SERIES

Inox Care®

		Inox Care	Eco Care	Accessories
	Ontwerpbereik toilet ruimte Espace WC	**104 - 129**	176 - 180	190 - 192
	Ontwerpbereik douche ruimte Espace douche	**130 - 163**	181 - 187	193 - 194
	Ontwerpbereik wastafel Espace lavabo	**164 - 170**		195 - 204

Inox Care®

Gesatineerd
Satiné

Opvallende kenmerken van de serie

De Inox Care serie satijn afwerking biedt een robuuste en klassieke oplossing voor barrièrevrije badkamers met een gesatineerd roestvrij stalen oppervlak (materiaalnr. 1.4301, AISI 304).

Het maakt indruk met zijn haptische, functionele en esthetische voordelen. De bacteriostatische eigenschappen remmen bacteriële groei en verhogen de hygiënestandaard.

De gladde oppervlakken maken schoonmaken gemakkelijker en zorgen voor een verzorgd uiterlijk.

Functionele onderdelen zoals opklapbare muursteun het spatscherm van de douche zijn uitgerust met de “Vario-basisplaat”, die maximale flexibiliteit in planning en gebruik mogelijk maakt.

Particularités de la série

La série Inox Care satinée offre une solution robuste et classique pour les salles de bains accessibles avec une surface en acier inoxydable satiné (matériau nº 1.4301, AISI 304).

Elle séduit par ses avantages haptiques, fonctionnels et esthétiques. Les propriétés bactériostatiques inhibent la croissance des bactéries et augmentent le niveau d'hygiène.

Les surfaces lisses facilitent le nettoyage et assurent un aspect soigné.

Les pièces fonctionnelles telles que les barres d'appui rabattables et murales ainsi que la protection du gicleur de douche sont équipées de la « plaque de base Vario », qui permet une flexibilité maximale en matière de planification et d'utilisation.

Inox Care®

Hoogglans gepolijst
Poli brillant

Opvallende kenmerken van de serie

De Inox Care serie met spiegelgepolijste afwerking combineert tijdloze elegantie met uitstekende functionaliteit voor barrièrevrije badkamers.

Het is gemaakt van hoogglans gepolijst roestvrij staal, biedt een duurzame en esthetische oplossing en geeft elke ruimte een exclusieve uitstraling met zijn reflecterende oppervlakken.

Bacteriostatische eigenschappen remmen de groei van bacteriën en zorgen voor extra hygiëne, terwijl naadloos gelaste oppervlakken het reinigen vergemakkelijken en de duurzaamheid ondersteunen.

Roestvrij staal is energiezuinig en recyclebaar, wat bijdraagt aan duurzaamheid. Functionele elementen zoals opklapbare muursteunen en handgrepen voor wandsteunen zijn ontworpen voor veiligheid en comfort.

Particularités de la série

La série Inox Care en finition polie brillante combine une élégance intemporelle et une fonctionnalité exceptionnelle pour les salles de bains accessibles.

Fabriquée en acier inoxydable poli brillant, elle offre une solution résistante et esthétique, et ses surfaces réfléchissantes confèrent à chaque pièce un aspect exclusif.

Les propriétés bactériostatiques empêchent la prolifération des bactéries et assurent une hygiène supplémentaire, tandis que les surfaces soudées sans joints facilitent le nettoyage et contribuent à la longévité.

L'acier inoxydable est économe en énergie et recyclable, ce qui contribue à la durabilité. Les éléments fonctionnels, tels que les poignées de soutien rabattables et murales, sont conçus pour la sécurité et le confort.

NEW

Nadere Omschrijving zie hoofdstuk	Muur en muurtextuur / Murs - composition de la paroi				
	Muur uit volle steen Maçonnerie pleine	Muur uit beton korrelsteen Maçonnerie creuse	Voorwandmontage Fixation par l'avant sur cloisons légères		
Informations détaillées voir chapitre	– Béton ≥ B 15 – Volle baksteen ≥ Mz 12 – Kalkzand - volsteen ≥ KS 12 – Natuursteen met dichte voeg – puimsteen – béton ≥ B 15 – brique pleine ≥ Mz 12 – brique silico-calcaire pleine ≥ KS 12 – pierre naturelle avec une structure solide – pierre pleine	– Beton korrelsteen KSL ≥ 12 – Holle baksteen HLz ≥ 12 – Holle betonkorrelsteen ≥ Hbl4, Hbn4 – Andere holle stenen – brique silico-calcaire creuse KSL ≥ 12, – brique creuse HLz ≥ 12 – pierre creuse ≥ Hbl4, Hbn4	Bevestigingsplaat uit meervoudig verlijmde hout avec renfort en bois dur (panneau de contreplaqué de plusieurs épaisseurs encollées)	Bevestigingsplaat van staal avec renfort acier	zonder wandversteviging sans renfort
Voor normconforme afdichting van de boorgaten (DIN 18534-1) Etanchéification des points de perçage conformément aux normes (DIN 18534-1)	**Montageset / Kit de fixation** **7470 030** 26,00 €	**Montageset / Kit de fixation** **7470 040** 104,00 € **met** injectiepluggen* **avec** cartouche de mortier* **Montageset / Kit de fixation** **7470 050** 74,00 € **zonder** injectiepluggen **sans** cartouche de mortier	**Montageset / Kit de fixation** **7470 010** 21,50 €	**Montageset / Kit de fixation** **7470 020** 19,00 €	
Opklapbare muursteun vario, demontabel Barre d'appui rabattable vario, amovible	1 Set / kit	1 Set / kit	1 Set / kit	1 Set / kit	
Muursteun vario, demontabel Barre d'appui murale vario, amovible	1 Set / kit	1 Set / kit	1 Set / kit	1 Set / kit	
Grondplaat met blinde bevestigingsplaat vario, demontabel Platine de fixation avec cache vario, amovible	1 Set / kit 2 Sets / kits	1 Set / kit 2 Sets / kits	1 Set / kit 2 Sets / kits	1 Set / kit 2 Sets / kits	
Montageplaat voor de bevestiging van – Muursteun/ Opklapbare muursteun Plaque de fixation pour – barre d'appui rabatt./murale					**Montageplaat** **Plaque de fixation** 200 x 850 mm **7448 481** 350,00 € 1 Set / kit

* Let op: artikel met uiterste datum
* Attention : produit avec date de péremption

Prijs excl. btw / Tarif public H.T

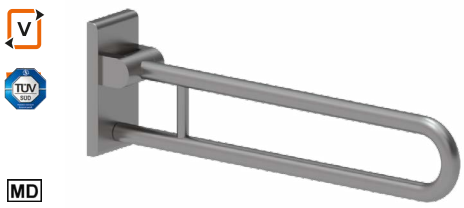

...**met** grondplaat
...avec platine de fixation

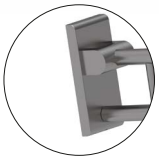

...**zonder** grondplaat
...sans platine de fixation

Opklapbare muursteun vario, demontabel
Barres d'appui rabattables vario, amovibles

met grondplaat
avec platine de fixation

L / mm	Code	Kleur/ Couleur	PG 5500
600	**2050 010**	009	433,00 €
725	**2050 030**		443,00 €
850	**2050 050**		454,00 €
900	**2050 070**		464,00 €

zonder grondplaat
sans platine de fixation

L / mm	Code +	Kleur/ Couleur	PG 5500
600	**2050 110**	009	402,00 €
725	**2050 130**		413,00 €
850	**2050 150**		423,00 €
900	**2050 170**		433,00 €

Opmerking
Versie **zonder grondplaat** alleen voor het later aanbrengen op een reeds aan-wezige grondplaat.

Remarque
Version **sans platine de fixation** uniquement pour un montage ultérieur sur la platine de fixation déjà installée.

Inox Care Opklapbare muursteun vario, demontabel

- lengte 600, 725, 850, 900 mm,
- Ø 32 mm,
- uit roestvrij staal, grondstof nº 1.4301 (A2, AISI 304),
- gesatineerd oppervlak (009),
- zowel links als rechts bruikbaar,
- met instelbare rem,
- eenvoudige montage door het inschuiven in de grondplaat vario,
- grondplaat uit roestvrij staal muur afdichting,
- verborgen fixatie,
- belastbaarheid: max. 125 kg volgens ISO 17966:2016, statisch geatest tot 150 kg,
- TÜV produktcontrole certificaat.
- lengte 850 mm conform DIN 18040 1-2,
- geproduceerd in overeenstemming met Verordening (EU) 2017/745 betreffende medische hulpmiddelen,
- normconforme afdichting van de boorgaten (DIN 18534-1) in combinatie met NORMBAU montagesets 7470 ...,
- Levering zonder schroeven en pluggen,
- Kan achteraf worden uitgerust met toiletrolhouder 2050 300,
- Zender 0449010, op later tijdstip monteerbaar.

ⓘ De montageset moet worden bepaald aan de hand van de bouwkundige omstandigheden en afzonderlijk worden besteld, zie hoofdstuk 🛠.
Meer informatie over het product is te vinden in de montage handleiding, die beschikbaar is op **www.extranet.normbau.de** en kan worden gedownload.

Inox Care Barre d'appui rabattable vario, amovible

- longueur 600, 725, 850 et 900 mm,
- Ø 32 mm,
- en inox, qualité nº 1.4301 (A2-AISI 304),
- finition satiné (009),
- réversible gauche/droite,
- avec système de freinage réglable,
- fixation simple et rapide, la barre d'appui s'accroche sur la platine de fixation,
- platine de fixation en inox,
- fixation invisible,
- livraison sans vis, ni chevilles,
- suivant la norme DIN 18040 1/2,
- capacité de charge : max. 125 kg selon ISO 17966:2016, testé statiquement jusqu'à 150 kg,
- produit certifié TÜV PRODUCT SERVICE,
- longueur 850 mm en conformité avec la norme allemande DIN 18040-1/2,
- production conforme au règlement (EU) 2017/745 relatif aux dispositifs médicaux,
- Etanchéification des points de perçage conformément aux normes (DIN 18534-1) en combinaison avec les kits de fixation NORMBAU 7470 ...,
- Peut être équipée d'un porte-rouleau 2050 300, voir pages suivantes,
- Télécommande 0449010 adaptable.

ⓘ Le matériel de fixation doit être défini sur le chantier et adapté selon la configuration et la nature de la cloison, voir chapitre 🛠.
Vous trouverez des informations plus détaillées sur ce produit dans la notice de montage à télécharger sous **www.extranet.normbau.de**.

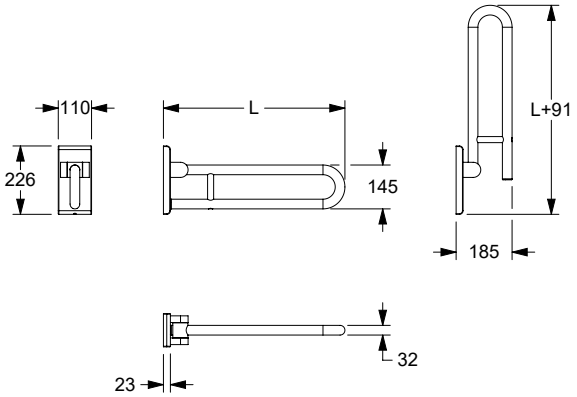

...**met** grondplaat
...avec platine de fixation

...**zonder** grondplaat
...sans platine de fixation

Inox Care Opklapbare muursteun vario, demontabel

Beschrijving : Uitvoering Inox Care opklapbare muursteun vario, demontabel.

- lengte 600, 725, 850, 900 mm,
- Ø 32 mm,
- uit roestvrij staal, grondstof nº 1.4301 (A2, AISI 304),
- **hoogglans gepolijst oppervlak (008).**

ⓘ De montageset moet worden bepaald aan de hand van de bouwkundige omstandigheden en afzonderlijk worden besteld, zie hoofdstuk 🛠.
Meer informatie over het product is te vinden in de montage handleiding, die beschikbaar is op **www.extranet.normbau.de** en kan worden gedownload.

Inox Care Barre d'appui rabattable vario, amovible

Descriptif dito Inox Care barre d'appui rabattable vario, amovible.

- longueur 600, 725, 850 et 900 mm,
- Ø 32 mm,
- en inox, qualité nº 1.4301 (A2-AISI 304),
- **finition polie brillante (008).**

ⓘ Le matériel de fixation doit être défini sur le chantier et adapté selon la configuration et la nature de la cloison, voir chapitre 🛠.
Vous trouverez des informations plus détaillées sur ce produit dans la notice de montage à télécharger sous **www.extranet.normbau.de**.

Opklapbare muursteun vario, demontabel
Barres d'appui rabattables vario, amovibles

met grondplaat
avec platine de fixation

Code PG 5500

L / mm	Code	Kleur/ Couleur	PG 5500
600	**2050 010**	008	520,00 €
725	**2050 030**		532,00 €
850	**2050 050**		545,00 €
900	**2050 070**		557,00 €

zonder grondplaat
sans platine de fixation

L / mm	Code +	Kleur/ Couleur	PG 5500
600	**2050 110**	008	482,00 €
725	**2050 130**		496,00 €
850	**2050 150**		508,00 €
900	**2050 170**		520,00 €

Opmerking
Versie **zonder grondplaat** alleen voor het later aanbrengen op een reeds aan-wezige grondplaat.

Remarque
Version **sans platine de fixation** uniquement pour un montage ultérieur sur la platine de fixation déjà installée.

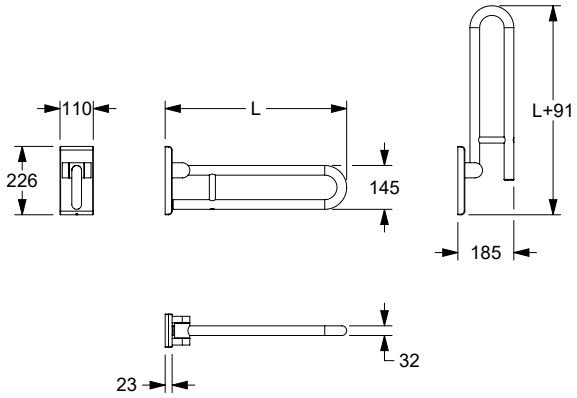

Inox Care Opklapbare muursteun vario, demontabel

Beschrijving : Uitvoering Inox Care opklapbare muursteun vario, demontabel

- uit roestvrij staal, grondstof nº 1.4301 (A2, AISI 304),
- gesatineerd oppervlak (009),
- voersteun met en anti-slip vlak onder aan de poot.

ⓘ De montageset moet worden bepaald aan de hand van de bouwkundige omstandigheden en afzonderlijk worden besteld, zie hoofdstuk 🛠.
Kan achteraf worden uitgerust met toiletrolhouder 2050 300.
Zender 0449010, op later tijdstip monteerbaar.

Inox Care Barre d'appui rabattable vario, amovible

Descriptif dito Inox Care barre d'appui rabattable vario, amovible

- en inox, qualité nº 1.4301 (A2-AISI 304),
- finition satiné (009),
- avec pied escamotable muni d'une extrémité en caoutchouc antidérapant.

ⓘ Le matériel de fixation doit être défini sur le chantier et adapté selon la configuration et la nature de la cloison, voir chapitre 🛠.
Peut être équipée d'un porte-rouleau 2050 300, voir pages suivantes.
Télécommande 0449010 adaptable.

Opklapbare muursteun vario, demontabel met vloersteun voor standaardhoogte van 750 mm
Barres d'appui rabattables vario, amovibles avec pied escamotable (750 mm)

met grondplaat
avec platine de fixation

L / mm	Code +	Kleur/ Couleur	PG 5500
600	**2050 410**	009	536,00 €
725	**2050 430**		546,00 €
850	**2050 450**		557,00 €
900	**2050 470**		567,00 €

zonder grondplaat
sans platine de fixation

L / mm	Code +	Kleur/ Couleur	PG 5500
600	**2050 420**	009	505,00 €
725	**2050 440**		516,00 €
850	**2050 460**		526,00 €
900	**2050 480**		536,00 €

Opklapbare muursteun vario, demontabel met vloersteun voor standaardhoogte van 800 mm
Barres d'appui rabattables vario, amovibles avec pied escamotable (800 mm)

met grondplaat
avec platine de fixation

L / mm	Code +	Kleur/ Couleur	PG 5500
600	**2050 310**	009	536,00 €
725	**2050 330**		546,00 €
850	**2050 350**		557,00 €
900	**2050 370**		567,00 €

zonder grondplaat
sans platine de fixation

L / mm	Code +	Kleur/ Couleur	PG 5500
600	**2050 320**	009	505,00 €
725	**2050 340**		516,00 €
850	**2050 360**		526,00 €
900	**2050 380**		536,00 €

Inox Care Opklapbare muursteun vario, demontabel

Beschrijving : Uitvoering Inox Care .

- uit roestvrij staal, grondstof nº 1.4301 (A2, AISI 304),
- **hoogglans gepolijst oppervlak (008).**

Inox Care Barre d'appui rabattable vario, amovible

Descriptif dito Inox Care .

- en inox, qualité nº 1.4301 (A2-AISI 304),
- **finition polie brillante (008).**

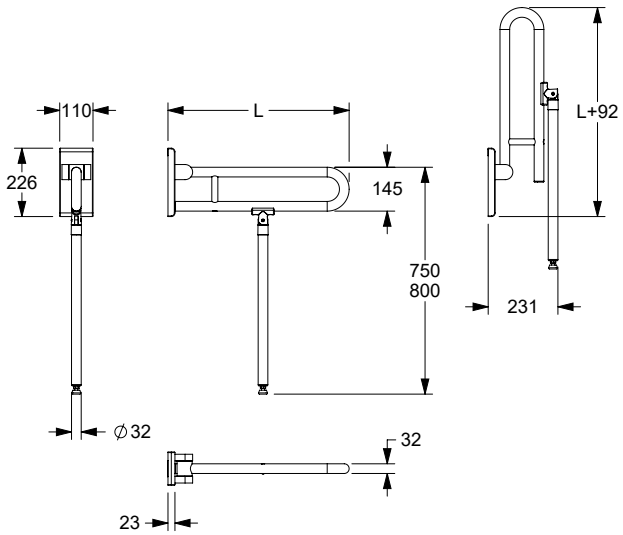

NEW

Inox Care Opklapbare muursteun vario, demontabel

Beschrijving : Uitvoering Inox Care opklapbare muursteun vario, demontabel

- it roestvrij staal, grondstof nº 1.4301 (A2, AISI 304),
- **hoogglans gepolijst oppervlak (008),**
- vloersteun met en anti-slip vlak onder aan de poot.

De montageset moet worden bepaald aan de hand van de bouwkundige omstandigheden en afzonderlijk worden besteld, zie hoofdstuk .
Kan achteraf worden uitgerust met toiletrolhouder 2050 300.
Zender 0449010, op later tijdstip monteerbaar.

Inox Care Barre d'appui rabattable vario, amovible

Descriptif dito Inox Care barre d'appui rabattable vario, amovible

- en inox, qualité nº 1.4301 (A2-AISI 304),
- **finition polie brillante (008),**
- avec pied escamotable muni d'une extrémité en caoutchouc antidérapant.

Le matériel de fixation doit être défini sur le chantier et adapté selon la configuration et la nature de la cloison, voir chapitre .
Peut être équipée d'un porte-rouleau 2050 300, voir pages suivantes.
Télécommande 0449010 adaptable.

Opklapbare muursteun vario, demontabel met vloersteun voor standaardhoogte van 750 mm

Barres d'appui rabattables vario, amovibles avec pied escamotable (750 mm)

met grondplaat
avec platine de fixation

L / mm	Code +	Kleur/ Couleur	PG 5500
600	**2050 410**	008	643,00 €
725	**2050 430**		655,00 €
850	**2050 450**		668,00 €
900	**2050 470**		680,00 €

zonder grondplaat
sans platine de fixation

L / mm	Code +	Kleur/ Couleur	PG 5500
600	**2050 420**	008	606,00 €
725	**2050 440**		619,00 €
850	**2050 460**		631,00 €
900	**2050 480**		643,00 €

Opklapbare muursteun vario, demontabel met vloersteun voor standaardhoogte van 800 mm

Barres d'appui rabattables vario, amovibles avec pied escamotable (800 mm)

met grondplaat
avec platine de fixation

L / mm	Code +	Kleur/ Couleur	PG 5500
600	**2050 310**	008	643,00 €
725	**2050 330**		655,00 €
850	**2050 350**		668,00 €
900	**2050 370**		680,00 €

zonder grondplaat
sans platine de fixation

L / mm	Code +	Kleur/ Couleur	PG 5500
600	**2050 320**	008	606,00 €
725	**2050 340**		619,00 €
850	**2050 360**		631,00 €
900	**2050 380**		643,00 €

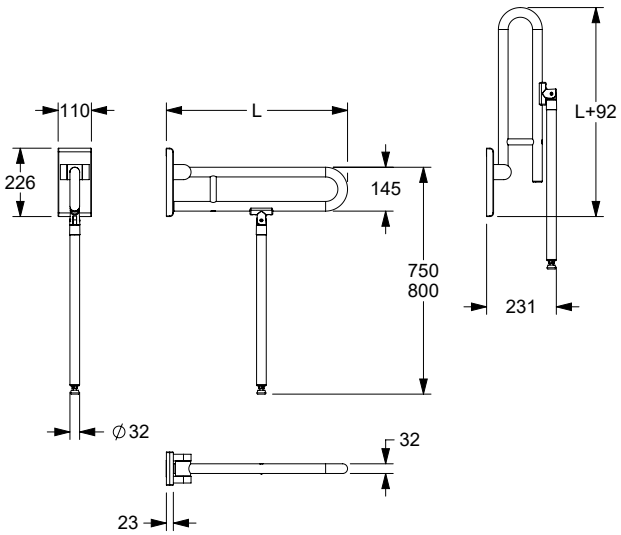

Grondplaat en blind-deksel vario

Platine de fixation aveugle et cache vario

Afmetingen / Dimensions	Code +	Kleur/ Couleur	PG 5500
110 x 226 mm	**2050 200**	009	91,50 €
110 x 226 mm	**2050 220***		113,00 €

*uitsluitend voor opklapbare muursteun met elektronische schakelaar vario, aansluiting met montageplaat (met frezen voor kabelgeleiding)

*exclusivement pour barres d'appui rabattables avec bouton de commande vario, branchement invisible par plaque de fixation (avec fraisage pour passage de câble)

Afmetingen / Dimensions	Code +	Kleur/ Couleur	PG 5500
100 x 226 mm Blinddeksel vario Cache aveugle vario	**2050 250**	009	56,00 €
88 x 178 x 15 mm Grondplaat vario Platine de fixation vario	**2050 256**		37,75 €
88 x 178 x 15 mm	**2050 257***		59,00 €

*Grondplaat voor opklapbare muursteun met elektronische schakelaar vario, aansluiting met montageplaat (met frezen voor kabelgeleiding)

*Platine de fixation pour barres d'appui rabattables avec bouton de commande vario, branchement invisible par plaque de fixation (avec fraisage pour passage de câble)

Inox Care Grondplaat en blinddeksel vario

- 110 x 226 x 23 mm,
- afdekkap uit roestvrij staal, grondstof nº 1.4301 (A2, AISI 304), fijn-mat oppervlak,
- grondplaat uit roestvrij staal, grondstof nº 1.4301 (A2, AISI 304),
- voor toekomstige eenvoudige omwisseling van opklapbare muursteun vario, opklapbare douchezitje vario, muursteun vario,
- normconforme afdichting van de boorgaten (DIN 18534-1) in combinatie met NORMBAU montagesets 7470 ... .

ⓘ De montageset moet aan de hand van het type muur worden bepaald en afzonderlijk worden besteld, zie hoofdstuk 🔧.
Boormal identiek aan toiletsteun vario, demontabel.

Inox Care Platine de fixation aveugle et cache vario

- 110 x 226 x 23 mm,
- cache en inox, qualité nº 1.4301 (A2-AISI 304), finition mate,
- platine de fixation en inox, qualité nº 1.4301 (A2-AISI 304),
- pour une installation future simple avec barre d'appui rabattable vario, sièges de douche rabattable vario, barre d'appui murale vario,
- etanchéification des points de perçage conformément aux normes (DIN 18534-1) en combinaison avec les kits de fixation NORMBAU 7470 ... .

ⓘ Le matériel de fixation doit être défini sur le chantier et adapté selon la configuration et la nature de la cloison, voir chapitre 🔧.
Plan de perçages identique à celui des barres d'appui rabattables vario, amovibles.

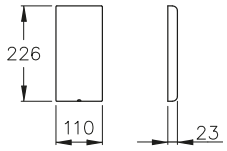

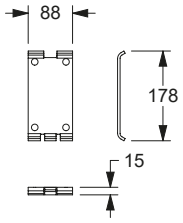

Toiletrolhouder
Porte-rouleau

Afmetingen / Dimensions	Code +	Kleur/ Couleur	PG 5500
141 x 117 mm	**2050 300**	018	52,50 €

Inox Care Toiletrolhouder voor muursteunen, achteraf monteerbaar

- 141 x 117 mm,
- uit Nylon,
- achteraf monteerbaar op de roestvrij staal buis Ø 32 mm,
- in de NORMBAU-kleur donkergrijs 018,
- met zelfinstellende en onderhoudsvrije afrolrem.

Inox Care Porte-rouleau pour barre d'appui, montage ultérieur

- 141 x 117 mm,
- en nylon,
- montage ultérieur sur tube inox Ø 32 mm,
- en coloris NORMBAU gris foncé 018,
- avec système automatique de freinage au déroulement, sans entretien.

NEW

Inox Care Grondplaat en blinddeksel vario

Beschrijving : Uitvoering Inox Care Grondplaat en blinddeksel vario.

- uit roestvrij staal, grondstof nº 1.4301 (A2, AISI 304),
- **hoogglans gepolijst oppervlak (008).**

ⓘ De montageset moet aan de hand van het type muur worden bepaald en afzonderlijk worden besteld, zie hoofdstuk 🛠.
Boormal identiek aan toiletsteun vario, demontabel.

Inox Care Platine de fixation aveugle et cache vario

Descriptif dito Inox Care Platine de fiation aveugle et cache vario,

- en inox, qualité nº 1.4301 (A2-AISI 304),
- **finition polie brillante (008).**

ⓘ Le matériel de fixation doit être défini sur le chantier et adapté selon la configuration et la nature de la cloison, voir chapitre 🛠.
Plan de perçages identique à celui des barres d'appui rabattables vario, amovibles.

Grondplaat en blind-deksel vario

Platine de fixation aveugle et cache vario

Afmetingen / Dimensions	Code +	Kleur/ Couleur	PG 5500
110 x 226 mm	**2050 200**	008	110,00 €
110 x 226 mm	**2050 220***		136,00 €

*uitsluitend voor opklapbare muursteun met elektronische schakelaar vario, aansluiting met montageplaat (met frezen voor kabelgeleiding)
*exclusivement pour barres d'appui rabattables avec bouton de commande vario, branchement invisible par plaque de fixation (avec fraisage pour passage de câble)

	Code +	Kleur/ Couleur	PG 5500
100 x 226 mm Blinddeksel vario Cache aveugle vario	**2050 250***	008	67,00 €

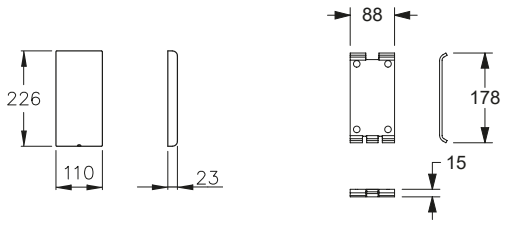

Inox Care Toiletrolhouder voor muursteunen, achteraf monteerbaar

- 141 x 117 mm,
- uit Nylon,
- achteraf monteerbaar op de roestvrij staal buis Ø 32 mm,
- in de NORMBAU-kleur wit 019,
- met zelfinstellende en onderhoudsvrije afrolrem.

Inox Care Porte-rouleau pour barre d'appui, montage ultérieur

- 141 x 117 mm,
- en nylon,
- montage ultérieur sur tube inox Ø 32 mm,
- en coloris NORMBAU blanc 019,
- avec système automatique de freinage au déroulement, sans entretien.

Toiletrolhouder
Porte-rouleau

Afmetingen / Dimensions	Code +	Kleur/ Couleur	PG 5500
141 x 117 mm	**2050 300**	019	52,50 €

Zender
Télécommande

	Code +	Kleur/ Couleur	PG 2000
op later tijdstip monteerbaar/ pour montage ultérieur	**0449 010**	000	393,00 €

Zender

- voor Inox Care en Nylon Care Opklapbare muursteun,
- met pictogram voor WC-spoeling,
- 868,4 MHz radiozender voor kabelloze WC-doorspoeling,
- Afmeting behuizing : 85 x 46 x 17 mm.

compatibel met :
Geberit: 115.867.00.1, 115.869.00.1, 115.897.00.1, 115.898.00.1, 115.867.SN, 115.869.SN,
Grohe: 38759SD0,
Sanit: 05.042.00..0000, 05.014.00..0000, 05.015.00..0000,
Tece: 9.240.354, 9.240.355,
Viega: 696177

Télécommande

- pour poignées de soutien pliantes Inox Care et Nylon Care,
- avec pictogramme pour le déclenchement du rinçage des WC,
- télécommande sans fil 868,4 MHz permettant de déclencher la chasse d'eau,
- dimensions du boîtier : 85 x 46 x 17 mm.

compatible avec :
Geberit : 115.867.00.1, 115.869.00.1, 115.897.00.1, 115.898.00.1, 15.867.SN, 115.869.SN,
Grohe : 38759SD0,
Sanit : 05.042.00..0000, 05.014.00..0000, 05.015.00..0000,
Tece : 9.240.354, 9.240.355,
Viega : 696177

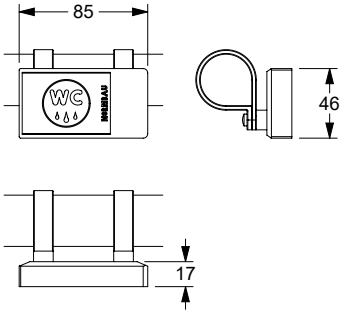

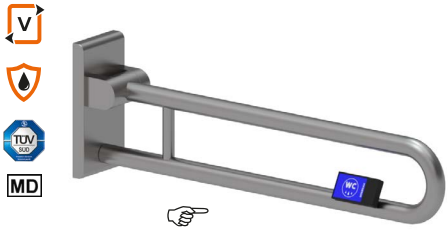

...**met** grondplaat
...avec platine de fixation

...**zonder** grondplaat
...sans platine de fixation

Inox Care Opklapbare muursteun vario, demontabel met zender

Beschrijving : Uitvoering Inox Care opklapbare muursteun vario, demontabel

- uit roestvrij staal, grondstof nº 1.4301 (A2, AISI 304),
- gesatineerd oppervlak (009),
- 868,4 MHz radiozender voor kabelloze WC-doorspoeling,
- Afmeting behuizing: 85 x 46 x 16 mm,
- links en rechts te gebruiken.

compatibel met :

Geberit:	115.867.00.1, 115.869.00.1, 115.897.00.1, 115.898.00.1, 115.867.SN, 115.869.SN,
Grohe:	38759SD0,
Sanit:	05.042.00..0000, 05.014.00..0000, 05.015.00..0000,
Tece:	9.240.354, 9.240.355,
Viega:	696177

ⓘ Kan achteraf worden uitgerust met toiletrolhouder 2050 300.

De montageset moet aan de hand van het type muur worden bepaald en afzonderlijk worden besteld, zie volgende bladzijde, zie hoofdstuk .

Inox Care Barre d'appui rabattable vario amovible avec télécommande

Descriptif dito Inox Care barre d'appui rabattable vario, amovible

- en inox, qualité nº 1.4301 (A2-AISI 304),
- finition satiné (009),
- avec télécommande sans fil 868,4 MHz permettant de déclencher la chasse d'eau,
- dimensions du boîtier : 85 x 46 x 16 mm,
- en version gauche ou droite.

compatible avec :

Geberit :	115.867.00.1, 115.869.00.1, 115.897.00.1, 115.898.00.1, 115.867.SN, 115.869.SN,
Grohe :	38759SD0,
Sanit :	05.042.00..0000, 05.014.00..0000, 05.015.00..0000,
Tece :	9.240.354, 9.240.355,
Viega :	696177

ⓘ Un porte-rouleau 2050 300 peut être adapté ultérieurement.

Le matériel de fixation doit être défini sur le chantier et adapté selon la configuration et la nature de la cloison. Les kits de fixation sont à commander séparément, voir .

Opklapbare muursteun vario, demontabel, met zender
Barre d'appui rabattable vario, amovible, avec télécommande

met grondplaat
avec platine de fixation

L / mm		Code +	Kleur/ Couleur	PG 5500
600	☜	**2050 263**	009	832,00 €
600	☞	**2050 264**		832,00 €
725	☜	**2050 273**		845,00 €
725	☞	**2050 274**		845,00 €
850	☜	**2050 283**		859,00 €
850	☞	**2050 284**		859,00 €
900	☜	**2050 293**		876,00 €
900	☞	**2050 294**		876,00 €

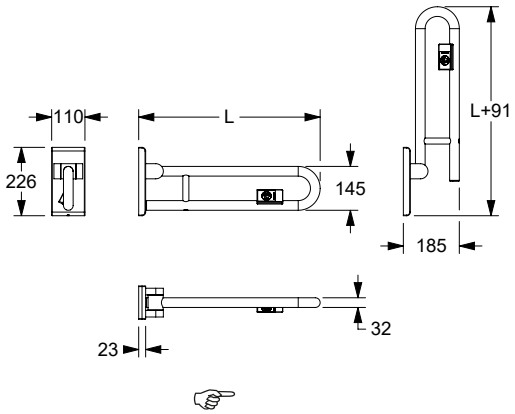

zonder grondplaat
sans platine de fixation

L / mm		Code +	Kleur/ Couleur	PG 5500
600	☜	**2050 268**	009	804,00 €
600	☞	**2050 269**		804,00 €
725	☜	**2050 278**		817,00 €
725	☞	**2050 279**		817,00 €
850	☜	**2050 288**		832,00 €
850	☞	**2050 289**		832,00 €
900	☜	**2050 298**		845,00 €
900	☞	**2050 299**		845,00 €

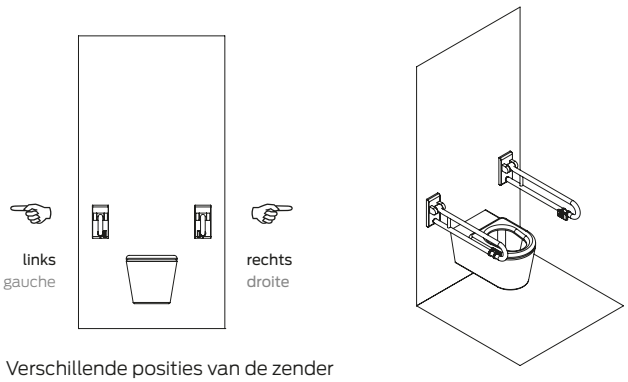

Verschillende posities van de zender bekeken van vooraanzicht van het toilet.

Indication du sens de la télécommande gauche/droite pour une personne se trouvant face aux toilettes.

Opmerking
Versie **zonder grondplaat** alleen voor het later aanbrengen op een reeds aan-wezige grondplaat.

Remarque
Version **sans platine de fixation** uniquement pour un montage ultérieur sur la platine de fixation déjà installée.

linkse (☜) uitvoering / rechtse (☞) uitvoering, beschrijving zie pag. 474
Version gauche (☜) / Version droite (☞), descriptif voir page 474

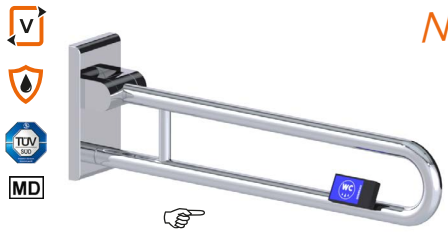

NEW

...**met** grondplaat
...avec platine de fixation

...**zonder** grondplaat
...sans platine de fixation

Inox Care Opklapbare muursteun vario, demontabel met zender

Beschrijving : Uitvoering Inox Care opklapbare muursteun vario, demontabel

- uit roestvrij staal, grondstof nº 1.4301 (A2, AISI 304),
- **hoogglans gepolijst oppervlak (008).**

compatibel met :

Geberit:	115.867.00.1, 115.869.00.1, 115.897.00.1, 115.898.00.1, 115.867.SN, 115.869.SN,
Grohe:	38759SD0,
Sanit:	05.042.00..0000, 05.014.00..0000, 05.015.00..0000,
Tece:	9.240.354, 9.240.355,
Viega:	696177

ⓘ Kan achteraf worden uitgerust met toiletrolhouder 2050 300.

De montageset moet aan de hand van het type muur worden bepaald en afzonderlijk worden besteld, zie volgende bladzijde, zie hoofdstuk 🛠.

Inox Care Barre d'appui rabattable vario amovible avec télécommande

Descriptif dito Inox Care barre d'appui rabattable vario, amovible

- en inox, qualité nº 1.4301 (A2-AISI 304),
- **finition polie brillante (008).**

compatible avec :

Geberit :	115.867.00.1, 115.869.00.1, 115.897.00.1, 115.898.00.1, 115.867.SN, 115.869.SN,
Grohe :	38759SD0,
Sanit :	05.042.00..0000, 05.014.00..0000, 05.015.00..0000,
Tece :	9.240.354, 9.240.355,
Viega :	696177

ⓘ Un porte-rouleau 2050 300 peut être adapté ultérieurement.

Le matériel de fixation doit être défini sur le chantier et adapté selon la configuration et la nature de la cloison. Les kits de fixation sont à commander séparément, voir 🛠.

Opklapbare muursteun vario, demontabel, met zender
Barre d'appui rabattable vario, amovible, avec télécommande

met grondplaat
avec platine de fixation

L / mm		Code +	Kleur/ Couleur	PG 5500
600	☜	**2050 263**	008	998,00 €
600	☞	**2050 264**		998,00 €
725	☜	**2050 273**		1014,00 €
725	☞	**2050 274**		1014,00 €
850	☜	**2050 283**		1031,00 €
850	☞	**2050 284**		1031,00 €
900	☜	**2050 293**		1051,00 €
900	☞	**2050 294**		1051,00 €

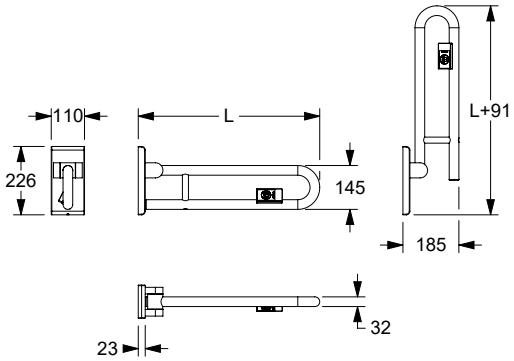

zonder grondplaat
sans platine de fixation

L / mm		Code +	Kleur/ Couleur	PG 5500
600	☜	**2050 268**	008	965,00 €
600	☞	**2050 269**		965,00 €
725	☜	**2050 278**		980,00 €
725	☞	**2050 279**		980,00 €
850	☜	**2050 288**		998,00 €
850	☞	**2050 289**		998,00 €
900	☜	**2050 298**		1014,00 €
900	☞	**2050 299**		1014,00 €

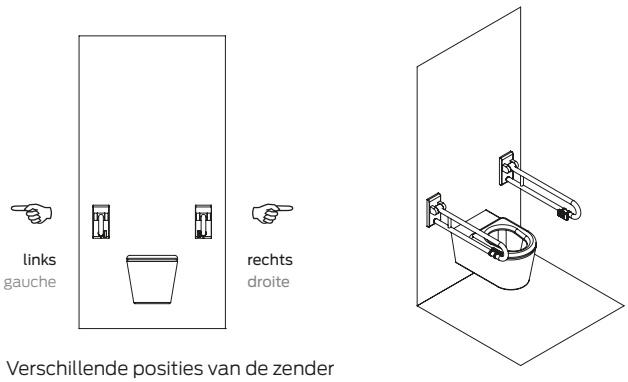

Verschillende posities van de zender bekeken van vooraanzicht van het toilet.

Indication du sens de la télécommande gauche/droite pour une personne se trouvant face aux toilettes.

Opmerking
Versie **zonder grondplaat** alleen voor het later aanbrengen op een reeds aan-wezige grondplaat.

Remarque
Version **sans platine de fixation** uniquement pour un montage ultérieur sur la platine de fixation déjà installée.

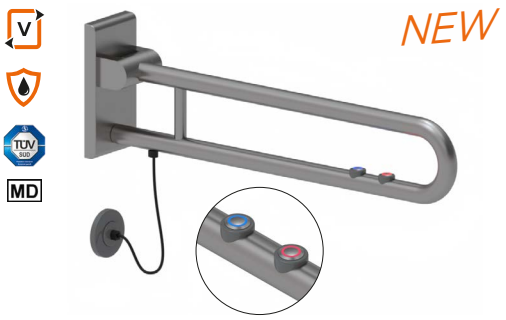

Inox Care Opklapbare muursteun vario,

met LED elektronische schakelaar ter activering van een WC-spoeling, de optie als oproeptoets

Aansluiting met rozet

Beschrijving:
Uitvoering Inox Care opklapbare muursteun vario, demontabel,

- uit roestvrij staal, grondstof nº 1.4301 (A2, AISI 304),
- gesatineerd oppervlak (009),
- schakelaar met LED:
  - in de LED kleur rood voor de oproeptoets,
  - in de LED kleur blauw voor WC-spoeling,
- het permanent verlichte LED-lampje zorgt voor een betere vindbaarheid en oriëntatie,
- aansluiting met rozet Ø 80mm,
- spiraalkabel 8-draads 0,14 mm² voor stuurspanning tot 24 V,
- beschermingsklasse IP67.

ⓘ Kan geleverd worden met één of twee e-buttons.
E-buttons met de "normaal open" functie worden voornamelijk gebruikt voor toilet-spoelingen. De functie "normaal gesloten contact" wordt vooral gebruikt voor oproepsystemen, omdat een onderbreking in het circuit (bijvoorbeeld door een storing) niet onopgemerkt blijft.
Op aanvraag ook leverbaar zonder bodemplaat.

Inox Care Barre d'appui rabattable vario,

avec boutons de commande LED pour chasse d'eau et appel d'urgence

Avec rosace

- Descriptif dito Inox Care barre d'appui rabattable vario, amovible.

- en inox, qualité nº 1.4301 (A2-AISI 304),
- finition satiné (009),
- boutons avec LED :
  - LED de couleur rouge pour appel d'urgence,
  - LED de couleur bleue pour chasse d'eau,
- la lumière LED allumée en permanence permet de mieux trouver et de mieux s'orienter,
- branchement invisible par rosace Ø 80 mm,
- câble torsadé 8 brins, 0,14 mm², pour commande 24 V,
- Indice de protection IP67.

ⓘ Peut être livré avec 1 ou 2 boutons poussoirs électriques.
Les boutons poussoirs électriques avec la fonction « contact fermé » sont principalement utilisés pour les chasses d'eau. La fonction « contact ouvert » est privilégiée pour les installations des boutons d'appel, car une interruption du circuit électrique (par exemple en raison d'un défaut) ne passe pas inaperçue.
Sur demande, également livrable en version sans platine de fixation.

Verborgen aansluiting **met rozet** met 1 elektronische schakelaar
Raccordement caché **avec rosace** avec un bouton de commande

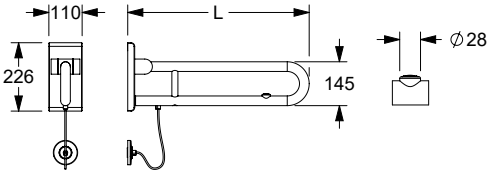

Verborgen aansluiting **met rozet** met 2 elektronische schakelaar
Raccordement caché **avec rosace** avec un boutons de commande

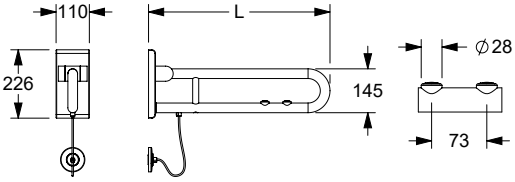

functies van de elektronische schakelaar /
boutons de commande

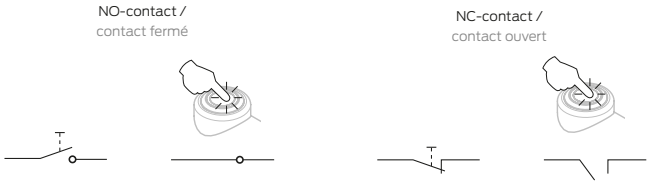

Geplande uitwisselbare systemen voor E-knoppen: zie pagina 475.
Systèmes compatibles avec les boutons de commande, voir page 475.

Functies van de elektronische schakelaar Boutons de commande	Kleurknop van de elektronische schakelaar Couleurs des boutons de commande	009 Oppervlak gesatineerd (009), met grundplaat Surface satinée (009), avec platine de fication			
		600 mm	**725 mm**	**850 mm**	**900 mm**
Oproep (NO-contact) Appel d'urgence (contact fermé)		**2052 766** 705,00 €	**2052 776** 715,00 €	**2052 786** 725,00 €	**2052 796** 736,00 €
Oproep (NC-contact) Appel d'urgence (contact ouvert)		**2052 763** 705,00 €	**2052 773** 715,00 €	**2052 783** 725,00 €	**2052 793** 736,00 €
WC (NO-contact) WC (contact fermé)		**2052 761** 705,00 €	**2052 771** 715,00 €	**2052 781** 725,00 €	**2052 793** 736,00 €
WC (NO-contact) en oproep (NO-contact) WC (contact fermé) et appel d'urgence (contact fermé)		**2052 767** 846,00 €	**2052 777** 856,00 €	**2052 787** 866,00 €	**2052 791** 877,00 €
WC (NO-contact) en oproep (NC-contact) WC (contact fermé) et appel d'urgence (contact ouvert)		**2052 765** 846,00 €	**2052 775** 856,00 €	**2052 785** 866,00 €	**2052 795** 877,00 €

Inox Care Opklapbare muursteun vario,

met LED elektronische schakelaar ter activering van een WC-spoeling, de optie als oproeptoets

Aansluiting met rozet

Beschrijving:
Uitvoering Inox Care opklapbare muursteun vario, demontabel,

- uit roestvrij staal, grondstof nº 1.4301 (A2, AISI 304),
- **hoogglans gepolijst oppervlak (008).**

ⓘ Kan geleverd worden met één of twee e-buttons.
E-buttons met de "normaal open" functie worden voornamelijk gebruikt voor toilet-spoelingen. De functie "normaal gesloten contact" wordt vooral gebruikt voor oproepsystemen, omdat een onderbreking in het circuit (bijvoorbeeld door een storing) niet onopgemerkt blijft.
Op aanvraag ook leverbaar zonder bodemplaat.

Inox Care Barre d'appui rabattable vario,

avec boutons de commande LED pour chasse d'eau et appel d'urgence

Avec rosace

- Descriptif dito Inox Care barre d'appui rabattable vario, amovible.
- en inox, qualité nº 1.4301 (A2-AISI 304),
- **finition polie brillante (008).**

ⓘ Peut être livré avec 1 ou 2 boutons poussoirs électriques.
Les boutons poussoirs électriques avec la fonction « contact fermé » sont principalement utilisés pour les chasses d'eau. La fonction « contact ouvert » est privilégiée pour les installations des boutons d'appel, car une interruption du circuit électrique (par exemple en raison d'un défaut) ne passe pas inaperçue.
Sur demande, également livrable en version sans platine de fixation.

Verborgen aansluiting **met rozet** met 1 elektronische schakelaar
Raccordement caché **avec rosace** avec un bouton de commande

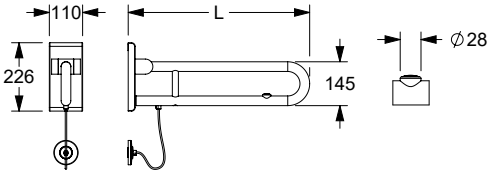

Verborgen aansluiting **met rozet** met 2 elektronische schakelaar
Raccordement caché **avec rosace** avec un boutons de commande

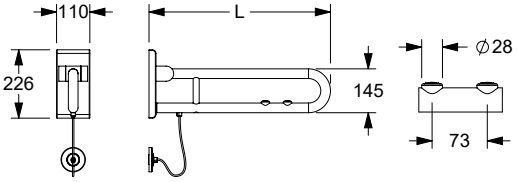

functies van de elektronische schakelaar /
boutons de commande

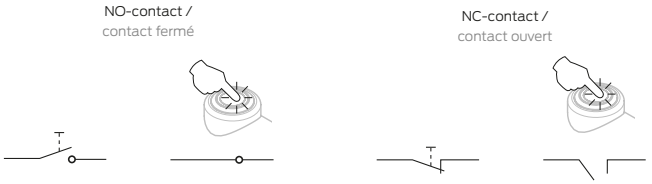

Geplande uitwisselbare systemen voor E-knoppen: zie pagina 475.
Systèmes compatibles avec les boutons de commande, voir page 475.

Functies van de elektronische schakelaar Boutons de commande	Kleurknop van de elektronische schakelaar Couleurs des boutons de commande	008 — Oppervlak hoogglans gepolijst (008), met grundplaat Surface polie brillante (008), avec platine de fication			
		600 mm	**725 mm**	**850 mm**	**900 mm**
Oproep (NO-contact) Appel d'urgence (contact fermé)		**2052 766** 846,00 €	**2052 776** 858,00 €	**2052 786** 870,00 €	**2052 796** 883,00 €
Oproep (NC-contact) Appel d'urgence (contact ouvert)		**2052 763** 846,00 €	**2052 773** 858,00 €	**2052 783** 870,00 €	**2052 793** 883,00 €
WC (NO-contact) WC (contact fermé)		**2052 761** 846,00 €	**2052 771** 858,00 €	**2052 781** 870,00 €	**2052 793** 883,00 €
WC (NO-contact) en oproep (NO-contact) WC (contact fermé) et appel d'urgence (contact fermé)		**2052 767** 1015,00 €	**2052 777** 1027,00 €	**2052 787** 1039,00 €	**2052 791** 1052,00 €
WC (NO-contact) en oproep (NC-contact) WC (contact fermé) et appel d'urgence (contact ouvert)		**2052 765** 1015,00 €	**2052 775** 1027,00 €	**2052 785** 1039,00 €	**2052 795** 1052,00 €

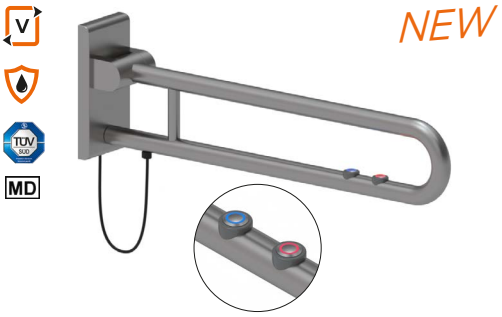

Aansluiting **met montageplaat verdekt** met 1 elektronische schakelaar
Branchement **par plaque de fixation** avec un bouton de commande

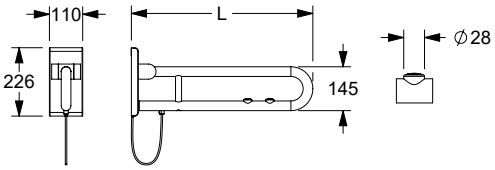

Aansluiting **met montageplaat verdekt** met 2 elektronische schakelaar
Branchement **par plaque de fixation** avec deux boutons de commande

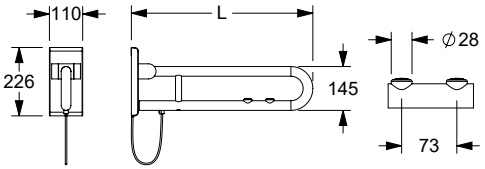

Inox Care Opklapbare muursteun vario,

met LED elektronische schakelaar ter activering van een WC-spoeling, de optie als oproeptoets

Aansluiting met montageplaat

Beschrijving:
Uitvoering Inox Care opklapbare muursteun vario, demontabel,

- uit roestvrij staal, grondstof nº 1.4301 (A2, AISI 304),
- gesatineerd oppervlak (009),
- schakelaar met LED:
  - in de LED kleur rood voor de oproeptoets,
  - in de LED kleur blauw voor WC-spoeling,
- het permanent verlichte LED-lampje zorgt voor een betere vindbaarheid en oriëntatie,
- spiraalkabel 8-draads 0,14 mm² voor stuurspanning tot 24 V,
- beschmeringklasse IP67.

ⓘ Kan geleverd worden met één of twee e-buttons.
E-buttons met de "normaal open" functie worden voornamelijk gebruikt voor toilet-spoelingen. De functie "normaal gesloten contact" wordt vooral gebruikt voor oproepsystemen, omdat een onderbreking in het circuit (bijvoorbeeld door een storing) niet onopgemerkt blijft.
Op aanvraag ook leverbaar zonder bodemplaat.

Inox Care Barre d'appui rabattable vario,

avec boutons de commande LED pour chasse d'eau et appel d'urgence

Avec plaque de montage

- Descriptif dito Inox Care barre d'appui rabattable vario, amovible.

- en inox, qualité nº 1.4301 (A2-AISI 304),
- finition satiné (009),
- boutons avec LED :
  - LED de couleur rouge pour appel d'urgence,
  - LED de couleur bleue pour chasse d'eau,
- la lumière LED allumée en permanence permet de mieux trouver et de mieux s'orienter,
- câble torsadé 8 brins, 0,14 mm², pour commande 24 V,
- Indice de protection IP67.

ⓘ Peut être livré avec 1 ou 2 boutons poussoirs électriques.
Les boutons poussoirs électriques avec la fonction « contact fermé » sont principalement utilisés pour les chasses d'eau. La fonction « contact ouvert » est privilégiée pour les installations des boutons d'appel, car une interruption du circuit électrique (par exemple en raison d'un défaut) ne passe pas inaperçue.
Sur demande, également livrable en version sans platine de fixation.

Functies van de elektronische schakelaar /
Boutons de commande

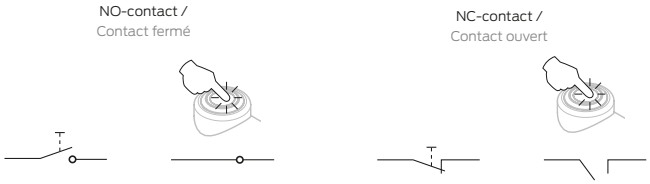

Geplande uitwisselbare systemen voor E-knoppen: zie pagina 475.
Systèmes compatibles avec les boutons de commande, voir page 475.

Functies van de elektronische schakelaar Boutons de commande	Kleurknop van de elektronische schakelaar Couleurs des boutons de commande	009 Oppervlak gesatineerd (009), met grundplaat Surface satinée (009), avec platine de fication			
		600 mm	**725 mm**	**850 mm**	**900 mm**
Oproep (NO-contact) Appel d'urgence (contact fermé)		**2052 866** 705,00 €	**2052 876** 715,00 €	**2052 886** 725,00 €	**2052 896** 736,00 €
Oproep (NC-contact) Appel d'urgence (contact ouvert)		**2052 863** 705,00 €	**2052 873** 715,00 €	**2052 883** 725,00 €	**2052 893** 736,00 €
WC (NO-contact) WC (contact fermé)		**2052 861** 705,00 €	**2052 871** 715,00 €	**2052 881** 725,00 €	**2052 893** 736,00 €
WC (NO-contact) en oproep (NO-contact) WC (contact fermé) et appel d'urgence (contact fermé)		**2052 867** 846,00 €	**2052 877** 856,00 €	**2052 887** 866,00 €	**2052 891** 877,00 €
WC (NO-contact) en oproep (NC-contact) WC (contact fermé) et appel d'urgence (contact ouvert)		**2052 865** 846,00 €	**2052 875** 856,00 €	**2052 885** 866,00 €	**2052 895** 877,00 €

Aansluiting **met montageplaat verdekt** met 1 elektronische schakelaar
Branchement **par plaque de fixation** avec un bouton de commande

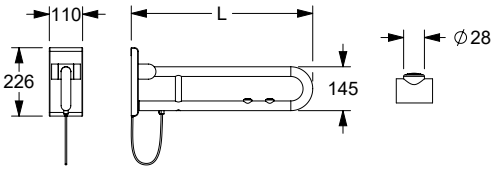

Aansluiting **met montageplaat verdekt** met 2 elektronische schakelaar
Branchement **par plaque de fixation** avec deux boutons de commande

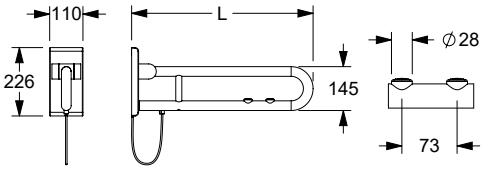

Inox Care Opklapbare muursteun vario,

met LED elektronische schakelaar ter activering van een WC-spoeling, de optie als oproeptoets

Aansluiting met montageplaat

Beschrijving:
Uitvoering Inox Care opklapbare muursteun vario, demontabel,

- uit roestvrij staal, grondstof nº 1.4301 (A2, AISI 304),
- **hoogglans gepolijst oppervlak (008).**

ⓘ Kan geleverd worden met één of twee e-buttons.
E-buttons met de "normaal open" functie worden voornamelijk gebruikt voor toilet-spoelingen. De functie "normaal gesloten contact" wordt vooral gebruikt voor oproepsystemen, omdat een onderbreking in het circuit (bijvoorbeeld door een storing) niet onopgemerkt blijft.
Op aanvraag ook leverbaar zonder bodemplaat.

Inox Care Barre d'appui rabattable vario,

avec boutons de commande LED pour chasse d'eau et appel d'urgence

Avec plaque de montage

- Descriptif dito Inox Care barre d'appui rabattable vario, amovible.
- en inox, qualité nº 1.4301 (A2-AISI 304),
- **finition polie brillante (008).**

ⓘ Peut être livré avec 1 ou 2 boutons poussoirs électriques.
Les boutons poussoirs électriques avec la fonction « contact fermé » sont principalement utilisés pour les chasses d'eau. La fonction « contact ouvert » est privilégiée pour les installations des boutons d'appel, car une interruption du circuit électrique (par exemple en raison d'un défaut) ne passe pas inaperçue.
Sur demande, également livrable en version sans platine de fixation.

Functies van de elektronische schakelaar /
Boutons de commande

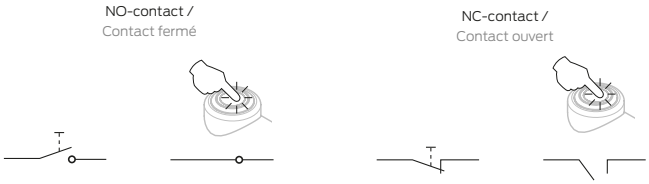

Geplande uitwisselbare systemen voor E-knoppen: zie pagina 475.
Systèmes compatibles avec les boutons de commande, voir page 475.

Functies van de elektronische schakelaar Boutons de commande	Kleurknop van de elektronische schakelaar Couleurs des boutons de commande	008 Oppervlak hoogglans gepolijst (008), met grundplaat Surface polie brillante (008), avec platine de fication			
		600 mm	**725 mm**	**850 mm**	**900 mm**
Oproep (NO-contact) Appel d'urgence (contact fermé)		**2052 866** 846,00 €	**2052 876** 858,00 €	**2052 886** 870,00 €	**2052 896** 883,00 €
Oproep (NC-contact) Appel d'urgence (contact ouvert)		**2052 863** 846,00 €	**2052 873** 858,00 €	**2052 883** 870,00 €	**2052 893** 883,00 €
WC (NO-contact) WC (contact fermé)		**2052 861** 846,00 €	**2052 871** 858,00 €	**2052 881** 870,00 €	**2052 893** 883,00 €
WC (NO-contact) en oproep (NO-contact) WC (contact fermé) et appel d'urgence (contact fermé)		**2052 867** 1015,00 €	**2052 877** 1027,00 €	**2052 887** 1039,00 €	**2052 891** 1052,00 €
WC (NO-contact) en oproep (NC-contact) WC (contact fermé) et appel d'urgence (contact ouvert)		**2052 865** 1015,00 €	**2052 875** 1027,00 €	**2052 885** 1039,00 €	**2052 895** 1052,00 €

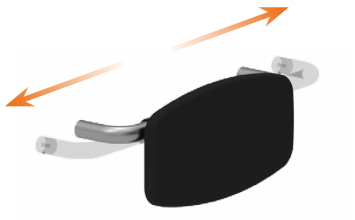

NEW

Inox Care Rugleuning, verstelbaar

- 460 - 660 x 210 x 150 mm,
  460 - 660 x 210 x 220 mm, Ø 32 mm,
- centreerafstand instelbaar van 460 mm tot 660 mm,
- uit roestvrij staal, grondstof nº 1.4301 (A2, AISI 304),
- gesatineerd oppervlak (009),
- met antracietkleurig polster uit PUR-integraalschuim, kleur zwart,
- verborgen fixatie, met inbus schroef gemonteerd van beneden,
- levering met Bevestigingsmateriaal voor Voorwandmontage.

Inox Care Dossier, réglable

- 460 - 660 x 210 x 150 mm,
  460 - 660 x 210 x 220 mm, Ø 32 mm,
- entraxe réglable de 460 mm à 660 mm,
- support en inox, qualité nº 1.4301 (A2-AISI 304),
- finition satiné (009),
- rembourrage en polyuréthanne, coloris noir,
- fixation invisible par le bas avec vis pointeau,
- livré avec matériel de montage adapté à l'installation en applique.

Rugleuning, verstelbaar
Dossier, réglable

ⓘ Voor wandmontage boven het toilet. Toilet maat vanaf wand 700 mm volgens DIN 18024-2/DIN 18040-1.

ⓘ Pour une fixation murale au-dessus d'un WC longueur 700 mm suivant les normesDIN 18024-2/DIN 18040-1.

Afmetingen / Dimensions	Code +	Kleur/ Couleur	PG 5500
460 - 660 x 210 x 150	**2050 535**	009	314,00 €
460 - 660 x 210 x 220	**2050 536**		318,00 €

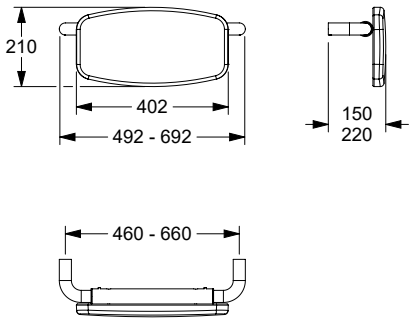

NEW

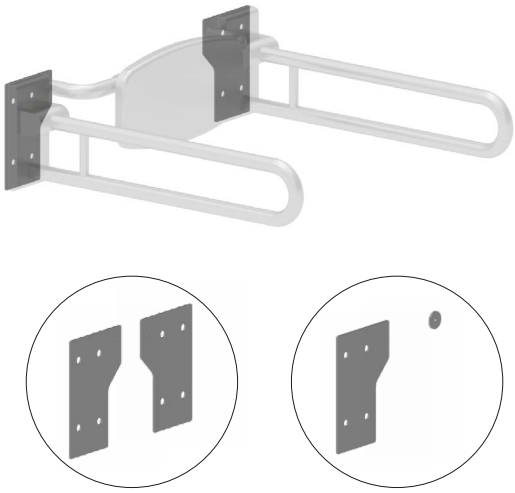

Inox Care rugleuning, adapterset

- Afmeting 227 x 155 mm,
- voor bevestiging aan twee opklapbare muursteun **of**
  voor bevestiging aan één opklapbare muursteun en aan de muur,
- tussenplaten voor bevestiging van de verstelbare rugleuning direct aan de opklapbare muursteun,
- plaaten uit roestvrij staal, grondstof nº 1.4301 (A2, AISI 304),
- gesatineerd oppervlak (009),
- voor wandmontage boven WC volgens DIN 18040-1/ONORM B1600,
- verborgen schroefverbinding,
- geleverd met schroeven met verzonken kop M6 voor bevestiging aan de tussenplaten aan beide zijden,
- geleverd met schroeven met verzonken kop M6 en afstandhouder voor bevestiging aan de tussenplaat aan één zijde.

Inox Care Dossier, kit d'adaptation

- Dimensions 227 x 155 mm,
- pour la fixation à deux barres d'appui rabattables **ou**
- pour la fixation à une barre d'appui rabattable et au mur,
- plaques intermédiaires pour fixer le dossier réglable directement sur la barre d'appui rabattable,
- plaques en inox, qualité nº 1.4301 (A2-AISI 304),
- finition satiné (009),
- pour montage mural au-dessus des WC selon DIN 18040-1/ONORM B1600,
- vissage invisible,
- livraison avec vis à tête fraisée M6 pour la fixation des deux côtés sur les plaques intermédiaires,
- livraison avec vis à tête fraisée M6 et pièce d'écartement pour la fixation unilatérale sur la plaque intermédiaire.

Rugleuning, adapterset **Dossier, kit d'adaption**	Code	PG 7000
Set adapterplaten Set plaques d'adaption	**2050 537**	86,00 €
Set adapterplaat & afstandhouderk Set plaque d'adaption & Cale-support	**2050 538**	58,00 €

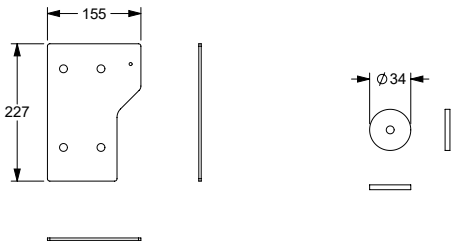

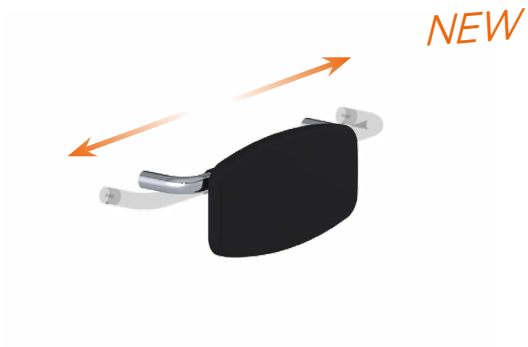

Rugleuning, verstelbaar
Dossier, réglable

Inox Care Rugleuning, verstelbaar

Beschrijving : Uitvoering Inox Care Rugleuning, verstelbaar,

- uit roestvrij staal, grondstof nº 1.4301 (A2, AISI 304),
- **hoogglans gepolijst oppervlak (008).**

ⓘ Voor wandmontage boven het toilet. Toilet maat vanaf wand 700 mm volgens DIN 18024-2/DIN 18040-1.

Inox Care Dossier, réglable

Descriptif dito Inox Care Dossier, régable,

- en inox, qualité nº 1.4301 (A2-AISI 304),
- **finition polie brillante (008).**

ⓘ Pour une fixation murale au-dessus d'un WC longueur 700 mm suivant les normesDIN 18024-2/DIN 18040-1.

Afmetingen / Dimensions	Code +	Kleur/ Couleur	PG 5500
460 - 660 x 210 x 150	**2050 535**	008	377,00 €
460 - 660 x 210 x 220	**2050 536**		382,00 €

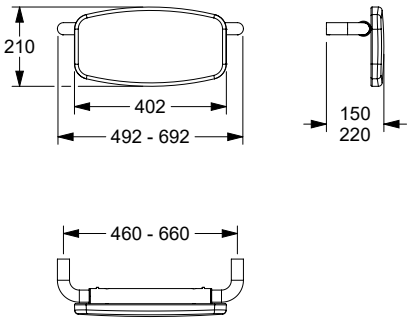

Rugleuning
Dossier

Inox Care Rugleuning

- 520 x 210 x 150 mm,
  520 x 210 x 220 mm,
  545 x 210 x 150 mm,
  545 x 210 x 220 mm, Ø 32 mm,
- uit roestvrij staal, grondstof nº 1.4301 (A2, AISI 304),
- gesatineerd oppervlak (009),
- met antracietkleurig polster uit PUR-integraalschuim, kleur zwart,
- zonder rozetten, verborgen fixatie, met inbus schroef gemonteerd van beneden,
- schroeven uit roestvrij staal,
- montagekit is geschikt voor wandmontage.

ⓘ Voor wandmontage boven het toilet. Toilet maat vanaf wand 700 mm volgens DIN 18024-2/DIN 18040-1.

Inox Care Dossier

- 520 x 210 x 150 mm,
  520 x 210 x 220 mm,
  545 x 210 x 150 mm,
  545 x 210 x 220 mm, Ø 32 mm,
- support en inox, qualité nº 1.4301 (A2-AISI 304),
- finition satiné (009),
- rembourrage en polyuréthanne, coloris noir,
- sans rosaces, fixation invisible par le bas avec vis pointeau,
- vis en inox,
- livraison avec matériel de fixation adapté pour bâti-support.

ⓘ Pour une fixation murale au-dessus d'un WC longueur 700 mm suivant les normesDIN 18024-2/DIN 18040-1.

Afmetingen / Dimensions	Code +	Kleur/ Couleur	PG 5500
520 x 210 x 150 mm	**2050 520**	009	267,00 €
520 x 210 x 220 mm	**2050 522**		282,00 €
545 x 210 x 150 mm	**2050 525**		267,00 €
545 x 210 x 220 mm	**2050 527**		282,00 €

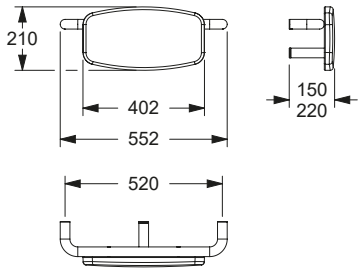

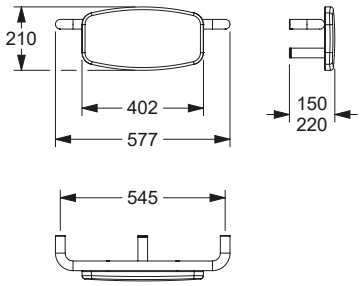

Rugleuning
Dossier

Inox Care Rugleuning

Beschrijving : Uitvoering Inox Care Rugleuning,

- uit roestvrij staal, grondstof nº 1.4301 (A2, AISI 304),
- **hoogglans gepolijst oppervlak (008).**

ⓘ Voor wandmontage boven het toilet. Toilet maat vanaf wand 700 mm volgens DIN 18024-2/DIN 18040-1.

Inox Care Dossier

Descriptif dito Inox Care Dossier,

- en inox, qualité nº 1.4301 (A2-AISI 304),
- **finition polie brillante (008).**

ⓘ Pour une fixation murale au-dessus d'un WC longueur 700 mm suivant les normesDIN 18024-2/DIN 18040-1.

Afmetingen / Dimensions	Code +	Kleur/ Couleur	PG 5500
520 x 210 x 150 mm	**2050 520**	008	320,00 €
520 x 210 x 220 mm	**2050 522**		338,00 €
545 x 210 x 150 mm	**2050 525**		320,00 €
545 x 210 x 220 mm	**2050 527**		338,00 €

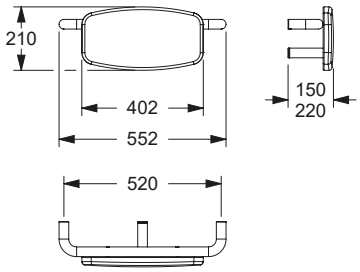

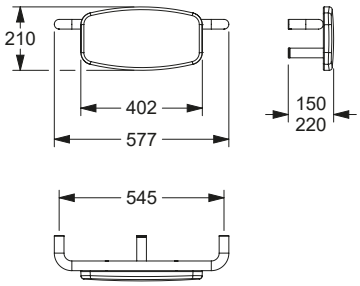

Afdichting

- Ø 62 mm,
- zelfklevend met bescherfolie,
- van celrubber EPDM, kleur zwart,
- voor normconforme afdichting van de boorgaten (DIN 18534-1),
- ook voor voegen geschikt,
- voor alle Inox Care producten met rozet Ø 70 mm te gebruiken,
- verpakking eenheid 10 of 50 stuks.

Rondelle d'étanchéité

- Ø 62 mm,
- autocollant, avec film support,
- en caoutchouc cellulaire EPDM, couleur noir,
- permet d'étanchéifier les points de perçage conformément aux normes (DIN 18534-1),
- également utilisable sur des joints,
- utilisable pour tous les produits Inox Care avec rosace Ø 70 mm,
- unité d'emballage 10 ou 50 pièces.

Afmetingen / Dimensions		Code +	Kleur/ Couleur	PG 5500
62 x 2 mm 10 stuks 10 pièces		**2053 601**	018	17,50 €
62 x 2 mm 50 stuks 50 pièces		**2053 610**		61,00 €

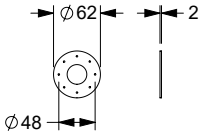

MD

Steungreep
Poignée de maintien

a1 / mm	a2 / mm	a3 / mm		Code +	Kleur/ Couleur	PG 5500
300				**2053 030**	009	65,50 €
400				**2053 040**		74,00 €
500				**2053 050**		84,00 €
600				**2053 060**		91,50 €
800				**2053 080**		121,00 €
1000				**2053 100**		142,00 €
1100				**2053 110**		150,00 €

Inox Care Steungreep

- asmaat (a) 300, 400, 500, 600, 800, 1000, 1100 mm, Ø 32 mm,
- uit roestvrij staal, grondstof nº 1.4301 (A2, AISI 304),
- gesatineerd oppervlak (009),
- met staalversterkte rozetten Ø 70 mm voor verborgen bevestiging,
- binnenrozetten met muur afdichting,
- geproduceerd in overeenstemming met Verordening (EU) 2017/745 betreffende medische hulpmiddelen,
- met Afdichting voor normconforme afdichting van de boorgaten (DIN 18534-1),
- max. toelaatbare belasting : 175 kg,
- geschikt om afneembaar zitje 0847...., 8750... in te hangen,
- voldoet aan de vereisten van DIN 18040,
- Levering met edelstaal torxschroeven Ø 6 x 70 mm en pluggen voor massieve wanden.

Inox Care Poignée de maintien

- entraxe (a) 300, 400, 500, 600, 800, 1000 et 1100 mm, Ø 32 mm,
- en inox, qualité nº 1.4301 (A2-AISI 304),
- finition satiné (009),
- avec rosaces inox Ø 70 mm, fixation invisible,
- sous-rosaces avec compensation des inégalités murales,
- production conforme au règlement (EU) 2017/745 relatif aux dispositifs médicaux,
- avec Rondelle d'étanchéité permet d'étanchéifier les points de perçage conformément aux normes (DIN 18534-1),
- charge maximale 175 kg,
- convient pour accrocher un siège de douche à suspendre 0847..., 8750...,
- conforme aux exigences de la norme DIN 18040,
- livraison avec vis inox TORX Ø 6 x 70 mm et chevilles pour matériaux de construction pleins.

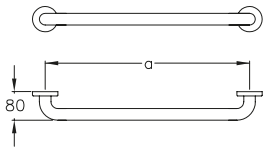

MD

NEW

Inox Care Steungreep

Beschrijving : Uitvoering Inox Care Steungreep,

- uit roestvrij staal, grondstof nº 1.4301 (A2, AISI 304),
- **hoogglans gepolijst oppervlak (008).**

Inox Care Poignée de maintien

Descriptif dito Inox Care Poignée de maintien,

- en inox, qualité nº 1.4301 (A2-AISI 304),
- **finition polie brillante (008).**

Steungreep
Poignée de maintien

a1 / mm	a2 / mm	a3 / mm		Code +	Kleur/ Couleur	PG 5500
300				**2053 030**	008	78,50 €
400				**2053 040**		89,00 €
500				**2053 050**		101,00 €
600				**2053 060**		110,50 €
800				**2053 080**		145,00 €
1000				**2053 100**		170,00 €
1100				**2053 110**		180,00 €

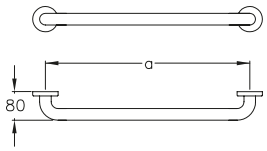

Steungreep
Poignée de maintien coudée

a1 / mm	a2 / mm	a3 / mm		Code +	Kleur/ Couleur	PG 5500
300		300		**2054 020**	009	92,50 €
400		400		**2054 025**		108,00 €

Inox Care Steungreep

- 300 x 300, 400 x 400 mm, 90º, Ø 32 mm,
- uit roestvrij staal, grondstof nº 1.4301 (A2, AISI 304),
- gesatineerd oppervlak (009),
- met twee bevestigingspunten,
- met staalversterkte rozetten Ø 70 mm voor verborgen bevestiging,
- binnenrozetten met muur afdichting,
- met Afdichting voor normconforme afdichting van de boorgaten (DIN 18534-1),
- max. toelaatbare belasting : 125 kg,
- voldoet aan de vereisten van DIN 18040,
- Levering met edelstaal torxschroeven Ø 6 x 70 mm en pluggen voor massieve wanden.

ⓘ Kan achteraf worden uitgerust met toiletrolhouder 2050 300.

Inox Care Poignée de maintien coudée

- 300 x 300, 400 x 400 mm, 90º, 32mm dia.,
- avec deux points de fixation,
- en inox, qualité nº 1.4301 (A2-AISI 304),
- finition satiné (009),
- avec rosaces inox Ø 70 mm, fixation invisible,
- sous-rosaces avec compensation des inégalités murales,
- avec Rondelle d'étanchéité permet d'étanchéifier les points de perçage conformément aux normes (DIN 18534-1),
- charge maximale 125 kg,
- conforme aux exigences de la norme DIN 18040,
- livraison avec vis inox TORX Ø 6 x 70 mm et chevilles pour matériaux de construction pleins.

ⓘ Peut être équipée d'un porte-rouleau 2050 300.

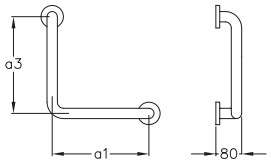

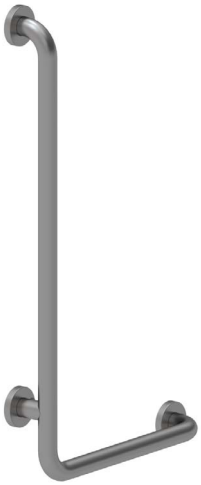

Steungreep ☜
Poignée de maintien coudée

a1 / mm	a2 / mm	a3 / mm		Code +	Kleur/ Couleur	PG 5500
400		750	☜	**2054 030**	009	170,00 €
400		750	☞	**2054 130**		170,00 €
500		750	☜	**2054 041**		178,00 €
500		750	☞	**2054 141**		178,00 €
500		950	☜	**2054 043**		199,00 €
500		950	☞	**2054 143**		199,00 €

Inox Care Steungreep

- 400 x 750, 500 x 750, 500 x 950 mm, 90º, Ø 32 mm,
- met drie bevestigingspunten,
- max. toelaatbare belasting : 175 kg,
- geschikt om afneembaar zitje 0847...., 8750... in te hangen,
- voldoet aan de vereisten van DIN 18040,
- nadere omschrijving zie boven.

ⓘ Kan achteraf worden uitgerust met toiletrolhouder 2050 300.
Steungreep 2054 041/ 2054 141 belasting volgens ÖNORM B1600.

Inox Care Poignée de maintien coudée

- 400 x 750, 500 x 750, 500 x 950 mm, 90º, 32mm dia.,
- avec trois points de fixation,
- charge maximale 175 kg,
- convient pour accrocher un siège de douche à suspendre 0847..., 8750...,
- conforme aux exigences de la norme DIN 18040,
- pour plus d'informations voir ci-dessus.

ⓘ Peut être équipée d'un porte-rouleau 2050 300.
Poignées de maintien coudées 2054 041/ 2054 141 en conformité avec la norme ÖNORM B1600.

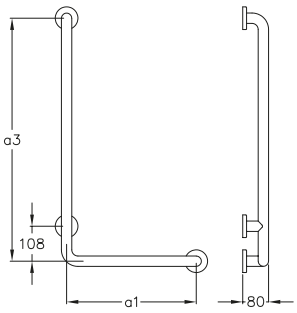

☜

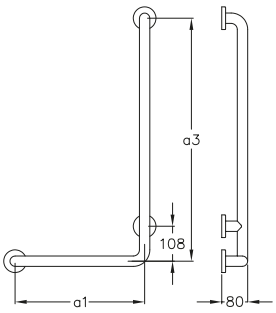

☞

linkse (☜) uitvoering / rechtse (☞) uitvoering, beschrijving zie pag. 474
Version gauche (☜) / Version droite (☞), descriptif voir page 474

MD

NEW

Inox Care Steungreep

Beschrijving : Uitvoering Inox Care Steungreep,

- uit roestvrij staal, grondstof nº 1.4301 (A2, AISI 304),
- **hoogglans gepolijst oppervlak (008).**

ⓘ Kan achteraf worden uitgerust met toiletrolhouder 2050 300.

Inox Care Poignée de maintien coudée

Descriptif dito Inox Care Poignée de maintien coudée,

- en inox, qualité nº 1.4301 (A2-AISI 304),
- **finition polie brillante (008).**

ⓘ Peut être équipée d'un porte-rouleau 2050 300.

Steungreep
Poignée de maintien coudée

a1 / mm	a2 / mm	a3 / mm		Code +	Kleur/ Couleur	PG 5500
300		300		**2054 020**	008	111,00 €
400		400		**2054 025**		130,00 €

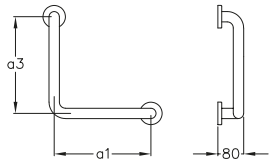

MD

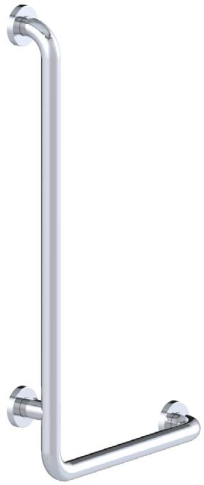

NEW

Inox Care Steungreep

Beschrijving : Uitvoering Inox Care Steungreep,

- uit roestvrij staal, grondstof nº 1.4301 (A2, AISI 304),
- **hoogglans gepolijst oppervlak (008).**

ⓘ Kan achteraf worden uitgerust met toiletrolhouder 2050 300.
Steungreep 2054 041/ 2054 141 belasting volgens ÖNORM B1600.

Inox Care Poignée de maintien coudée

Descriptif dito Inox Care Poignée de maintien coudée,

- en inox, qualité nº 1.4301 (A2-AISI 304),
- **finition polie brillante (008).**

ⓘ Peut être équipée d'un porte-rouleau 2050 300.
Poignées de maintien coudées 2054 041/ 2054 141 en conformité avec la norme ÖNORM B1600.

Steungreep ☜
Poignée de maintien coudée

a1 / mm	a2 / mm	a3 / mm		Code +	Kleur/ Couleur	PG 5500
400		750	☜	**2054 030**	008	204,00 €
400		750	☞	**2054 130**		214,00 €
500		750	☜	**2054 041**		239,00 €
500		750	☞	**2054 141**		204,00 €
500		950	☜	**2054 043**		214,00 €
500		950	☞	**2054 143**		239,00 €

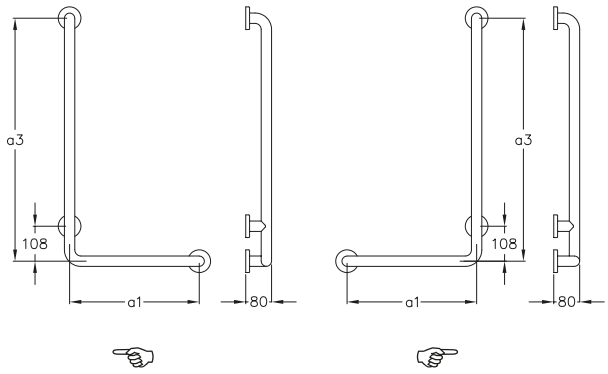

Steungreep
Poignée de maintien coudée

a1 / mm	a2 / mm	a3 / mm		Code +	Kleur/ Couleur	PG 5500
400		400		**2054 050**	009	107,00 €

Inox Care Steungreep

- 400 x 400 mm, 135º, Ø 32 mm,
- uit roestvrij staal, grondstof nº 1.4301 (A2, AISI 304),
- gesatineerd oppervlak (009),
- met twee bevestigingspunten,
- met staalversterkte rozetten Ø 70 mm voor verborgen bevestiging,
- binnenrozetten met muur afdichting,
- geproduceerd in overeenstemming met Verordening (EU) 2017/745 betreffende medische hulpmiddelen,
- met Afdichting voor normconforme afdichting van de boorgaten (DIN 18534-1),
- max. toelaatbare belasting : 125 kg,
- voldoet aan de vereisten van DIN 18040,
- Levering met edelstaal torxschroeven Ø 6 x 70 mm en pluggen voor massieve wanden,

ⓘ Kan achteraf worden uitgerust met toiletrolhouder 2050 300.

Inox Care Poignée de maintien coudée

- 400 x 400 mm, 135º, Ø 32 mm,
- avec deux points de fixation,
- en inox, qualité nº 1.4301 (A2-AISI 304),,
- finition satiné (009),
- avec rosaces inox Ø 70 mm, fixation invisible,
- sous-rosaces avec compensation des inégalités murales,
- production conforme au règlement (EU) 2017/745 relatif aux dispositifs médicaux,
- avec Rondelle d'étanchéité permet d'étanchéifier les points de perçage conformément aux normes (DIN 18534-1),
- charge maximale 125 kg,
- conforme aux exigences de la norme DIN 18040,
- livraison avec vis inox TORX Ø 6 x 70 mm et chevilles pour matériaux de construction pleins.

ⓘ Peut être équipée d'un porte-rouleau 2050 300.

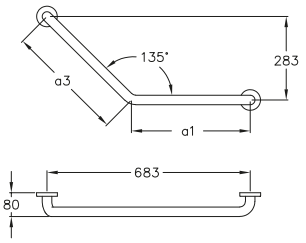

Steungreep Code PG 5500
Poignée de maintien coudée

a1 / mm	a2 / mm	a3 / mm		Code +	Kleur/ Couleur	PG 5500
400		400	☞	**2054 060**	009	126,00 €
400		400	☞	**2054 160**		126,00 €

Inox Care Steungreep

- 400 x 400 mm, 135º, Ø 32 mm,
- met drie bevestigingspunten,
- max. toelaatbare belasting : 175 kg,
- nadere omschrijving zie boven.

ⓘ Kan achteraf worden uitgerust met toiletrolhouder 2050 300.

Inox Care Poignée de maintien coudée

- 400 x 400 mm, 135º, Ø 32 mm,
- avec trois points de fixation,
- charge maximale 175 kg,
- pour plus d'informations voir ci-dessus.

ⓘ Peut être équipée d'un porte-rouleau 2050 300.

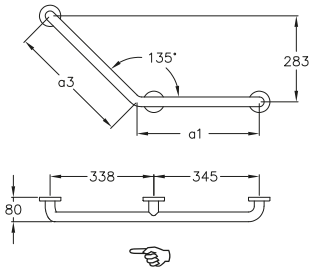

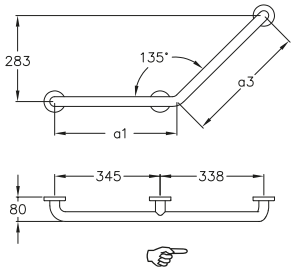

NEW

Inox Care Steungreep

Beschrijving : Uitvoering Inox Care Steungreep,

- uit roestvrij staal, grondstof nº 1.4301 (A2, AISI 304),
- **hoogglans gepolijst oppervlak (008).**

ⓘ Kan achteraf worden uitgerust met toiletrolhouder 2050 300.

Inox Care Poignée de maintien coudée

Descriptif dito Inox Care Poignée de maintien coudée,

- en inox, qualité nº 1.4301 (A2-AISI 304),
- **finition polie brillante (008).**

ⓘ Peut être équipée d'un porte-rouleau 2050 300.

Steungreep
Poignée de maintien coudée

a1 / mm	a2 / mm	a3 / mm		Code +	Kleur/ Couleur	PG 5500
400		400		**2054 050**	008	128,00 €

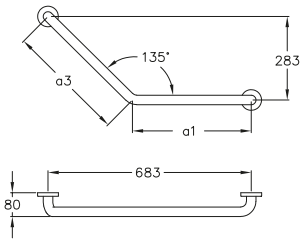

NEW

Inox Care Steungreep

Beschrijving : Uitvoering Inox Care Steungreep,

- uit roestvrij staal, grondstof nº 1.4301 (A2, AISI 304),
- **hoogglans gepolijst oppervlak (008).**

ⓘ Kan achteraf worden uitgerust met toiletrolhouder 2050 300.

Inox Care Poignée de maintien coudée

Descriptif dito Inox Care Poignée de maintien coudée,

- en inox, qualité nº 1.4301 (A2-AISI 304),
- **finition polie brillante (008).**

ⓘ Peut être équipée d'un porte-rouleau 2050 300.

Steungreep
Poignée de maintien coudée

a1 / mm	a2 / mm	a3 / mm		Code +	Kleur/ Couleur	PG 5500
400		400	☞	**2054 060**	008	151,00 €
400		400	☞	**2054 160**		151,00 €

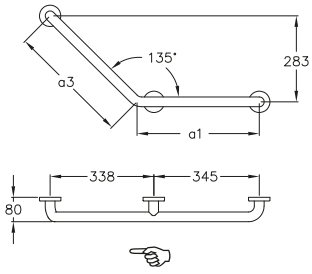

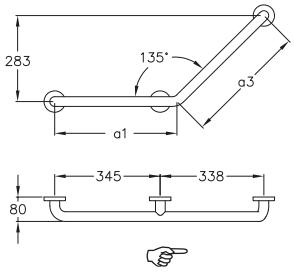

MD

Steungreep
Main courante de maintien

a1 / mm	a2 / mm	a3 / mm		Code +	Kleur/ Couleur	PG 5500
750	750			**2058 010**	009	249,00 €
400	750			**2058 030**		217,00 €

Inox Care Steungreep in hoekvorm

- 750 x 750 mm, Ø 32 mm,
  400 x 750 mm, Ø 32 mm,
- uit roestvrij staal, grondstof nº 1.4301 (A2, AISI 304),
- gesatineerd oppervlak (009),
- zowel links als rechts bruikbaar,
- met staalversterkte rozetten Ø 70 mm voor verborgen bevestiging,
- binnenrozetten met muur afdichting,
- geproduceerd in overeenstemming met Verordening (EU) 2017/745 betreffende medische hulpmiddelen,
- met Afdichting voor normconforme afdichting van de boorgaten (DIN 18534-1),
- max. toelaatbare belasting : 175 kg,
- geschikt om afneembaar zitje 0847 710/...910, 8750 021/...023 vanaf a = 450 mm, 0847 714/...914/...719/...919 vanaf a = 500 mm, 8750 026/...028 vanaf a = 550 mm, in te hangen,
- voldoet aan de vereisten van DIN 18040,
- Levering met edelstaal torxschroeven Ø 6 x 70 mm en pluggen voor massieve wanden.

Inox Care Main courante de maintien

- 750 x 750 mm, Ø 32 mm,
  400 x 750 mm, Ø 32 mm,
- en inox, qualité nº 1.4301 (A2-AISI 304),
- finition satiné (009),
- réversible gauche/droite,
- avec rosaces inox Ø 70 mm, fixation invisible,
- sous-rosaces avec compensation des inégalités murales,
- production conforme au règlement (EU) 2017/745 relatif aux dispositifs médicaux,
- avec Rondelle d'étanchéité permet d'étanchéifier les points de perçage conformément aux normes (DIN 18534-1),
- charge maximale 175 kg,
- convient pour accrocher un siège de douche à suspendre 0847 710/...910, 8750 021/...023 à partir de a = 450 mm, 0847 714/...914/...719/...919 à partir de a = 500 mm, 8750 026/...028 à partir de a = 550 mm,
- conforme aux exigences de la norme DIN 18040,
- livraison avec vis inox TORX Ø 6 x 70 mm et chevilles pour matériaux de construction pleins.

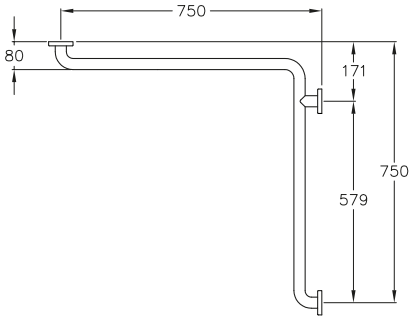

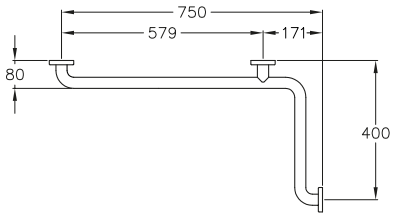

NEW

Inox Care Steungreep in hoekvorm

Beschrijving : Uitvoering Inox Care Steungreep in hoekvorm,

- uit roestvrij staal, grondstof nº 1.4301 (A2, AISI 304),
- **hoogglans gepolijst oppervlak (008).**

Inox Care Main courante de maintien

Descriptif dito Inox Care Main courante de maintien,

- en inox, qualité nº 1.4301 (A2-AISI 304),
- **finition polie brillante (008).**

Steungreep
Main courante de maintien

a1 / mm	a2 / mm	a3 / mm		Code +	Kleur/ Couleur	PG 5500
750	750			**2058 010**	008	299,00 €
400	750			**2058 030**		260,00 €

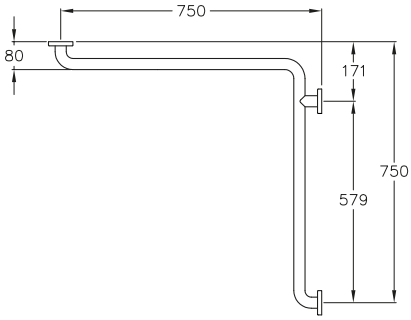

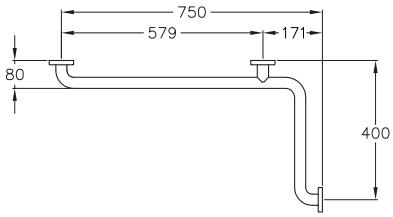

Douchekophouder

- 90 x 112 mm,
- gemaakt uit nylon,
- Geschikt voor douche glijstangen Ø 32 mm,
- met extra lange hefboom,
- in de kleur donkergrijs 018,
- douchekop aanpasbaar in hoogte en hoek,
- douchekophouder geschikt voor verschillende douchekoppen, multifunctionele zijdelingse haak.

ⓘ Douchekophouder, op aanvraag verkrijgbaar in andere kleuren.

Support de douchette

- 90 x 112 mm,
- en nylon,
- pour barres de douche en inox Ø 32 mm,
- avec levier long,
- en coloris gris foncé 018,
- hauteur et inclinaison réglables en continu,
- s'adapte aux modèles de douchette courants, avec bouton latéral.

ⓘ Support de douchette livrable sur demande dans d'autres coloris de la palette NORMBAU.

Douchekophouder
Support de douchette

Afmetingen / Dimensions	Code +	Kleur/ Couleur	PG 1500
90 x 112	**0515 100**	018	52,50 €

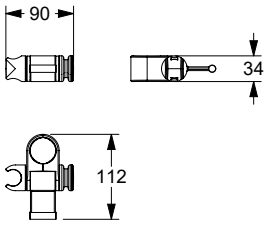

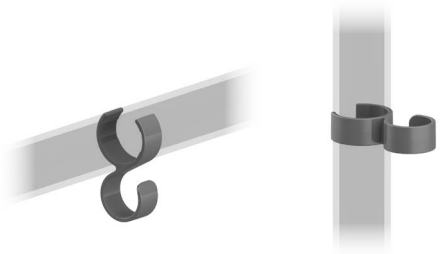

Haak, achteraf monteerbaar / Doucheslanggeleider

- 64 x 36 mm,
- gemaakt uit nylon, optionele permanente bescherming tegen bacteriën, meer onder hoofdstuk informatie,
- in de kleur donkergrijs 018,
- om aan de douchehandgreep en glijstang Ø 30-34 mm te hangen,
- met rubberen inzetstukken om wegglijden te voorkomen,
- dient als haak aan steungrepen of voor het geleiden van de doucheslang op de glijstang.

Patère, montage ultérieur / Guide pour flexible de douche

- 64 x 36 mm,
- en nylon, en option avec protection antibactérienne intégrée, voir chapitre information,
- en coloris gris foncé 018,
- à accrocher sur les mains courantes de douche et les barres de support de douchette Ø 30-34 mm,
- avec inserts en caoutchouc pour éviter de glisser,
- sert de patère sur les mains courantes ou pour guider le flexible de douche sur la barre de support de douche.

Haak / Doucheslanggeleider

Patère / Guide pour flexible de douche

Afmetingen / Dimensions	Code +	Kleur/ Couleur	PG 1500
64 x 36	**0925 391**	018	14,00 €

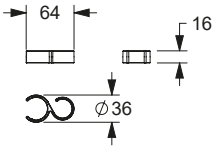

Douchekophouder

Beschrijving : Uitvoering Douchekophouder,

- in de kleur wit 019.

ⓘ Douchekophouder, op aanvraag verkrijgbaar in andere kleuren.

Support de douchette

Descriptif dito Support de douchette,

- en coloris blanc 019.

ⓘ Support de douchette livrable sur demande dans d'autres coloris de la palette NORMBAU.

Douchekophouder
Support de douchette

Afmetingen / Dimensions	Code +	Kleur/ Couleur	PG 1500
90 x 112	**0515 100**	019	52,50 €

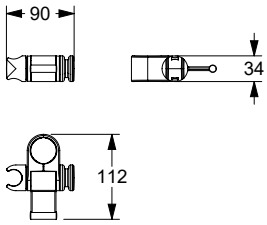

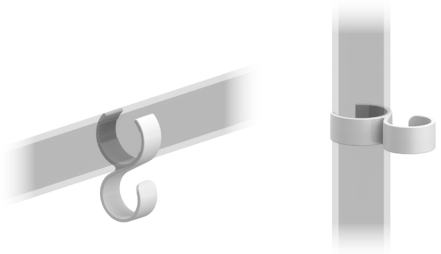

Haak, achteraf monteerbaar / Doucheslanggeleider

Beschrijving : Uitvoering Haak, achteraf monteerbaar / Doucheslanggeleider,

- in de kleur wit 019.

Patère, montage ultérieur / Guide pour flexible de douche

Descriptif dito Patère, montage ultérieur / Guide pour flexible de douche,

- en coloris blanc 019.

Haak / Doucheslanggeleider

Patère / Guide pour flexible de douche

Afmetingen / Dimensions	Code +	Kleur/ Couleur	PG 1500
64 x 36	**0925 391**	019	14,00 €

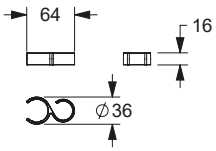

MD

Inox Care Douche glijstang

- asmaat (a) 1100 mm, Ø 32 mm,
- uit roestvrij staal, grondstof nº 1.4301 (A2, AISI 304),
- gesatineerd oppervlak (009),
- met verstelbare douchekophouder BRH 91.32, uit nylon, donkergrijs 018,
- douchekop aanpasbaar in hoogte en hoek,
- douchekophouder geschikt voor verschillende douchekoppen, multifunctionele zijdelingse haak,
- met staalversterkte rozetten Ø 70 mm voor verborgen bevestiging,
- binnenrozetten met muur afdichting,
- geproduceerd in overeenstemming met Verordening (EU) 2017/745 betreffende medische hulpmiddelen,
- met Afdichting voor normconforme afdichting van de boorgaten (DIN 18534-1),
- max. toelaatbare belasting : 125 kg,
- Levering met edelstaal torxschroeven Ø 6 x 70 mm en pluggen voor massieve wanden.

Inox Care Barre avec support de douchette

- entraxe (a) 1100 mm, Ø 32 mm,
- en inox, qualité nº 1.4301 (A2-AISI 304),
- finition satiné (009),
- munie d'un support de douchette réglable, réf. BRH 91.32, en nylon, gris foncé 018,
- support de douchette, hauteur et inclinaison réglables en continu, s'adapte aux modèles de douchette courants, avec bouton latéral.
- avec rosaces inox Ø 70 mm, fixation invisible,
- sous-rosaces avec compensation des inégalités murales,
- production conforme au règlement (EU) 2017/745 relatif aux dispositifs médicaux,
- avec Rondelle d'étanchéité permet d'étanchéifier les points de perçage conformément aux normes (DIN 18534-1),
- charge maximale 125 kg,
- livraison avec vis inox TORX Ø 6 x 70 mm et chevilles pour matériaux de construction pleins.

Douche glijstang
Barre avec support douchette

a1 / mm	a2 / mm	a3 / mm		Code +	Kleur/ Couleur	PG 5500
		1100		**2053 160**	009	176,00 €

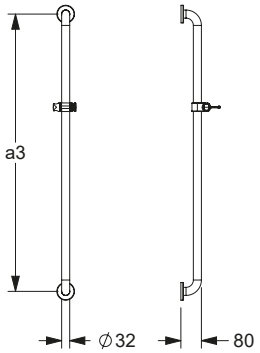

NEW

Inox Care Douche glijstang

Beschrijving : Uitvoering Inox Care Douche glijstang,

- uit roestvrij staal, grondstof nº 1.4301 (A2, AISI 304),
- **hoogglans gepolijst oppervlak (008),**
- met verstelbare douchekophouder BRH 91.32, uit nylon, donkergrijs 019.

Inox Care Barre avec support de douchette

Descriptif dito Inox Care Barre avec support de douchette,

- en inox, qualité nº 1.4301 (A2-AISI 304),
- **finition polie brillante (008),**
- munie d'un support de douchette réglable, réf. BRH 91.32, en nylon, blanc 019.

Douche glijstang
Barre avec support douchette

a1 / mm	a2 / mm	a3 / mm		Code +	Kleur/ Couleur	PG 5500
		1100		**2053 160**	008	211,00 €

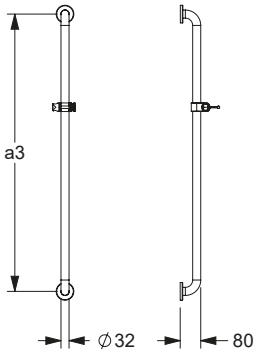

Inox Care Steungreep met douche glijstang

- 500 x 1200 mm, Ø 32 mm,
- uit roestvrij staal, grondstof nº 1.4301 (A2, AISI 304),
- gesatineerd oppervlak (009),
- met verstelbare douchekophouder BRH 91.32 uit nylon, donkergrijs 018,
- douchekop aanpasbaar in hoogte en hoek,
- douchekophouder geschikt voor verschillende douchekoppen, multifunctionele zijdelingse haak,
- met staalversterkte rozetten Ø 70 mm voor verborgen bevestiging,
- binnenrozetten met muur afdichting,
- geproduceerd in overeenstemming met Verordening (EU) 2017/745 betreffende medische hulpmiddelen,
- met Afdichting voor normconforme afdichting van de boorgaten (DIN 18534-1),
- max. toelaatbare belasting : 175 kg,
- geschikt om afneembaar zitje 0847...., 8750... in te hangen,
- voldoet aan de vereisten van DIN 18040,
- Levering met edelstaal torxschroeven Ø 6 x 70 mm en pluggen voor massieve wanden.

ⓘ Douchekophouder, op aanvraag verkrijgbaar in andere kleuren.

Inox Care Poignée de sécurité avec support de douchette

- 500 x 1200 mm, Ø 32 mm,
- en inox, qualité nº 1.4301 (A2-AISI 304),
- finition satiné (009),
- munie d'un support de douchette réglable, réf. BRH 91.32, en nylon, gris foncé 018,
- support de douchette, hauteur et inclinaison réglables en continu, s'adapte aux modèles de douchette courants, avec bouton latéral.
- avec rosaces inox Ø 70 mm, fixation invisible,
- sous-rosaces avec compensation des inégalités murales,
- production conforme au règlement (EU) 2017/745 relatif aux dispositifs médicaux,
- avec Rondelle d'étanchéité permet d'étanchéifier les points de perçage conformément aux normes (DIN 18534-1),
- charge maximale 175 kg,
- convient pour accrocher un siège de douche à suspendre 0847..., 8750...,
- conforme aux exigences de la norme DIN 18040,
- livraison avec vis inox TORX Ø 6 x 70 mm et chevilles pour matériaux de construction pleins.

ⓘ Support de douchette livrable sur demande dans d'autres coloris de la palette NORMBAU.

Steungreep
Poignée de sécurité

a1 / mm	a2 / mm	a3 / mm		Code +	Kleur/ Couleur	PG 5500
500		1200	☜	**2055 050**	009	255,00 €
500		1200	☞	**2055 150**		255,00 €

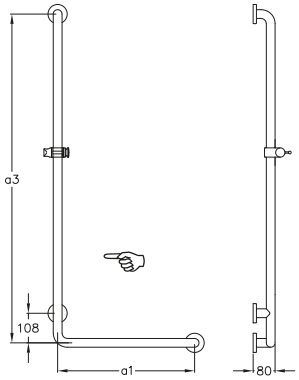

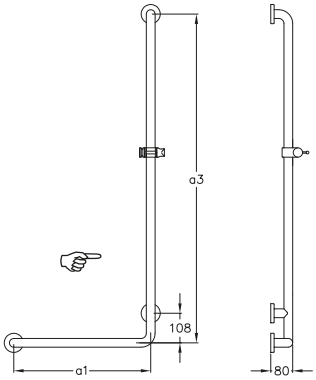

Inox Care Steungreep met douche glijstang

- 500 x 1200 mm, Ø 32 mm,
- voor verdere omschrijving: zie hierboven.

Inox Care Main courante de maintien avec support douchette

- 500 x 1200 mm, Ø 32 mm,
- pour plus d'informations voir ci-dessus.

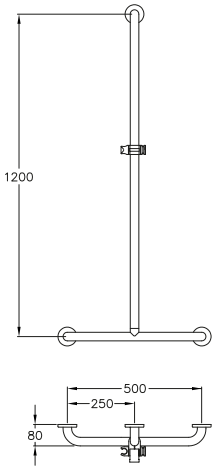

Steungreep
Main courante de maintien

a1 / mm	a2 / mm	a3 / mm		Code +	Kleur/ Couleur	PG 5500
500		1200	☜	**2062 410**	009	267,00 €

linkse (☜) uitvoering / rechtse (☞) uitvoering, beschrijving zie pag. 474
Version gauche (☜) / Version droite (☞), descriptif voir page 474

MD

NEW

Inox Care Steungreep met douche glijstang

Beschrijving : Inox Care Steungreep met douche glijstang,

- uit roestvrij staal, grondstof nº 1.4301 (A2, AISI 304),
- **hoogglans gepolijst oppervlak (008),**
- met verstelbare douchekophouder BRH 91.32, uit nylon, donkergrijs 019.

ⓘ Douchekophouder, op aanvraag verkrijgbaar in andere kleuren.

Inox Care Poignée de sécurité avec support de douchette

Descriptif dito Inox Care Poignée de sécurité avec support de douchette,

- en inox, qualité nº 1.4301 (A2-AISI 304),
- **finition polie brillante (008)**
- munie d'un support de douchette réglable, réf. BRH 91.32, en nylon, blanc 019.

ⓘ Support de douchette livrable sur demande dans d'autres coloris de la palette NORMBAU.

Steungreep
Poignée de sécurité

a1 / mm	a2 / mm	a3 / mm		Code +	Kleur/ Couleur	PG 5500
500		1200	☜	**2055 050**	008	306,00 €
500		1200	☞	**2055 150**		306,00 €

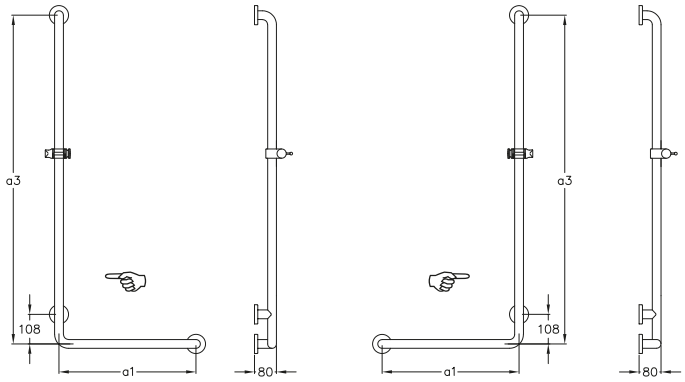

MD

NEW

Inox Care Steungreep met douche glijstang

- 500 x 1200 mm, Ø 32 mm,
- voor verdere omschrijving: zie hierboven.

Inox Care Main courante de maintien avec support douchette

- 500 x 1200 mm, Ø 32 mm,
- pour plus d'informations voir ci-dessus.

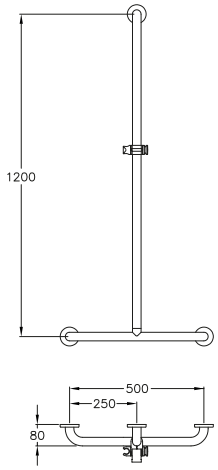

Steungreep
Main courante de maintien

a1 / mm	a2 / mm	a3 / mm		Code +	Kleur/ Couleur	PG 5500
500		1200	☜	**2062 410**	008	320,00 €

Steungreep
Main courante de maintien

Inox Care Steungreep met douche glijstang

- 750 x 750 x 1200 mm, Ø 32 mm,
  1100 x 1100 x 1200 mm, Ø 32 mm,
  1100 x 750 x 1200 mm, Ø 32 mm,
  750 x 1100 x 1200 mm, Ø 32 mm,
- uit roestvrij staal, grondstof nº 1.4301 (A2, AISI 304),
- gesatineerd oppervlak (009),
- met verstelbare douchekophouder BRH 91.32, uit nylon, donkergrijs 018,
- douchekop aanpasbaar in hoogte en hoek,
- douchekophouder geschikt voor verschillende douchekoppen, multifunctionele zijdelingse haak,
- met staalversterkte rozetten Ø 70 mm voor verborgen bevestiging,
- binnenrozetten met muur afdichting,
- geproduceerd in overeenstemming met Verordening (EU) 2017/745 betreffende medische hulpmiddelen,
- met Afdichting voor normconforme afdichting van de boorgaten (DIN 18534-1),
- max. toelaatbare belasting : 175 kg,
- geschikt om afneembaar zitje 0847...., 8750... in te hangen,
- voldoet aan de vereisten van DIN 18040,
- Levering met edelstaal torxschroeven Ø 6 x 70 mm en pluggen voor massieve wanden.

Inox Care Mains courantes de maintien avec support de douchette

- 750 x 750 x 1200 mm, Ø 32 mm,
  1100 x 1100 x 1200 mm, Ø 32 mm,
  1100 x 750 x 1200 mm, Ø 32 mm,
  750 x 1100 x 1200 mm, Ø 32 mm,
- en inox, qualité nº 1.4301 (A2-AISI 304),
- finition satiné (009),
- munie d'un support de douchette réglable, réf. BRH 91.32, en nylon, gris foncé 018,
- support de douchette, hauteur et inclinaison réglables en continu, s'adapte aux modèles de douchette courants, avec bouton latéral,
- avec rosaces inox Ø 70 mm, fixation invisible,
- sous-rosaces avec compensation des inégalités murales,
- production conforme au règlement (EU) 2017/745 relatif aux dispositifs médicaux,
- avec Rondelle d'étanchéité permet d'étanchéifier les points de perçage conformément aux normes (DIN 18534-1),
- charge maximale 175 kg,
- convient pour accrocher un siège de douche à suspendre 0847..., 8750...,
- conforme aux exigences de la norme DIN 18040,
- livraison avec vis inox TORX Ø 6 x 70 mm et chevilles pour matériaux de construction pleins.

a1 / mm	a2 / mm	a3 / mm		Code +	Kleur/ Couleur	PG 5500
750	750	1200	☜	**2061 220**	009	374,00 €
750	750	1200	☞	**2061 320**		374,00 €
1100	1100	1200	☜	**2061 230**		415,00 €
1100	1100	1200	☞	**2061 330**		415,00 €

a1 / mm	a2 / mm	a3 / mm		Code +	Kleur/ Couleur	PG 5500
1100	750	1200	☜	**2061 240**	009	393,00 €
1100	750	1200	☞	**2061 340**		393,00 €
750	1100	1200	☜	**2061 250**		393,00 €
750	1100	1200	☞	**2061 350**		393,00 €

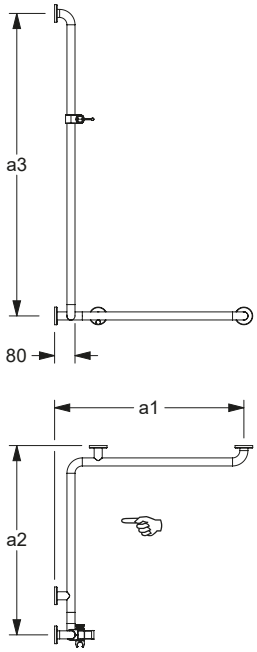

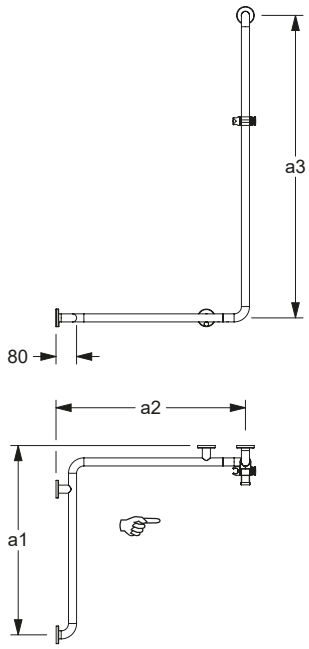

linkse (☜) uitvoering / rechtse (☞) uitvoering, beschrijving zie pag. 474
Version gauche (☜) / Version droite (☞), descriptif voir page 474

NEW

Inox Care Steungreep met douche glijstang

Beschrijving : Uitvoering Inox Care Steungreep met douche glijstang,

- uit roestvrij staal, grondstof nº 1.4301 (A2, AISI 304),
- **hoogglans gepolijst oppervlak (008),**
- met verstelbare douchekophouder BRH 91.32, uit nylon, donkergrijs 019.

Inox Care Mains courantes de maintien avec support de douchette

Descriptif dito Inox Care Mains courantes de maintien avec support de douchette,

- en inox, qualité nº 1.4301 (A2-AISI 304),
- **finition polie brillante (008),**
- munie d'un support de douchette réglable, réf. BRH 91.32, en nylon, blanc 019.

Steungreep
Main courante de maintien

a1 / mm	a2 / mm	a3 / mm		Code +	Kleur/ Couleur	PG 5500
750	750	1200	☜	**2061 220**	008	449,00 €
750	750	1200	☞	**2061 320**		449,00 €
1100	1100	1200	☜	**2061 230**		498,00 €
1100	1100	1200	☞	**2061 330**		498,00 €

a1 / mm	a2 / mm	a3 / mm		Code +	Kleur/ Couleur	PG 5500
1100	750	1200	☜	**2061 240**	008	472,00 €
1100	750	1200	☞	**2061 340**		472,00 €
750	1100	1200	☜	**2061 250**		472,00 €
750	1100	1200	☞	**2061 350**		472,00 €

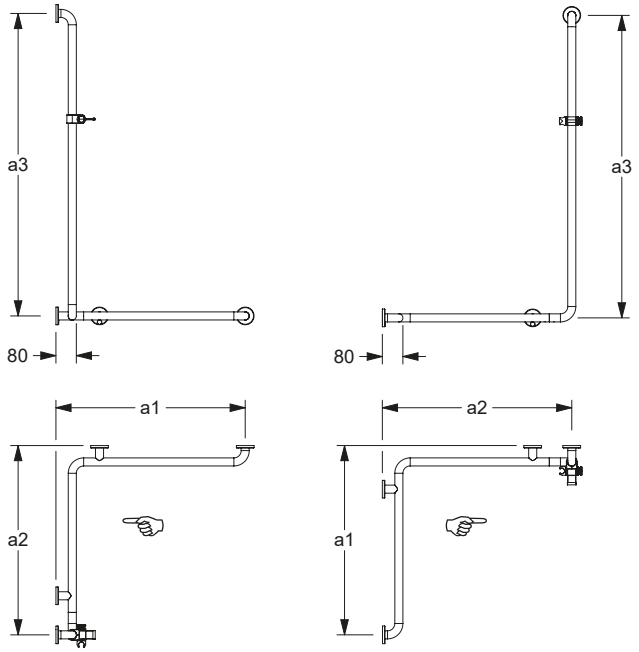

Steungreep
Main courante de maintien

Inox Care Steungreep in hoekvorm met douche glijstang

- 750 x 750 x 1200 mm, Ø 32 mm,
  750 x 1100 x 1200 mm, Ø 32 mm,
  1100 x 1100 x 1200 mm, Ø 32 mm,
- uit roestvrij staal, grondstof nº 1.4301 (A2, AISI 304),
- gesatineerd oppervlak (009),
- met verstelbare douchekophouder BRH 91.32, uit nylon, donkergrijs 018,
- douchekophouder geschikt voor verschillende douchekoppen, multifunctionele zijdelingse haak,
- met staalversterkte rozetten Ø 70 mm voor verborgen bevestiging,
- binnenrozetten met muur afdichting,
- geproduceerd in overeenstemming met Verordening (EU) 2017/745 betreffende medische hulpmiddelen,
- met Afdichting voor normconforme afdichting van de boorgaten (DIN 18534-1),
- max. toelaatbare belasting : 175 kg,
- geschikt om afneembaar zitje 0847...., 8750... in te hangen,
- voldoet aan de vereisten van DIN 18040,
- Levering met edelstaal torxschroeven Ø 6 x 70 mm en pluggen voor massieve wanden.

Inox Care Mains courantes de maintien avec support douchette

- 750 x 750 x 1200 mm, Ø 32 mm,
  750 x 1100 x 1200 mm, Ø 32 mm,
  1100 x 1100 x 1200 mm, Ø 32 mm,
- en inox, qualité nº 1.4301 (A2-AISI 304),
- finition satiné (009),
- munie d'un support de douchette réglable, réf. BRH 91.32, en nylon, gris foncé 018,
- support de douchette, hauteur et inclinaison réglables en continu, s'adapte aux modèles de douchette courants, avec bouton latéral,
- avec rosaces inox Ø 70 mm, fixation invisible,
- sous-rosaces avec compensation des inégalités murales,
- production conforme au règlement (EU) 2017/745 relatif aux dispositifs médicaux,
- avec Rondelle d'étanchéité permet d'étanchéifier les points de perçage conformément aux normes (DIN 18534-1),
- charge maximale 175 kg,
- convient pour accrocher un siège de douche à suspendre 0847..., 8750...,
- conforme aux exigences de la norme DIN 18040,
- livraison avec vis inox TORX Ø 6 x 70 mm et chevilles pour matériaux de construction pleins.

a1 / mm	a2 / mm	a3 / mm		Code +	Kleur/ Couleur	PG 5500
750	750	1200	☜	**2062 210**	009	366,00 €
750	750	1200	☞	**2062 310**		366,00 €

b = 400 mm

a1 / mm	a2 / mm	a3 / mm		Code +	Kleur/ Couleur	PG 5500
1100	1100	1200	☜	**2062 240**	009	456,00 €
1100	1100	1200	☞	**2062 340**		456,00 €

b = 700 mm

a1 / mm	a2 / mm	a3 / mm		Code +	Kleur/ Couleur	PG 5500
750	1100	1200	☜	**2062 230**	009	400,00 €
750	1100	1200	☞	**2062 330**		400,00 €

b = 529 mm

a1 / mm	a2 / mm	a3 / mm		Code +	Kleur/ Couleur	PG 5500
750	1100	1200	☜	**2062 220**	009	400,00 €
750	1100	1200	☞	**2062 320**		400,00 €

b = 179 mm

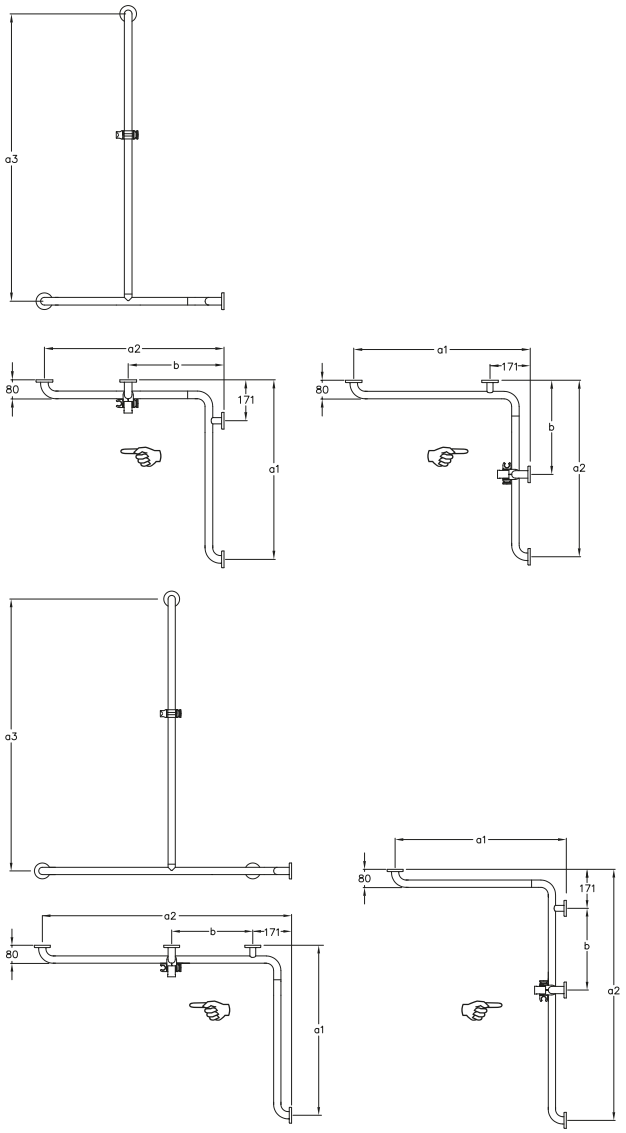

linkse (☜) uitvoering / rechtse (☞) uitvoering, beschrijving zie pag. 474
Version gauche (☜) / Version droite (☞), descriptif voir page 474

Prijs excl. btw / Tarif public H.T

NEW

Inox Care Steungreep in hoekvorm met douche glijstang

Beschrijving : Uitvoering Inox Care Steungreep in hoekvorm met douche glijstang,

- uit roestvrij staal, grondstof nº 1.4301 (A2, AISI 304),
- **hoogglans gepolijst oppervlak (008),**
- met verstelbare douchekophouder BRH 91.32, uit nylon, donkergrijs 019.

Inox Care Mains courantes de maintien avec support douchette

Descriptif dito Inox Care Mains courantes de maintien avec support douchette,

- en inox, qualité nº 1.4301 (A2-AISI 304),
- **finition polie brillante (008).,**
- munie d'un support de douchette réglable, réf. BRH 91.32, en nylon, blanc 019.

Steungreep
Main courante de maintien

a1 / mm	a2 / mm	a3 / mm		Code +	Kleur/ Couleur	PG 5500
750	750	1200	☜	**2062 210**	008	439,00 €
750	750	1200	☞	**2062 310**		439,00 €

b = 400 mm

a1 / mm	a2 / mm	a3 / mm		Code +	Kleur/ Couleur	PG 5500
1100	1100	1200	☜	**2062 240**	008	547,00 €
1100	1100	1200	☞	**2062 340**		547,00 €

b = 700 mm

a1 / mm	a2 / mm	a3 / mm		Code +	Kleur/ Couleur	PG 5500
750	1100	1200	☜	**2062 230**	008	480,00 €
750	1100	1200	☞	**2062 330**		480,00 €

b = 529 mm

a1 / mm	a2 / mm	a3 / mm		Code +	Kleur/ Couleur	PG 5500
750	1100	1200	☜	**2062 220**	008	480,00 €
750	1100	1200	☞	**2062 320**		480,00 €

b = 179 mm

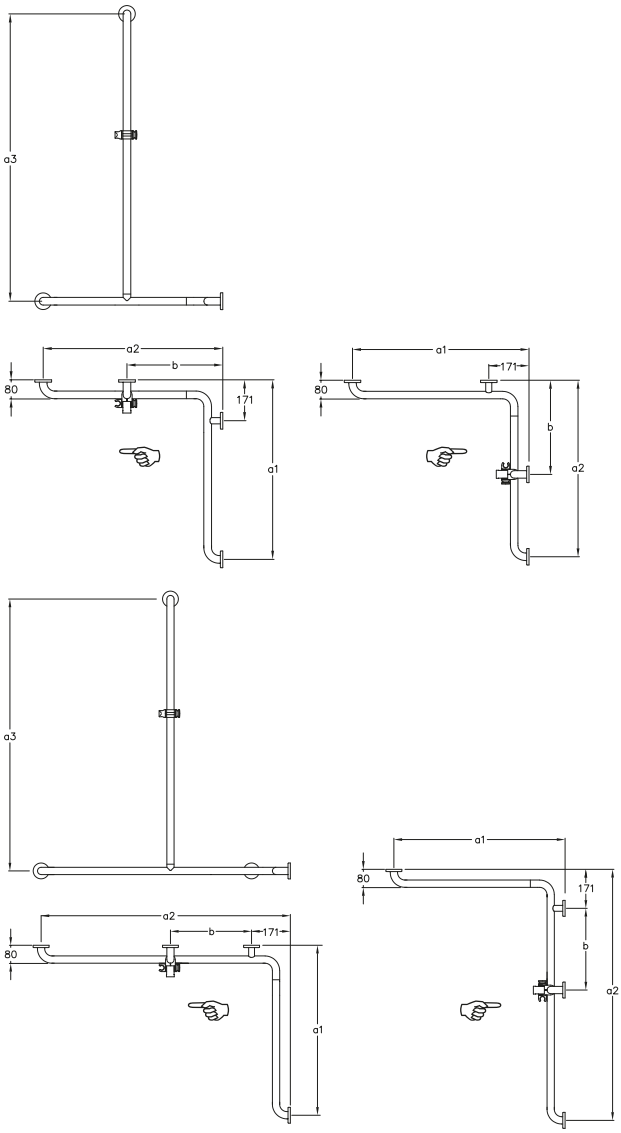

Nadere Omschrijving zie hoofdstuk	**Muur en muurtextuur**				
	Muur uitvolle steen Maçonnerie pleine	Muur uit beton korrelsteen Maçonnerie creuse	Voorwandmontage Fixation par l'avant sur cloisons légères		
Informations détaillées voir chapitre	– Béton ≥ B 15 – Volle baksteen ≥ Mz 12 – Kalkzand - volsteen ≥ KS 12 – Natuursteen met dichte voeg – puimsteen – béton ≥ B 15 – brique pleine ≥ Mz 12 – brique silico-calcaire pleine ≥ KS 12 – pierre naturelle avec une structure solide – pierre pleine	– Beton korrelsteen KSL ≥ 12 – Holle baksteen HLz ≥ 12 – Holle betonkorrelsteen ≥ Hbl4, Hbn4 – Andere holle stenen – brique silico-calcaire creuse KSL ≥ 12, – brique creuse HLz ≥ 12 – pierre creuse ≥ Hbl4, Hbn4	Bevestigingsplaat uit meervoudig verlijmde hout avec renfort en bois dur (panneau de contreplaqué de plusieurs épaisseurs encollées)	Bevestigingsplaat van staal avec renfort acier	zonder wandversteviging sans renfort, (test de charge obligatoire après montage, un renfort bois est préconisé)
Opklapbaar douchezitje Siège rabattable 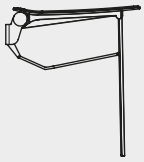		**0448 892** 85,50 € **met** injectiepluggen* **avec** cartouche de mortier* 1 Set / kit **0448 882** 44,25 € **zonder** injectiepluggen **sans** cartouche de mortier 1 Set / kit	**0448 952** 13,00 € 1 Set / kit		

Verso Care opklapbaar douchezitje Code PG 3800

Verso Care Siège de douche rabattable

Afmetingen / Dimensions	Code +	Kleur/ Couleur	PG 5500
412 x 444 mm	**3500 010**	009	362,00 €

Inox Care opklapbaar douchezitje

- 412 x 444 x 481 (128) mm,
- wandmontage plaat van roestvrijstaal, gesatineerd (009),
- framewerk vervaardigd van aluminium en afgewerkt met een krasvaste poedercoating, kleur donkergrijs,
- zitting gemaakt van thermoplastisch polypropyleen, kleur donkergrijs,
- ergonomisch gevormd met afgeronde buitenranden,
- met instelbare rem,
- eenvoudige montage,
- belastbaarheid: max. 150 kg volgens ISO 17966:2016, statisch geatest tot 200 kg,
- voldoet aan de vereisten van DIN 18040.

ⓘ De montageset moet aan de hand van het type muur worden bepaald en afzonderlijk worden besteld, zie 🛠.

Inox Care Siège de douche rabattable

- 412 x 444 x 481 (128) mm,
- plaque murale en inox, surface satiné,
- support du siège en aluminium, avec revêtement thermolaqué anti-rayure, couleur gris foncé,
- assise en polypropylène thermoplastique, couleur gris foncé,
- assise ergonomique avec bords extérieurs arrondis,
- avec système de freinage réglable,
- montage facile,
- capacité de charge : max. 150 kg selon ISO 17966:2016, testé statiquement jusqu'à 200 kg,
- conforme aux exigences de la norme DIN 18040.

ⓘ Le matériel de fixation doit être défini sur le chantier et adapté selon la configuration et la nature de la cloison, voir 🛠.

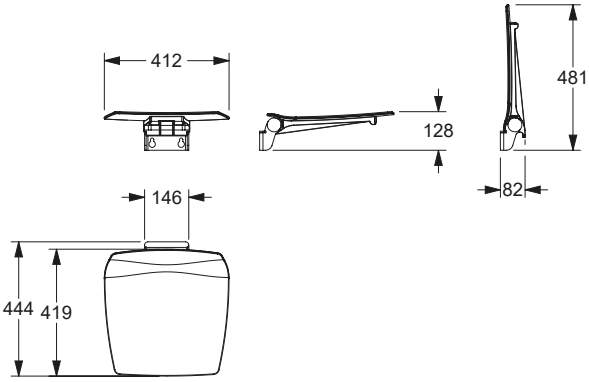

Verso Care opklapbaar douchezitje met vloersteun

Siège de douche rabattable avec pied escamotable

Afmetingen / Dimensions	Code +	Kleur/ Couleur	PG 5500
412 x 444 mm	**3500 015**	009	377,00 €

Inox Care opklapbaar douchezitje met vloersteun

Beschrijving : zie versie hierboven,

- met automatisch terug klappende vloersteun.

ⓘ De montageset moet aan de hand van het type muur worden bepaald en afzonderlijk worden besteld, zie 🛠.

Inox Care Siège de douche rabattable avec pied escamotable

Description, voir version ci-dessus,

- pied escamotable avec dispositif de guidage,

ⓘ Le matériel de fixation doit être défini sur le chantier et adapté selon la configuration et la nature de la cloison, voir 🛠.

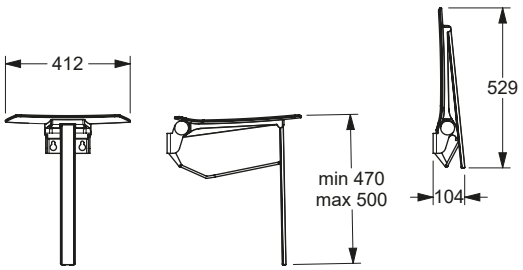

Verso Care opklapbaar douchezitje

Verso Care Siège de douche rabattable

Afmetingen / Dimensions	Code +	Kleur/ Couleur	PG 5500
412 x 444 mm	**3500 010**	008	434,00 €

Inox Care opklapbaar douchezitje

Beschrijving : Uitvoering Verso Care opklapbaar douchezitje,

- wandmontage plaat van roestvrijstaal afgewerkt met een **oogglans gepolijst oppervlak (008),**
- framewerk vervaardigd van aluminium en afgewerkt met een krasvaste poedercoating, kleur wit,
- zitting gemaakt van thermoplastisch polypropyleen, kleur wit.

ⓘ De montageset moet aan de hand van het type muur worden bepaald en afzonderlijk worden besteld, zie 🔧.

Inox Care Siège de douche rabattable

Descriptif dito Verso Care Siège de douche rabattable,

- plaque murale en inox, avec **finition polie brillante (008),**
- support du siège en aluminium, avec revêtement thermolaqué anti-rayure, couleur blanc,
- assise en polypropylène thermoplastique, couleur blanc.

ⓘ Le matériel de fixation doit être défini sur le chantier et adapté selon la configuration et la nature de la cloison, voir 🔧.

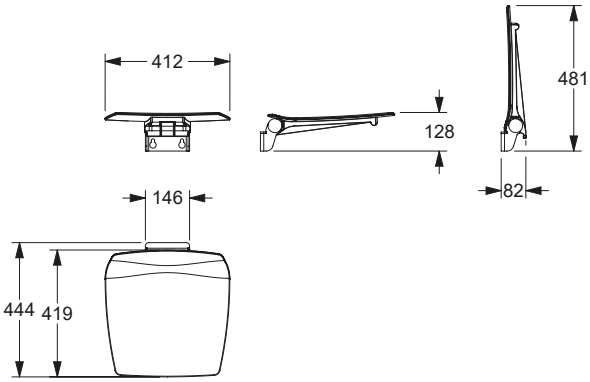

Verso Care opklapbaar douchezitje met vloersteun

Siège de douche rabattable avec pied escamotable

Afmetingen / Dimensions	Code +	Kleur/ Couleur	PG 5500
412 x 444 mm	**3500 015**	008	452,00 €

Inox Care opklapbaar douchezitje met vloersteun

Beschrijving : Uitvoering Verso Care opklapbaar douchezitje met vloersteun,

- wandmontage plaat van roestvrijstaal afgewerkt met een **oogglans gepolijst oppervlak (008).**

ⓘ De montageset moet aan de hand van het type muur worden bepaald en afzonderlijk worden besteld, zie 🔧.

Inox Care Siège de douche rabattable avec pied escamotable

Descriptif dito Siège de douche rabattable avec pied escamotable,

- plaque murale en inox, avec **finition polie brillante (008).**

ⓘ Le matériel de fixation doit être défini sur le chantier et adapté selon la configuration et la nature de la cloison, voir 🔧.

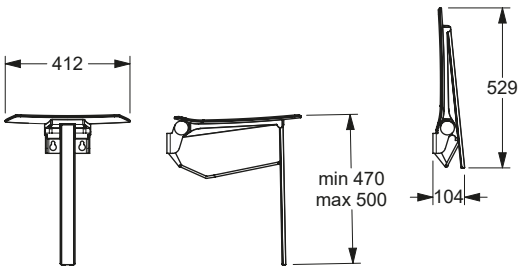

Nadere Omschrijving zie hoofdstuk Informations détaillées voir chapitre	Muur en muurtextuur / Murs - composition de la paroi				
	Muur uitvolle steen Maçonnerie pleine	Muur uit beton korrelsteen Maçonnerie creuse	Voorwandmontage Fixation par l'avant sur cloisons légères		
	– Béton ≥ B 15 – Volle baksteen ≥ Mz 12 – Kalkzand - volsteen ≥ KS 12 – Natuursteen met dichte voeg – puimsteen – béton ≥ B 15 – brique pleine ≥ Mz 12 – brique silico-calcaire pleine ≥ KS 12 – pierre naturelle avec une structure solide – pierre pleine	– Beton korrelsteen KSL ≥ 12 – Holle baksteen HLz ≥ 12 – Holle betonkorrelsteen ≥ Hbl4, Hbn4 – Andere holle stenen – brique silico-calcaire creuse KSL ≥ 12, – brique creuse HLz ≥ 12 – pierre creuse ≥ Hbl4, Hbn4	Bevestigingsplaat uit meervoudig verlijmde hout avec renfort en bois dur (panneau de contreplaqué de plusieurs épaisseurs encollées)	Bevestigingsplaat van staal avec renfort acier	zonder wandversteviging sans renfort
Opklapbaar douchezitje Siège rabattable 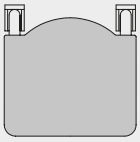	**Montageset / Kit de fixation** **0448 890** 96,00 € **met** injectiepluggen* **avec** cartouche de mortier* 1 Set /kit **Montageset / Kit de fixation** **0448 880** 67,00 € **zonder** injectiepluggen **sans** cartouche de mortier 1 Set /kit		**Montageset / Kit de fixation** **0448 950** 25,50 € 1 Set /kit		
Bevestigingsplaat voor zitje Plaque de fixation pour sièges Code 0448 260 / 2 kits Code 4448 260 / 2 kits Antibac 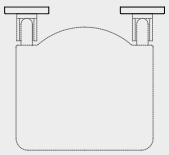	**Montageset / Kit de fixation** **0447 690** 25,50 € 2 Set /kits	**Montageset / Kit de fixation** **0447 990** 87,00 € **met** injectiepluggen* **avec** cartouche de mortier* 2 Set/kits **Montageset / Kit de fixation** **0447 980** 56,50 € **zonder** injectiepluggen **sans** cartouche de mortier 2 Set/kits	**Montageset/ Kit de fixation** **0447 750** 19,50 € 2 Set/kits	**Montageset/ Kit de fixation** **0447 680** 17,00 € 2 Set/kits	

* Let op: artikel met uiterste datum
* Attention : produit avec date de péremption

Prijs excl. btw / Tarif public H.T

Opklapbaar douchezitje
Siège de douche rabattable

Afmetingen / Dimensions	Code +	Kleur/ Couleur	PG 5500
410 x 410 mm zwart assise col. noir	**2974 010**	009	503,00 €

Inox Care Opklapbaar douchezitje

- 410 x 410 mm,
- soepel zitje gemaakt uit PUR-integraalschuim, kleur zwart,
- met een tegen roest beschermde stalen kern,
- staalversterkte scharnieren uit nylon, in roestvrij staal look (009 gesatineerd),
- met instelbare rem,
- zijafdekkingen in roestvrij staal look (009 gesatineerd),
- 80 mm vooruitspringend in opgeklapte stand,
- met nylon afdekkap voor verborgen bevestiging,
- belastbaarheid: max. 175 kg volgens ISO 17966:2016, statisch geatest tot 200 kg,
- voldoet aan de vereisten van DIN 18040 en ÖNORM,
- Levering zonder schroeven en pluggen.

ⓘ De montageset moet worden bepaald aan de hand van de bouwkundige omstandigheden en afzonderlijk worden besteld, zie hoofdstuk 🛠.

Inox Care Siège de douche rabattable

- 410 x 410 mm,
- assise en polyuréthanne, coloris noir,
- avec noyau continu en acier anti-corrosif,
- charnières en nylon renforcées en acier, en aspect inox (009 satiné),
- avec système de freinage réglable,
- avec caches latéraux en aspect inox (009 satiné),
- le siège est automatiquement maintenu en position relevée et a une saillie de 80 mm,
- avec caches pour fixation invisible,
- capacité de charge : max. 175 kg selon ISO 17966:2016, testé statiquement jusqu'à 200 kg,
- conforme aux exigences de la norme DIN 18040 et ÖNORM,
- livraison sans vis, ni chevilles.

ⓘ Le matériel de fixation doit être défini sur le chantier et adapté selon la configuration et la nature de la cloison, voir chapitre 🛠.

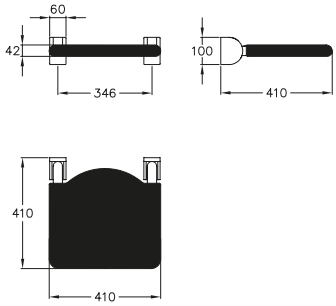

Opklapbaar douchezitje
Siège de douche rabattable

Afmetingen / Dimensions	Code +	Kleur/ Couleur	PG 5500
450 x 450 mm zwart assise col. noir	**2974 030**	009	564,00 €

Inox Care Opklapbaar douchezitje

- 450 x 450 mm, met uitsparing,
- soepel zitje gemaakt uit PUR-integraalschuim, kleur zwart,
- met een tegen roest beschermde stalen kern,
- staalversterkte scharnieren uit nylon, in roestvrij staal look (009 gesatineerd),
- met instelbare rem,
- zijafdekkingen in roestvrij staal look (009 gesatineerd),
- 80 mm vooruitspringend in opgeklapte stand,
- met nylon afdekkap voor verborgen bevestiging,
- max. toelaatbare belasting : 175 kg,
- voldoet aan de vereisten van DIN 18040 en ÖNORM,
- Levering zonder schroeven en pluggen.

ⓘ De montageset moet worden bepaald aan de hand van de bouwkundige omstandigheden en afzonderlijk worden besteld, zie hoofdstuk 🛠.

Inox Care Siège de douche rabattable

- 450 x 450 mm, avec découpe ergonomique,
- assise en polyuréthanne, coloris noir,
- avec noyau continu en acier anti-corrosif,
- charnières en nylon renforcées en acier, en aspect inox (009 satiné),
- avec système de freinage réglable,
- avec caches latéraux en aspect inox (009 satiné),
- le siège est automatiquement maintenu en position relevée et a une saillie de 80 mm,
- avec caches pour fixation invisible,
- charge maximale 175 kg,
- conforme aux exigences de la norme DIN 18040 et ÖNORM,
- livraison sans vis, ni chevilles.

ⓘ Le matériel de fixation doit être défini sur le chantier et adapté selon la configuration et la nature de la cloison, voir chapitre 🛠.

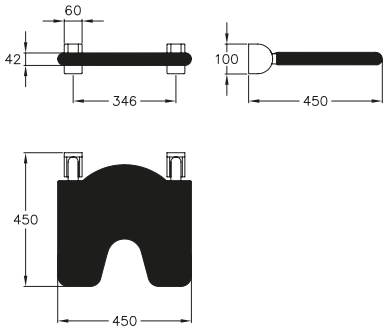

NEW

Inox Care Opklapbaar douchezitje

Beschrijving : Uitvoering Inox Care Opklapbaar douchezitje,

- uit roestvrij staal, grondstof nº 1.4301 (A2, AISI 304),
- **hoogglans gepolijst oppervlak (008).**

ⓘ De montageset moet worden bepaald aan de hand van de bouwkundige omstandigheden en afzonderlijk worden besteld, zie hoofdstuk 🛠.

Inox Care Siège de douche rabattable

Descriptif dito IInox Care Siège de douche rabattable,

- en inox, qualité nº 1.4301 (A2-AISI 304),
- **finition polie brillante (008).**

ⓘ Le matériel de fixation doit être défini sur le chantier et adapté selon la configuration et la nature de la cloison, voir chapitre 🛠.

Opklapbaar douchezitje
Siège de douche rabattable

Afmetingen / Dimensions	Code +	Kleur/ Couleur	PG 5500
410 x 410 mm zwart assise col. noir	**2974 010**	008	604,00 €

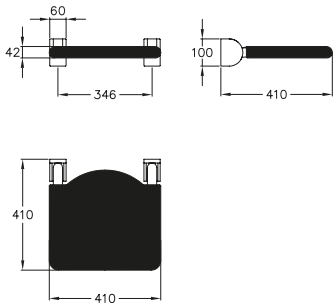

NEW

Inox Care Opklapbaar douchezitje

Beschrijving : Uitvoering Inox Care Opklapbaar douchezitje,

- met uitsparing,
- uit roestvrij staal, grondstof nº 1.4301 (A2, AISI 304),
- **hoogglans gepolijst oppervlak (008).**

ⓘ De montageset moet worden bepaald aan de hand van de bouwkundige omstandigheden en afzonderlijk worden besteld, zie hoofdstuk 🛠.

Inox Care Siège de douche rabattable

Descriptif dito Inox Care Siège de douche rabattable,

- avec découpe ergonomique,
- en inox, qualité nº 1.4301 (A2-AISI 304),
- **finition polie brillante (008).**

ⓘ Le matériel de fixation doit être défini sur le chantier et adapté selon la configuration et la nature de la cloison, voir chapitre 🛠.

Opklapbaar douchezitje
Siège de douche rabattable

Afmetingen / Dimensions	Code +	Kleur/ Couleur	PG 5500
450 x 450 mm zwart assise col. noir	**2974 030**	008	677,00 €

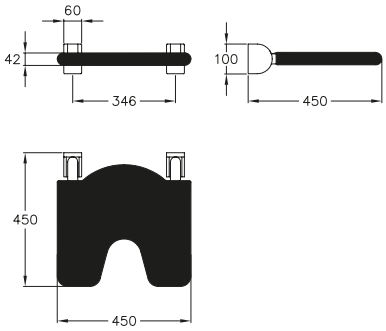

Opklapbaar hangzitje
Siège de douche à suspendre

Inox Care Opklapbaar hangzitje

- uit aluminium,
- krasbestendige poedercoating met antibacteriële bescherming, zie hoofdstuk Informatie,
- verkrijgbaar in kleur antraciet-metallic (095),
- met antracietkleurig kussen uit Polyurethaanschuim,
- met corrosiebestendige volle metalen kern,
- de stoel wordt automatisch in de verticale stand gehouden.
- plaatsbesparend met een uitsprong van 197 mm,
- demontabel aan de Inox Care douchesteungrepen,
- voldoet aan de vereisten van DIN 18040 en ÖNORM,
- belastbaarheid: max. 175 kg volgens ISO 17966:2016, statisch geatest tot 200 kg.

Inox Care Siège de douche rabattable à suspendre

- en aluminium,
- revêtement thermolaqué anti-rayure, avec protection antibactérienne intégrée, voir chapitre Information,
- en coloris: anthracite (095),
- rembourrage en mousse de polyuréthane couleur anthracite,
- avec noyau continu en métal anti-corrosif,
- le siège est maintenu en position relevée,
- encombrement réduit, saillie de 197 mm,
- à suspendre aux mains courantes série Inox Care,
- conforme aux exigences de la norme DIN 18040 et ÖNORM,
- capacité de charge : max. 175 kg selon ISO 17966:2016, testé statiquement jusqu'à 200 kg.

voor douchesteungreep bovenrand **850 mm** naar Din norm
pour main courante de maintien avec arête supérieure à **850 mm** d'après la norme allemande DIN

ⓘ Geschikte armleuning 7843 100, zie pag. 168, kan ook achteraf worden gemonteerd.

ⓘ Accoudoirs adaptables 7843 100 voir page 168, possiblité de montage ultérieur.

Afmetingen / Dimensions	Code +	Kleur/ Couleur	PG 2200
380 x 563 x 406 mm	**0847 710**	095	1027,00 €
450 x 563 x 406 mm	**0847 714**		1097,00 €

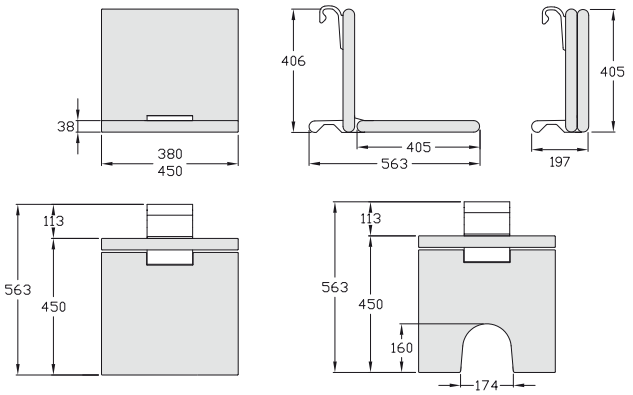

Met uitsparing
Découpe ergonomique

Afmetingen / Dimensions	Code +	Kleur/ Couleur	PG 2200
480 x 563 x 406 mm	**0847 719**	095	1089,00 €

Opklapbaar hangzitje
Siège de douche à suspendre

Inox Care Opklapbaar hangzitje

- nadere omschrijving zie boven.

Inox Care Siège de douche rabattable à suspendre

- autres caractéristiques, voir ci-dessus.

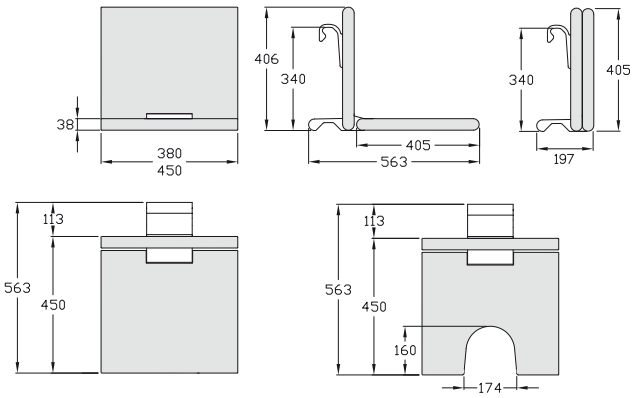

Afmetingen / Dimensions	Code +	Kleur/ Couleur	PG 2200
380 x 563 x 406 mm	**0847 910**	095	1027,00 €
450 x 563 x 406 mm	**0847 914**		1097,00 €

Met uitsparing
Découpe ergonomique

Afmetingen / Dimensions	Code +	Kleur/ Couleur	PG 2200
480 x 563 x 406 mm	**0847 919**	095	1089,00 €

pour main courante de maintien avec arête supérieure à **770 - 800 mm**
voor douchesteungreep bovenrand **770 - 800 mm**

Opklapbaar hangzitje
Siège de douche à suspendre

Inox Care Opklapbaar hangzitje

Beschrijving : Uitvoering Inox Care Opklapbaar hangzitje,

- krasbestendige poedercoating,
- verkrijgbaar in kleur wit (019),

ⓘ Geschikte armleuning 7843 100, zie pag. 168, kan ook achteraf worden gemonteerd.

Inox Care Siège de douche rabattable à suspendre

Descriptif dito Inox Care Siège de douche rabattable à suspendre,

- revêtement thermolaqué anti-rayure,
- en coloris: blanc (019),

ⓘ Accoudoirs adaptables 7843 100 voir page 168, possiblité de montage ultérieur.

voor douchesteungreep bovenrand **850 mm** naar Din norm
pour main courante de maintien avec arête supérieure à **850 mm** d'après la norme allemande DIN

Afmetingen / Dimensions	Code +	Kleur/ Couleur	PG 2200
380 x 563 x 406 mm	**0847 710**	019	1027,00 €
450 x 563 x 406 mm	**0847 714**		1097,00 €

Met uitsparing
Découpe ergonomique

Afmetingen / Dimensions	Code +	Kleur/ Couleur	PG 2200
480 x 563 x 406 mm	**0847 719**	019	1089,00 €

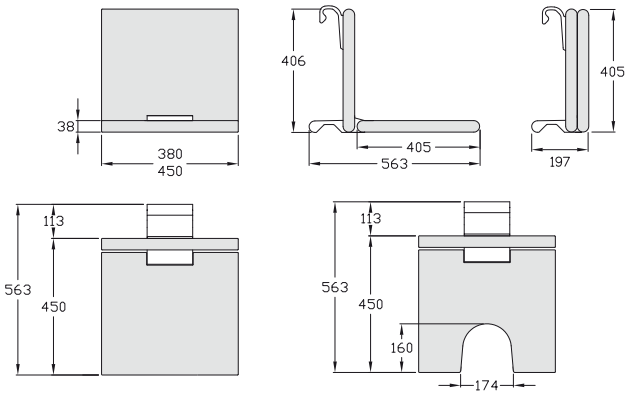

Opklapbaar hangzitje
Siège de douche à suspendre

Afmetingen / Dimensions	Code +	Kleur/ Couleur	PG 2200
380 x 563 x 406 mm	**0847 910**	019	1027,00 €
450 x 563 x 406 mm	**0847 914**		1097,00 €

Met uitsparing
Découpe ergonomique

Afmetingen / Dimensions	Code +	Kleur/ Couleur	PG 2200
480 x 563 x 406 mm	**0847 919**	019	1089,00 €

Inox Care Opklapbaar hangzitje

- nadere omschrijving zie boven.

Inox Care Siège de douche rabattable à suspendre

- autres caractéristiques, voir ci-dessus.

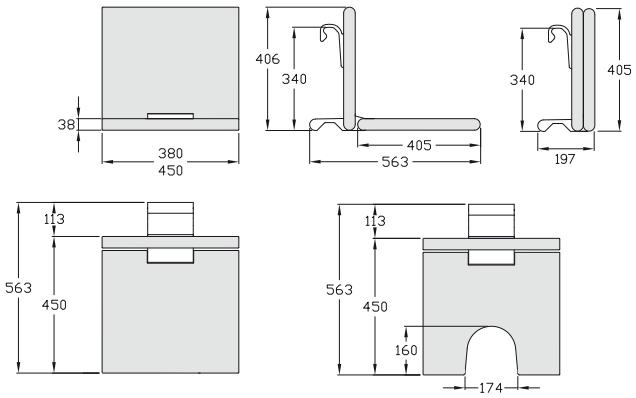

pour main courante de maintien avec arête supérieure à **770 - 800 mm**
voor douchesteungreep bovenrand **770 - 800 mm**

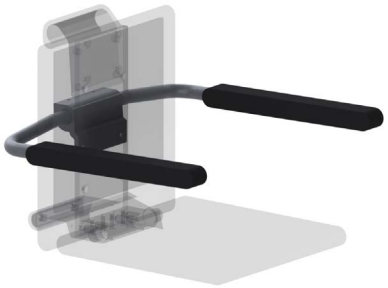

Care Armsteunen, op later tijdstrip monteerbaar

- 590 x 509 x 100 mm,
- uit aluminium/roestvrij staal
- krasbestendige poedercoating met antibacteriële bescherming, 095 kleurantraciet-metallic, meer onder hoofdstuk informatie,
- lange armleuning, gelijk met de voorzijde van de zitting,
- met antracietkleurig kussen uit Polyurethaanschuim,
- met instelbare rem,
- de armsteun wordt automatisch in de verticale stand gehouden,
- plaatsbesparend, gelijk met de rugleuning,
- op later tijdstrip monteerbaar op opklapbaar hangzitje.

Care Accoudoirs adaptables

- 590 x 509 x 100 mm,
- en aluminium / inox,
- revêtement thermolaqué anti-rayure, avec protection antibactérienne, couleur 095 anthracite, voir chapitre Information,
- accoudoirs longs, les extrémités sont alignées sur l'extrémité de l'assise,
- rembourrage en mousse de polyuréthanne, couleur anthracite,
- avec système de freinage réglable,
- en position relevée, les accoudoirs sont maintenus et sont alignés sur le dossier, avec un encombrement réduit,
- pour montage ultérieur sur siège de douche à suspendre.

Armsteunen
Accoudoirs adaptables

Afmetingen / Dimensions	Code +	Kleur/ Couleur	PG 2000
590 x 509 x 100 mm	**7843 100**	095	515,00 €

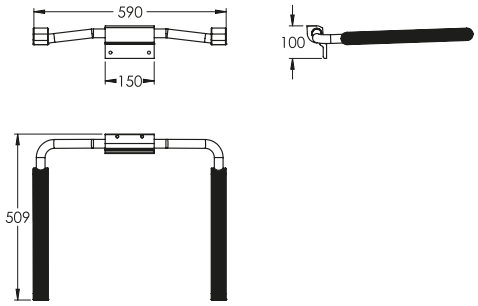

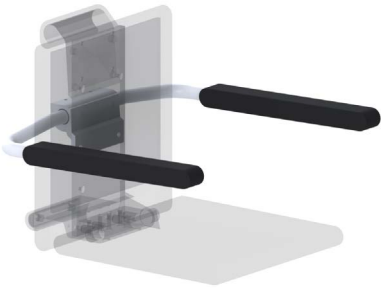

Care Armsteunen, op later tijdstrip monteerbaar

Beschrijving : Uitvoering Inox Care Opklapbaar douchezitje,

- uit aluminium/roestvrij staal
- krasbestendige poedercoating, kleur 019 wit.

Care Accoudoirs adaptables

Descriptif dito Inox Care Siège de douche rabattable,

- en aluminium / inox,
- revêtement thermolaqué anti-rayure, couleur 019 blanc.

Armsteunen
Accoudoirs adaptables

Afmetingen / Dimensions	Code +	Kleur/ Couleur	PG 2000
590 x 509 x 100 mm	**7843 100**	019	515,00 €

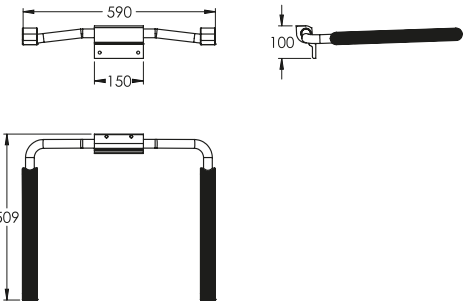

Ook geschikt voor de serie:
Ascento modulaire zitoplossing,
vanaf pagina 411.

Également adapté à la série :
Ascento Solution de siège modulaire,
à partir de la page 411.

Ascento Douchekruk
Ascento Tabouret de douche

Afmetingen / Dimensions	Code +	Kleur/ Couleur	PG 8700
548 x 437 x 623 mm	**8750 030**	009	344,00 €

Ascento Douchekruk

- 548 x 437 x 623 mm,
- zithoogte tussen 480mm,
- afgerond, gesatineerd oppervlak (009),
- Zacht afgerond frame, met verhoogte armleuningen voor ondersteuning bij en opstaan en gaan zitten,
- antislip en stabiel,
- zitting gemaakt van thermoplastisch polypropyleen, kleur donkergrijs,
- ergonomisch gevormd met afgeronde buitenranden,
- eenvoudige montage en demontage Schroeven zijn inbegrepen,
- maximaal belastbaar tot 150 kg.

ⓘ Voor meer informatie over onze Ascento serie, zie pagina 424 en verder.

Ascento Tabouret de douche

- 548 x 437 x 623 mm,
- Hauteur d'assise 480 mm,
- piètement en finition satiné (009),
- châssis de forme épurée, avec des supports prolongés vers le haut qui assurent un meilleur maintien pour s'asseoir, s'appuyer et se tenir,
- des embouts antidérapants en caoutchouc assurent une bonne stabilité,
- assise en polypropylène thermoplastique, couleur gris foncé
- assise ergonomique avec bords extérieurs arrondis
- assemblage simple du siège et du châssis, les vis sont fournies,
- charge maximale 150 kg.

ⓘ Vous trouverez de plus amples informations sur notre série Ascento à partir de la page 424.

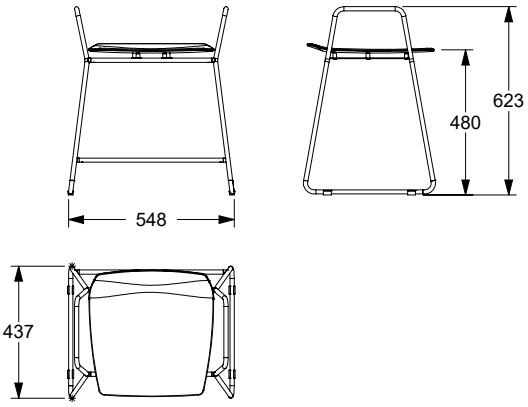

Stoeltje
Tabouret

Afmetingen / Dimensions	Code +	Kleur/ Couleur	PG 550
594 x 408 x 510 mm	**2053 450**	009	503,00 €

Inox Care Stoeltje

- 594 x 408 x 510 mm,
- zithoogte 480 mm, zitbreedte 450 mm conform DIN 18040,
- soepel zitje gemaakt uit PUR-integraalschuim, kleur zwart,
- met twee geïntegreerde handgrepen,
- met uitsparing en opening voor afwatering,
- poten uit roestvrij staal, grondstof nº 1.4301 (A2, AISI 304), fijn-mat oppervlak,
- met anti-slip vlakjes onder aan de poten : kleur zwart/lichtgrijs,
- max. toelaatbare belasting : 150 kg.

Inox Care Tabouret

- 594 x 408 x 510 mm,
- hauteur de l'assise 480 mm et largeur de l'assise 450 mm suivant la norme DIN 18040,
- rembourrage en polyuréthanne coloris noir,
- avec deux poignées latérales intégrées,
- assise ergonomique avec découpe hygiénique et écoulement d'eau,
- pieds en inox, qualité nº 1.4301 (A2-AISI 304), finition mate,
- avec embouts en caoutchouc antidérapant en coloris noir/gris clair,
- charge maximale 150 kg.

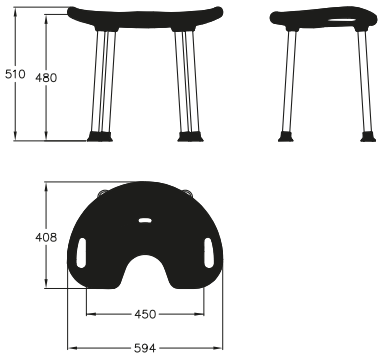

NEW

Ascento Douchekruk

Beschrijving : Uitvoering Ascento Douchekruk,

- **hoogglans gepolijst** frame **(008),**
- zitting gemaakt van thermoplastisch polypropyleen, kleur wit.

ⓘ Voor meer informatie over onze Ascento serie, zie pagina 424 en verder.

Ascento Tabouret de douche

Descriptif dito Ascento Tabouret de douche,

- piètement en **finition polie brillante (008),**
- assise en polypropylène thermoplastique, couleur blanc.

ⓘ Vous trouverez de plus amples informations sur notre série Ascento à partir de la page 424.

Ascento Douchekruk Code
Ascento Tabouret de douche

Afmetingen / Dimensions	Code +	Kleur/ Couleur	PG 8700
548 x 437 x 623 mm	**8750 030**	008	413,00 €

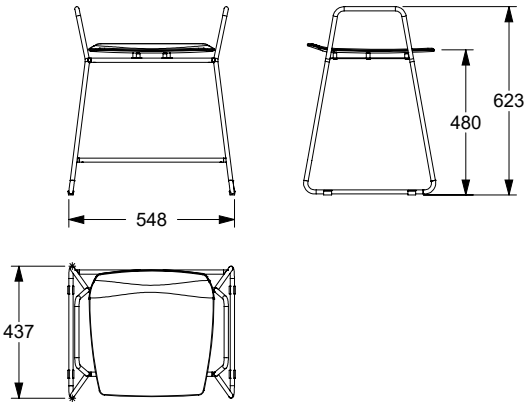

NEW

Inox Care Stoeltje

Beschrijving : Uitvoering Inox Care Stoeltje

- **hoogglans gepolijst** poten **(008).**

Inox Care Tabouret

Descriptif dito Inox Care Tabouret,

- piedsen **finition polie brillante (008).**

Stoeltje Code
Tabouret

Afmetingen / Dimensions	Code +	Kleur/ Couleur	PG 550
594 x 408 x 510 mm	**2053 450**	008	604,00 €

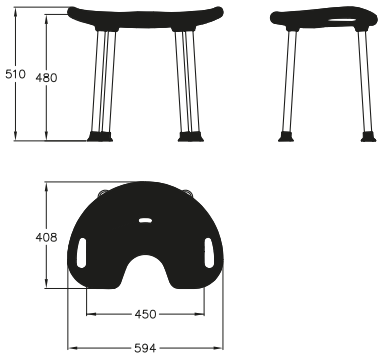

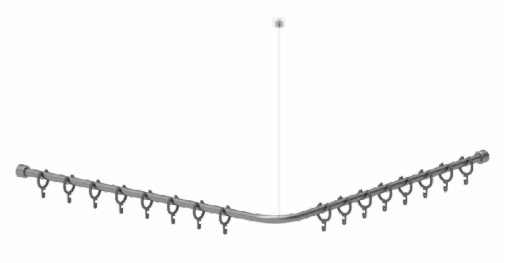

Inox Care Douchegordijnstang met gordijnringen

- a_1/a_2 = ... mm, Ø 20 mm,
- kan op maat ingekort worden,
- uit roestvrij staal, grondstof nº 1.4301 (A2, AISI 304),
- gesatineerd oppervlak (009),
- gordijnringen open uit nylon inbegrepen, open, kleur donkergrijs 018,
- wand montage met axiale bevestigings schroef,
- Levering met edelstaal torxschroeven Ø 6 x 70 mm en pluggen voor massieve wanden.

ⓘ Op anvraag verkrijgbaar in andere lengten. Plafond steun afzonderlijk te bestellen. Gordijnringen open uit nylon, op aanvraag.

Inox Care Tringles en angle avec anneaux

- a_1/a_2 = ... mm, Ø 20 mm,
- peut être raccourcie sur mesure de chaque côté,
- en inox, qualité nº 1.4301 (A2-AISI 304),
- finition satiné (009),
- anneaux ouverts nylon compris, en couleur gris foncé 018,
- fixation murale avec vis axiale,
- livraison avec vis inox TORX Ø 6 x 70 mm et chevilles pour matériaux de construction pleins.

ⓘ Autres dimensions sur demande. La rehausse plafond est à commander séparément. Des anneaux supplémentaires peuvent être commandés.

Douchegordijnstang
Tringle en angle

	Code +	Kleur/ Couleur	PG 5600
a1/a2 = 800 mm met 16 girdijnringen avec 16 anneaux	**2065 010**	009	163,00 €
a1/a2 = 900 mm met 17 girdijnringen avec 17 anneaux	**2065 020**		176,00 €
a1/a2 = 1000 mm met 17 girdijnringen avec 17 anneaux	**2065 030**		189,00 €
a1/a2 = 1100 mm met 19 girdijnringen avec 19 anneaux	**2065 040**		205,00 €
a1/a2 = 1200 mm met 21 girdijnringen avec 21 anneaux	**2065 050**		217,00 €
a1/a2 = 1300 mm met 23 girdijnringen avec 23 anneaux	**2065 060**		229,00 €
a1/a2 = 1400 mm met 23 girdijnringen avec 23 anneaux	**2065 070**		242,00 €
a1/a2 = 1500 mm met 25 girdijnringen avec 25 anneaux	**2065 080**		254,00 €
900 mm x 1100 mm met 17 girdijnringen avec 17 anneaux	**2065 022**		189,00 €

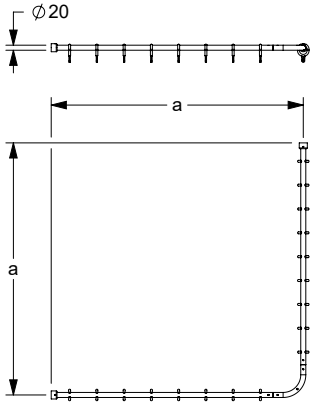

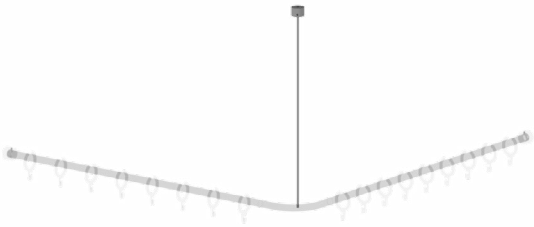

Inox Care Plafondsteun

- Lengte 500, 1000 mm, Ø 6 mm,
- kan op maat ingekort worden,
- uit roestvrij staal, grondstof nº 1.4301 (A2, AISI 304),
- gesatineerd oppervlak (009),,
- voor aansluiting op stang Ø 20 mm tot bovenkant gordijnstang,
- Plafond aansluiting met axiale bevestigings schroef,
- Levering met edelstaal torxschroeven Ø 6 x 70 mm en pluggen voor massieve wanden.

ⓘ Afstandhouders voor verlaagt plafond beschikbaar op aanvraag.

Inox Care Rehausse plafond

- longueur 500, 1000 mm, Ø 6 mm,
- à recouper à la longueur souhaitée,
- en inox, qualité nº 1.4301 (A2-AISI 304),
- finition satiné (009),
- pour filetage de raccordement sur tube Ø 20 mm, jusqu'au bord supérieur de la tringle,
- fixation plafond avec vis axiale,
- livraison avec vis inox TORX Ø 6 x 70 mm et chevilles pour matériaux de construction pleins.

ⓘ Rehausses pour faux-plafond livrables sur demande.

Plafondsteun
Rehausse plafond

	Code +	Kleur/ Couleur	PG 5600
500	**2065 310**	009	30,75 €
1000	**2065 320**		42,25 €

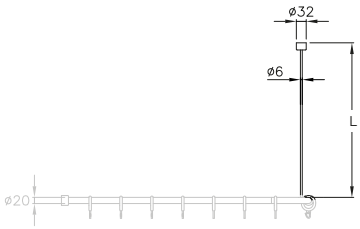

Inox Care Douchegordijnstang met gordijnringen

Beschrijving : Uitvoering Inox Care Douchegordijnstang met gordijnringen,

- uit roestvrij staal, grondstof nº 1.4301 (A2, AISI 304),
- **hoogglans gepolijst oppervlak (008),**
- gordijnringen open uit nylon inbegrepen, open, kleur wit 019.

ⓘ Op anvraag verkrijgbaar in andere lengten. Plafond steun afzonderlijk te bestellen. Gordijnringen open uit nylon, op aanvraag.

Inox Care Tringles en angle avec anneaux

Descriptif dito Inox Care Tringles en angle avec anneaux,

- en inox, qualité nº 1.4301 (A2-AISI 304),
- **finition polie brillante (008),**
- anneaux ouverts nylon compris, en couleur blanc 018.

ⓘ Autres dimensions sur demande.
La rehausse plafond est à commander séparément.
Des anneaux supplémentaires peuvent être commandés.

	Code +	Kleur/ Couleur	PG 5600
a1/a2 = 800 mm met 16 girdijnringen avec 16 anneaux	**2065 010**	008	196,00 €
a1/a2 = 900 mm met 17 girdijnringen avec 17 anneaux	**2065 020**		211,00 €
a1/a2 = 1000 mm met 17 girdijnringen avec 17 anneaux	**2065 030**		227,00 €
a1/a2 = 1100 mm met 19 girdijnringen avec 19 anneaux	**2065 040**		246,00 €
a1/a2 = 1200 mm met 21 girdijnringen avec 21 anneaux	**2065 050**		260,00 €
a1/a2 = 1300 mm met 23 girdijnringen avec 23 anneaux	**2065 060**		275,00 €
a1/a2 = 1400 mm met 23 girdijnringen avec 23 anneaux	**2065 070**		290,00 €
a1/a2 = 1500 mm met 25 girdijnringen avec 25 anneaux	**2065 080**		305,00 €
900 mm x 1100 mm met 17 girdijnringen avec 17 anneaux	**2065 022**		227,00 €

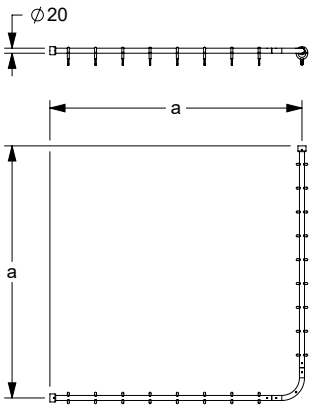

Inox Care Plafondsteun

Beschrijving : Uitvoering Inox Care Plafondsteun,

- uit roestvrij staal, grondstof nº 1.4301 (A2, AISI 304),
- **hoogglans gepolijst oppervlak (008).**

ⓘ Afstandhouders voor verlaagt plafond beschikbaar op aanvraag.

Inox Care Rehausse plafond

Descriptif dito IInox Care Rehausse plafond ,

- en inox, qualité nº 1.4301 (A2-AISI 304),
- **finition polie brillante (008).**

ⓘ Rehausses pour faux-plafond livrables sur demande.

Plafondsteun
Rehausse plafond

	Code +	Kleur/ Couleur	PG 5600
500	**2065 310**	008	37,00 €
1000	**2065 320**		50,50 €

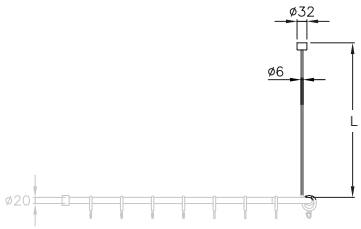

Douchegordijnstang
Tringle pour rideau de douche

L / mm	Code +	Kleur/ Couleur	PG 5600
1000 met 12 gordijnringen avec 12 anneaux	**2065 220**	009	127,00 €
1500 met 17 gordijnringen avec 17 anneaux	**2065 230**		157,00 €
2200 met 19 gordijnringen avec 19 anneaux	**2065 240**		204,00 €

Inox Care Douchegordijnstang met gordijnringen

- lengte 1000, 1500 mm, Ø 20 mm, lengte 2200 mm, Ø 32 mm,
- kan op maat ingekort worden,
- uit roestvrij staal, grondstof nº 1.4301 (A2, AISI 304),
- gesatineerd oppervlak (009),
- gordijnringen open uit nylon inbegrepen, open, in de kleur donkergrijs 018,
- douchegordijnstang Ø 20 mm : wand montage met axiale bevestigings schroef,
- douchegordijnstang Ø 32 mm : met rozetten Ø 70 mm, Geschikt voor gebruik met de 2053 601/2053 610 sealsondes,
- Levering met schroeven en pluggen.

ⓘ Op anvraag verkrijgbaar in andere lengten.
Nylon gordijnringen kunnen nabesteld worden.
Boorgaten voor plafondbevestiging op aanvraag.

Inox Care Tringles droites avec anneaux

- longueur 1000, 1500 mm, Ø 20 mm, longueur 2200 mm, Ø 32mm,
- à recouper à la longueur souhaitée,
- en inox, qualité nº 1.4301 (A2-AISI 304),
- finition satiné (009),
- anneaux ouverts nylon compris, en coloris gris foncé 018,
- Tringle 20 mm : fixation murale avec vis axiale,
- Tringle 32 mm : avec rosaces Ø 70 mm, convient pour une utilisation avec les sondes d'étanchéité 2053 601/2053 610,
- livraison avec vis et chevilles.

ⓘ Autres dimensions sur demande.
Des anneaux supplémentaires peuvent être commandés.
Filetage pour rehausse plafond sur demande.

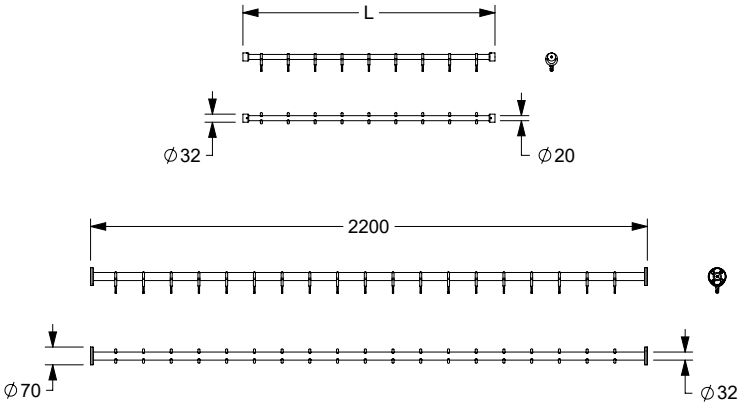

Gordijnring Code PG 1500
Anneau

voor douchegordijnstang Ø 20 mm
pour tringles Ø 20 mm

	Code +	Kleur/ Couleur	PG 1500
46 x 8 mm	**0361 330**	018	3,05 €

voor douchegordijnstang Ø 32 mm
pour tringles Ø 32 mm

	Code +	Kleur/ Couleur	PG 1500
58 x 8 mm	**0361 430**	018	3,05 €

Gordijnring

- 46 mm x 8 mm, 58 mm x 8 mm,
- voor douchegordijnstangen Ø 20, Ø 32 mm ,
- gemaakt uit nylon, optionele permanente bescherming tegen bacteriën, meer onder hoofdstuk Informatie,
- in de kleur donkergrijs 018.

Anneau

- 46 mm x 8 mm, 58 mm x 8 mm,
- pour tringles Ø 20, Ø 32 mm
- en nylon, en option avec protection antibactérienne intégrée, voir chapitre Information,
- en couleur gris foncé 018.

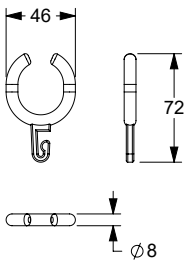

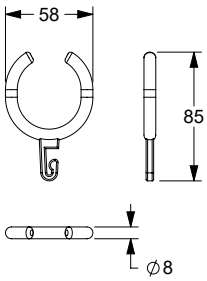

NEW

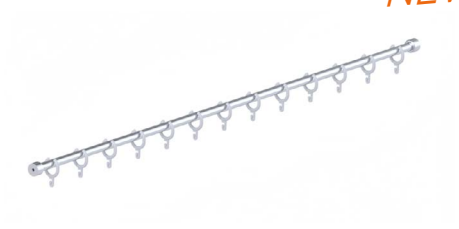

Inox Care Douchegordijnstang met gordijnringen

Beschrijving : Uitvoering Inox Care Douchegordijnstang met gordijnringen,

- uit roestvrij staal, grondstof nº 1.4301 (A2, AISI 304),
- **hoogglans gepolijst oppervlak (008),**
- gordijnringen open uit nylon inbegrepen, open, kleur wit 019.

ⓘ Op anvraag verkrijgbaar in andere lengten. Nylon gordijnringen kunnen nabesteld worden.

Boorgaten voor plafondbevestiging op aanvraag.

Inox Care Tringles droites avec anneaux

Descriptif dito Inox Care Tringles droites avec anneaux,

- en inox, qualité nº 1.4301 (A2-AISI 304),
- **finition polie brillante (008).,**
- anneaux ouverts nylon compris, en couleur wit 019.

ⓘ Autres dimensions sur demande.
Des anneaux supplémentaires peuvent être commandés.
Filetage pour rehausse plafond sur demande.

Douchegordijnstang
Tringle pour rideau de douche

L / mm	Code +	Kleur/ Couleur	PG 5600
1000 met 12 gordijnringen avec 12 anneaux	**2065 220**	008	152,00 €
1500 met 17 gordijnringen avec 17 anneaux	**2065 230**		188,00 €
2200 met 19 gordijnringen avec 19 anneaux	**2065 240**		245,00 €

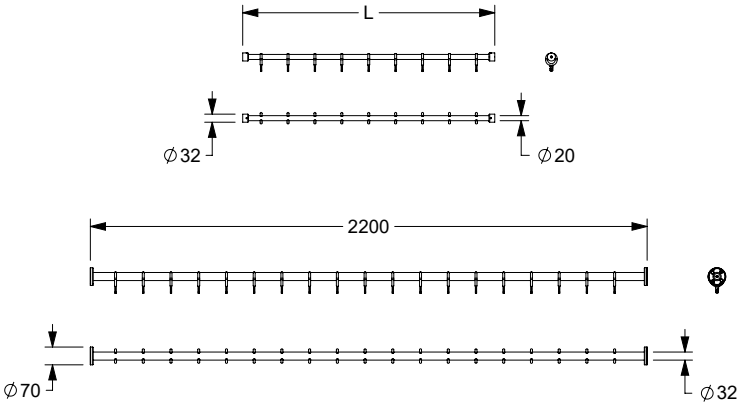

Gordijnring

- 46 mm x 8 mm,
  58 mm x 8 mm,
- voor douchegordijnstangen Ø 20, Ø 32 mm ,
- gemaakt uit nylon, optionele permanente bescherming tegen bacteriën, meer onder hoofdstuk Informatie,
- in de kleur wit 019.

Anneau

- 46 mm x 8 mm,
  58 mm x 8 mm,
- pour tringles Ø 20, Ø 32 mm
- en nylon, en option avec protection antibactérienne intégrée, voir chapitre Information,
- en couleur blanc 019.

Gordijnring
Anneau

voor douchegordijnstang Ø 20 mm
pour tringles Ø 20 mm

	Code +	Kleur/ Couleur	PG 1500
46 x 8 mm	**0361 330**	019	3,05 €

voor douchegordijnstang Ø 32 mm
pour tringles Ø 32 mm

	Code +	Kleur/ Couleur	PG 1500
58 x 8 mm	**0361 430**	019	3,05 €

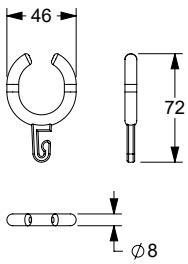

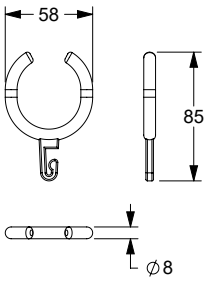

Douchegordijnen

- hoogte 2000 mm, breedte ... mm,
- voor douchegordijnstangen
- **gemaakt uit 100 % Polyester, antibacterieel, schimmeldodend, verkrijgbaar in :**
  - **kleur 019 :** wit met structuur,
  - **kleur 051 :** wit ovaal patroon,
  - **kleur 052 :** grijs ovaal patroon,
  - **kleur 054 :** wit diagonale strepen,
- **douchegordijn ... zwaar ontvlambaar,**
  - **kleur 059 : wit uit Trevira CS,**
  - schimmeldodend,
  - Bouwmateriaal klasse B1, DIN 4102 zwaar ontvlambaar,
- wasbaar op 40º, geschikt voor desinfectie tot 60 graden,
- sneldrogend, waterafstotend,
- met messing vernikkelde ogen voor gordijnringen,
- voorzien van een zoom rondom en ecoband aan de onderzijde,
- Op aanvraag verkrijgbaar in andere lengten.

Rideaux de douche

- hauteur 2000 mm, largeur ... mm,
- pour tringles,
- **en 100 % polyester, avec protection antibactérienne durable, fongicide, livrable en :**
  - **coloris 019**, blanc gaufré,
  - **coloris 051**, blanc à motifs ovales,
  - **coloris 052**, gris à motifs ovales,
  - **coloris 054**, blanc à rayures diagonales blanches,
- **rideau de douche, modèle difficilement inflammable :**
  - **coloris 059 blanc en Trevira CS,**
  - fongicide.
  - classement B1, DIN 4102, difficilement inflammable,
- lavable jusqu'à 40º, convient pour une désinfection jusqu'à 60º,
- hydrofuge, à séchage rapide,
- avec œillets en laiton nickelé pour anneaux,
- finition par ourlets supérieur et latéraux, bande ergonomique inférieur,
- autres dimensions sur consultation.

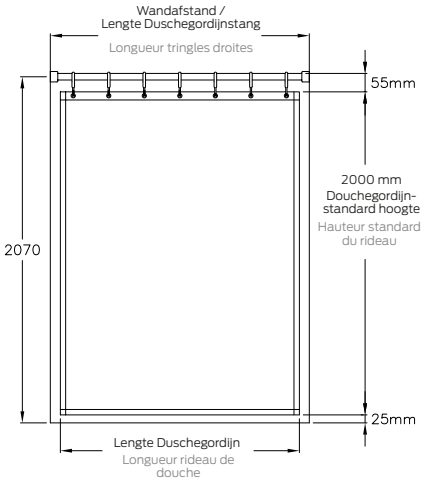

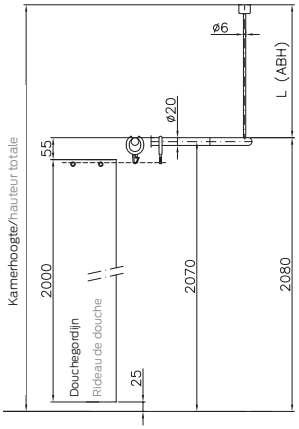

Kleur/coloris 019

Kleur/coloris 059

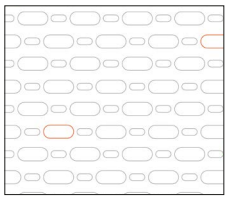
Kleur/coloris 051

Kleur/coloris 054

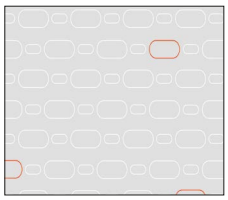
Kleur/coloris 052

Meer informatie over onze douchegordijnen vind je in het hoofdstuk "algemene informatie".
Pour plus d'informations sur nos rideaux de douche, veuillez consulter le chapitre « informations générales ».

Douchegordijnstang pour tringle a_2 a_1	Aantal ringen Oeillets	Beschrijving Référence	Productcode Code article PG 1900	019	051 052	054	059
800 mm	15	2100 x 2000 mm	**0787 340 ...**	130,00 €	152,00 €	312,00 €	312,00 €
900 mm	16	2400 x 2000 mm	**0787 350 ...**	133,00 €	158,00 €	347,00 €	347,00 €
1000 mm 900 x 1100 mm	16	2400 x 2000 mm	**0787 350 ...**	133,00 €	158,00 €	347,00 €	347,00 €
1100 mm	18	2700 x 2000 mm	**0787 360 ...**	143,00 €	171,00 €	386,00 €	386,00 €
1200 mm	20	3000 x 2000 mm	**0787 370 ...**	149,00 €	178,00 €	425,00 €	425,00 €
1300 mm	22	3300 x 2000 mm	**0787 380 ...**	159,00 €	192,00 €	462,00 €	462,00 €
1400 mm	22	3300 x 2000 mm	**0787 380 ...**	159,00 €	192,00 €	462,00 €	462,00 €
1500 mm	24	3600 x 2000 mm	**0787 390 ...**	172,00 €	206,00 €	500,00 €	500,00 €

Douchegordijnstang pour tringle Lengte/longueur L (mm)	Aantal ringen Oeillets	Beschrijving Référence	Productcode Code article PG 1900	019	051 052	054	059
526 - 910 mm	9	1200 x 2000 mm	**0787 310 ...**	94,00 €	114,00 €	198,00 €	198,00 €
911 - 1180 mm	11	1500 x 2000 mm	**0787 320 ...**	109,00 €	131,00 €	235,00 €	235,00 €
1181 - 1450 mm	13	1800 x 2000 mm	**0787 330 ...**	121,00 €	147,00 €	270,00 €	270,00 €
1451 - 1730 mm	15	2100 x 2000 mm	**0787 340 ...**	130,00 €	152,00 €	312,00 €	312,00 €
1731 - 2000 mm	16	2400 x 2000 mm	**0787 350 ...**	133,00 €	158,00 €	347,00 €	347,00 €
2001 - 2200 mm	18	2700 x 2000 mm	**0787 360 ...**	143,00 €	171,00 €	386,00 €	386,00 €

Geschikt voor Douchegordijnsteun pour tringle	Beschrijving/afmeting Référence/dimensions	Productcode Code article PG 1900	019	051 052	054	059
L = 900 mm	775 x 720 mm	**0787 013 ...**	71,50 €	75,00 €	136,00 €	136,00 €
L = 900 mm	775 x 620 mm	**0787 014 ...**	71,50 €	75,00 €	136,00 €	136,00 €
L = 850 mm	775 x 620 mm	**0787 014 ...**	71,50 €	75,00 €	136,00 €	136,00 €

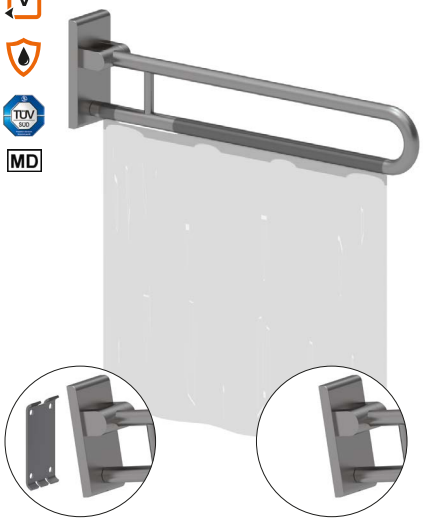

...**met** grondplaat
...avec platine de fixation

...**zonder** grondplaat
...sans platine de fixation

Cavere Chrome Opklapbare muursteun vario, demontabel

- lengte 850 en 900 mm,
- Ø 32 mm,
- uit roestvrij staal, grondstof nº 1.4301 (A2, AISI 304),
- gesatineerd oppervlak (009),
- zowel links als rechts bruikbaar,
- 193 mm vooruitspringend in opgeklapte stand,
- met instelbare rem,
- eenvoudige montage door het inschuiven in de grondplaat vario,
- grondplaat uit roestvrij staal muur afdichting,
- verborgen fixatie,
- belastbaarheid: max.125 kg volgens ISO 17966:2016, statisch geatest tot 150 kg,
- lengte 850 mm conform DIN 18040 1-2.
- normconforme afdichting van de boorgaten (DIN 18534-1) in combinatie met NORM-BAU montagesets 7470 ...,
- Levering zonder schroeven en pluggen,
- kan ook worden gebruikt als douche spatscherm in combinatie met Care douchegordijnen voor douche spatscherm,
- voldoet aan de vereisten van DIN 18040.

ⓘ De montageset moet worden bepaald aan de hand van de bouwkundige omstandigheden en afzonderlijk worden besteld, zie hoofdstuk 🛠.

Cavere Chrome Barre d'appui rabattable vario, amovible

- longueur 850, 900 mm,
- Ø 32 mm,
- en inox, qualité nº 1.4301 (A2-AISI 304),
- finition satiné (009),
- réversible gauche/droite,
- en position relevée saillie de 193 mm,
- avec système de freinage réglable,
- fixation simple et rapide, la tringle s'accroche sur la platine de fixation,
- platine de fixation en inox,
- fixation invisible,
- livraison sans vis, ni chevilles, ,
- capacité de charge : max. 125 kg selon ISO 17966:2016, testé statiquement jusqu'à 150 kg,
- longueur 850 mm en conformité avec la norme allemande DIN 18040-1/2.
- etanchéification des points de perçage conformément aux normes (DIN 18534-1) en combinaison avec les kits de fixation NORMBAU 7470 ...,
- en combinaison avec les rideaux de douche Care pour protection de gicleur de douche peut également être utilisé comme protection de gicleur de douche,
- conforme aux exigences de la norme DIN 18040.

ⓘ Le matériel de fixation doit être défini sur le chantier et adapté selon la configuration et la nature de la cloison, voir chapitre 🛠.

Opklapbare muusteun vario, demontabel

Barre d'appui rabattable vario, amovible

Code PG 5500

met grondplaat
avec platine de fixation

L / mm	Code +	Kleur/ Couleur	PG 5500
850	**2050 050**	009	454,00 €
900	**2050 070**		464,00 €

zonder grondplaat
sans platine de fixation

L / mm	Code +	Kleur/ Couleur	PG 5500
850	**2050 150**	009	423,00 €
900	**2050 170**		433,00 €

Opmerking
Versie **zonder grondplaat** alleen voor het later aanbrengen op een reeds aan-wezige grondplaat.

Remarque
Version **sans platine de fixation** uniquement pour un montage ultérieur sur la platine de fixation déjà installée.

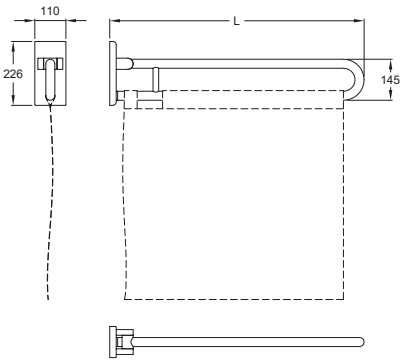

Geschikt voor Douchegordijnsteun pour tringle	Beschrijving/afmeting Référence/dimensions	Productcode Code article PG 1900	019	051	052	054	059
L = 900 mm	775 x 720 mm	**0787 013 ...**	71,50 €	75,00 €		136,00 €	136,00 €
L = 850 mm	775 x 720 mm	**0787 013 ...**	71,50 €	75,00 €		136,00 €	136,00 €
L = 900 mm	775 x 620 mm	**0787 014 ...**	71,50 €	75,00 €		136,00 €	136,00 €
L = 850 mm	775 x 620 mm	**0787 014 ...**	71,50 €	75,00 €		136,00 €	136,00 €

...**met** grondplaat
...avec platine de fixation

...**zonder** grondplaat
...sans platine de fixation

Inox Care Opklapbare muursteun vario, demontabel

Beschrijving : Uitvoering Inox Care opklapbare muursteun vario, demontabel.

- lengte 600, 725, 850, 900 mm,
- Ø 32 mm,
- uit roestvrij staal, grondstof nº 1.4301 (A2, AISI 304),
- **hoogglans gepolijst oppervlak (008).**

ⓘ De montageset moet worden bepaald aan de hand van de bouwkundige omstandigheden en afzonderlijk worden besteld, zie hoofdstuk 🛠.
Meer informatie over het product is te vinden in de montage handleiding, die beschikbaar is op **www.extranet.normbau.de** en kan worden gedownload.

Inox Care Barre d'appui rabattable vario, amovible

Descriptif dito Inox Care barre d'appui rabattable vario, amovible.

- longueur 600, 725, 850 et 900 mm,
- Ø 32 mm,
- en inox, qualité nº 1.4301 (A2-AISI 304),
- **finition polie brillante (008).**

ⓘ Le matériel de fixation doit être défini sur le chantier et adapté selon la configuration et la nature de la cloison, voir chapitre 🛠.
Vous trouverez des informations plus détaillées sur ce produit dans la notice de montage à télécharger sous **www.extranet.normbau.de**.

Opklapbare muusteun vario, demontabel

Barre d'appui rabattable vario, amovible

Code PG 5500

met grondplaat
avec platine de fixation

L / mm		Code +	Kleur/ Couleur	PG 5500
850		**2050 050**	008	545,00 €
900		**2050 070**		557,00 €

L / mm		Code +	Kleur/ Couleur	PG 5500
850		**2050 150**	008	508,00 €
900		**2050 170**		530,00 €

Opmerking
Versie **zonder grondplaat** alleen voor het later aanbrengen op een reeds aan-wezige grondplaat.

Remarque
Version **sans platine de fixation** uniquement pour un montage ultérieur sur la platine de fixation déjà installée.

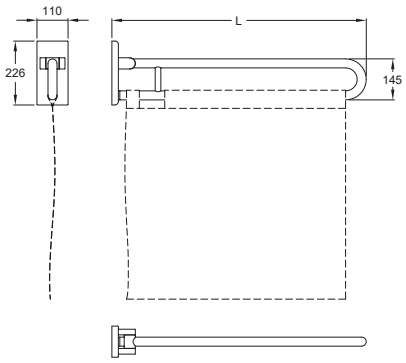

Nadere Omschrijving zie hoofdstuk Informations détaillées voir chapitre	Muur en muurtextuur / Murs - composition de la paroi				
	Muur uitvolle steen Maçonnerie pleine	Muur uit beton korrelsteen Maçonnerie creuse	Voorwandmontage Fixation par l'avant sur cloisons légères		
	– Béton ≥ B 15 – Volle baksteen ≥ Mz 12 – Kalkzand - volsteen ≥ KS 12 – Natuursteen met dichte voeg – puimsteen – béton ≥ B 15 – brique pleine ≥ Mz 12 – brique silico-calcaire pleine ≥ KS 12 – pierre naturelle avec une structure solide – pierre pleine	– Beton korrelsteen KSL ≥ 12 – Holle baksteen HLz ≥ 12 – Holle betonkorrelsteen ≥ Hbl4, Hbn4 – Andere holle stenen – brique silico-calcaire creuse KSL ≥ 12, – brique creuse HLz ≥ 12 – pierre creuse ≥ Hbl4, Hbn4	Bevestigingsplaat uit meervoudig verlijmde hout avec renfort en bois dur (panneau de contreplaqué de plusieurs épaisseurs encollées)	Bevestigingsplaat van staal avec renfort acier	zonder wandversteviging sans renfort
Voor normconforme afdichting van de boorgaten (DIN 18534-1) Etanchéification des points de perçage conformément aux normes (DIN 18534-1)	**Montageset / Kit de fixation** **7470 030** 26,00 €	**Montageset / Kit de fixation** **7470 040** 104,00 € **met** injectiepluggen* **avec** cartouche de mortier* **Montageset / Kit de fixation** **7470 050** 74,00 € **zonder** injectiepluggen **sans** cartouche de mortier	**Montageset / Kit de fixation** **7470 010** 21,50 €	**Montageset / Kit de fixation** **7470 020** 19,00 €	
Opklapbare muursteun vario, demontabel Barre d'appui rabattable vario, amovible 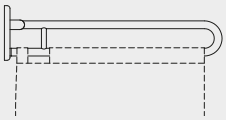	1 Set / kit	1 Set / kit	1 Set / kit	1 Set / kit	
Muursteun vario, demontabel Barre d'appui murale vario, amovible 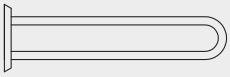	1 Set / kit	1 Set / kit	1 Set / kit	1 Set / kit	
Grondplaat met blinde bevestigingsplaat vario, demontabel Platine de fixation avec cache vario, amovible	1 Set / kit	1 Set / kit	1 Set / kit	1 Set / kit	
Montageplaat voor de bevestiging van – Muursteun/ Opklapbare muursteun Plaque de fixation pour – barre d'appui rabatt./murale					**Montageplaat** **Plaque de fixation** 200 x 850 mm **7448 481** 350,00 € 1 Set / kit

* Let op: artikel met uiterste datum
* Attention : produit avec date de péremption

Prijs excl. btw / Tarif public H.T

Inox Care

...**met** grondplaat
...avec platine de fixation

...**zonder** grondplaat
...sans platine de fixation

Muursteun vario, demontabel
Barre d'appui murale vario, amovible

met grondplaat
avec platine de fixation

L / mm	Code +	Kleur/ Couleur	PG 5500
600	**2051 010**	009	277,00 €
725	**2051 030**		286,00 €
850	**2051 050**		295,00 €

zonder grondplaat

L / mm	Code +	Kleur/ Couleur	PG 5500
600	**2051 110**	009	242,00 €
725	**2051 130**		253,00 €
850	**2051 150**		262,00 €

Opmerking
Versie **zonder grondplaat** alleen voor het later aanbrengen op een reeds aan-wezige grondplaat.

Remarque
Version **sans platine de fixation** uniquement pour un montage ultérieur sur la platine de fixation déjà installée.

Inox Care Muursteun vario, demontabel

- lengte 600, 725 en 850 mm,
- Ø 32 mm,
- uit roestvrij staal, grondstof nº 1.4301 (A2, AISI 304),
- gesatineerd oppervlak (009),
- zowel links als rechts bruikbaar,
- eenvoudige montage door het inschuiven in de grondplaat vario,
- grondplaat uit roestvrij staal muur afdichting,
- verborgen fixatie,
- alternatief met soepele armsteun op aanvraag,
- geproduceerd in overeenstemming met Verordening (EU) 2017/745 betreffende medische hulpmiddelen,
- max. toelaatbare belasting : 125 kg,
- normconforme afdichting van de boorgaten (DIN 18534-1) in combinatie met NORMBAU montagesets 7470 ... .

ⓘ De montageset moet worden bepaald aan de hand van de bouwkundige omstandigheden en afzonderlijk worden besteld, zie hoofdstuk 🛠.

Kan achteraf worden uitgerust met toiletrolhouder 2050 300,

Zender 0449 010, op later tijdstip monteerbaar, demontabel.

Inox Care Barre d'appui murale vario, amovible

- longueur 600, 725 et 850 mm,
- Ø 32 mm,
- en inox, qualité nº 1.4301 (A2-AISI 304),
- finition satiné (009),
- réversible gauche/droite,
- fixation simple et rapide, la barre d'appui s'accroche sur la platine de fixation,
- plaque de fixation en inox,
- fixation invisible,
- rembourrage de l'appui sur demande,
- charge maximale 125 kg,
- production conforme au règlement (EU) 2017/745 relatif aux dispositifs médicaux,
- etanchéification des points de perçage conformément aux normes (DIN 18534-1) en combinaison avec les kits de fixation NORMBAU 7470 ... .

ⓘ Le matériel de fixation doit être défini sur le chantier et adapté selon la configuration et la nature de la cloison, voir chapitre 🛠.

Peut être équipée d'un porte-rouleau 2050 300.

Télécommande adaptable 0449 010.

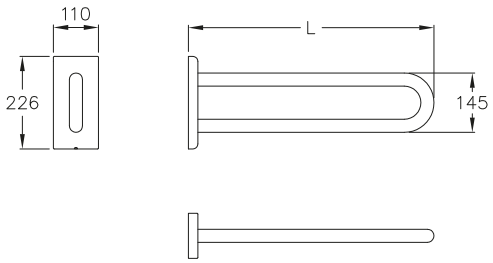

...**met** grondplaat
...avec platine de fixation

...**zonder** grondplaat
...sans platine de fixation

Inox Care Muursteun vario, demontabel

Beschrijving : Uitvoering Inox Care Muursteun vario, demontabel,

- uit roestvrij staal, grondstof nº 1.4301 (A2, AISI 304),
- **hoogglans gepolijst oppervlak (008).**

ⓘ De montageset moet worden bepaald aan de hand van de bouwkundige omstandigheden en afzonderlijk worden besteld, zie hoofdstuk 🛠.
Kan achteraf worden uitgerust met toiletrolhouder 2050 300,
Zender 0449 010, op later tijdstip monteerbaar, demontabel.

Inox Care Barre d'appui murale vario, amovible

Descriptif ditolnox Care Barre d'appui murale vario, amovible,

- en inox, qualité nº 1.4301 (A2-AISI 304),
- **finition polie brillante (008).**

ⓘ Le matériel de fixation doit être défini sur le chantier et adapté selon la configuration et la nature de la cloison, voir chapitre 🛠.
Peut être équipée d'un porte-rouleau 2050 300.
Télécommande adaptable 0449 010.

Muursteun vario, demontabel
Barre d'appui murale vario, amovible

met grondplaat
avec platine de fixation

L / mm	Code +	Kleur/ Couleur	PG 5500
600	**2051 010**	008	332,00 €
725	**2051 030**		343,00 €
850	**2051 050**		354,00 €

zonder grondplaat
sans platine de fixation

L / mm	Code +	Kleur/ Couleur	PG 5500
600	**2051 110**	008	290,00 €
725	**2051 130**		304,00 €
850	**2051 150**		314,00 €

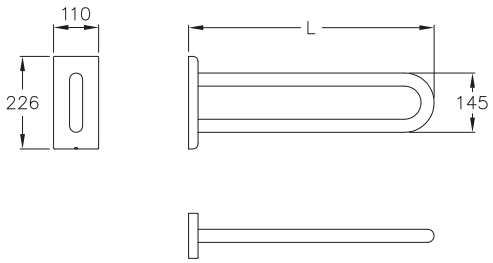

Opmerking
Versie **zonder grondplaat** alleen voor het later aanbrengen op een reeds aan-wezige grondplaat.

Remarque
Version **sans platine de fixation** uniquement pour un montage ultérieur sur la platine de fixation déjà installée.

Kantelbare spiegel
Miroir inclinable

zonder lichtarmaturen
sans luminaire

Afmetingen / Dimensions	Code +	Kleur/ Couleur	PG 5500
590 x 550 mm	**2956 110**	009	554,00 €

Inox Care Kantelbare spiegel zonder lichtarmaturen

- 590 x 500 mm,
- met zijdelings spiegelhouders en bedieningshendel, uit roestvrij staal, grondstof nº 1.4301 (A2, AISI 304),
- gesatineerd oppervlak (009),
- met kip-element uit nylon, in de NORMBAU-kleur donkergrijs 018,
- spiegel 500 x 500 mm in kristalglas met afgeronde vormen, bevestigd op een stalen grondplaat, kantelbaar tot 25º,
- instelling van de verstelkracht mogelijk,
- met rozetten Ø 70 mm voor verborgen bevestiging, binnenrozetten en schroeven uit roestvrij staal,
- Levering met edelstaal torxschroeven Ø 6 x 70 mm en pluggen voor massieve wanden.

ⓘ Lamp en bedieningshendel, kan op een later tijdstip worden toegevoegd aan verstelbare spiegels, zie volgende pagina. Geschikt voor gebruik met sealsondes 2053 601/2053 610

Inox Care Miroir inclinable sans luminaire

- 590 x 500 mm,
- avec supports latéraux et poignée en inox, qualité nº 1.4301 (A2-AISI 304), Ø 32 mm,
- finition satiné (009),
- avec éléments basculants en nylon, coloris NORMBAU 018,
- miroir 500 x 500 mm, avec arêtes polies et angles arrondis, sur support métallique, inclinaison réglable en continu de 25º,
- la force de réglage peut être ajustée,
- avec rosaces inox Ø 70 mm, fixation invisible, sous-rosaces et vis en inox,
- livraison avec vis inox TORX Ø 6 x 70 mm et chevilles pour matériaux de construction pleins.

ⓘ Levier de réglage et luminaire pour montage ultérieur, voir page suivante. Convient pour l'utilisation de sondes d'étanchéité 2053 601/2053 610

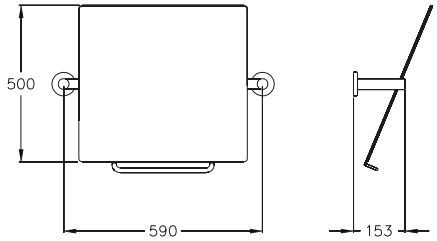

Bedieningshendel
Levier de réglage

Afmetingen / Dimensions	Code +	Kleur/ Couleur	PG 5500
Ø 10 mm	**0466 450**	009	149,00 €

Bedieningshendel, op later tijdstip monteerbaar

- Ø 10 mm, uit edelstaal, grondstof nº 1.4401 (A4, AISI 316),
- gesatineerd oppervlak (009),
- handvat gemaakt uit nylon, kleur donkergrijs (018), optionele permanente bescherming tegen bacteriën,
- supplement bij de kantelbare spiegels uit de NY.466-serie,
- zijdelings beweegbaar, instelling van de verstelkracht mogelijk,
- zowel links als rechts te monteren,
- voor een muurafstad tot maximum 150 mm.

Levier de réglage, adaptable

- Ø 10 mm, en inox, qualité nº 1.4401 (A4-AISI 316),
- finition satiné (009),
- poignée en nylon, couleur gris foncé (018), en option avec protection antibactérienne intégrée,
- adaptable sur miroirs inclinables série NY.466...,
- pivotant à droite et à gauche, la force de réglage du levier peut être ajustée,
- fixation à droite ou à gauche du miroir,
- convient pour vasques sur bâti-support jusqu'à 150 mm.

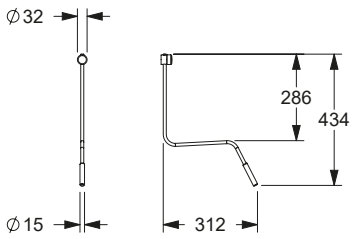

NEW

Inox Care Kantelbare spiegel zonder lichtarmaturen

Beschrijving : Uitvoering Inox Care Kantelbare spiegel zonder lichtarmaturen,

- uit roestvrij staal, grondstof nº 1.4301 (A2, AISI 304),
- **hoogglans gepolijst oppervlak (008).**

ⓘ Lamp en bedieningshendel, kan op een later tijdstip worden toegevoegd aan verstelbare spiegels, zie volgende pagina. Geschikt voor gebruik met sealsondes 2053 601/2053 610

Inox Care Miroir inclinable sans luminaire

Descriptif dito Inox Care Miroir inclinable sans luminaire,

- en inox, qualité nº 1.4301 (A2-AISI 304),
- **finition polie brillante (008).**

ⓘ Levier de réglage et luminaire pour montage ultérieur, voir page suivante. Convient pour l'utilisation de sondes d'étanchéité 2053 601/2053 610

Kantelbare spiegel
Miroir inclinable

zonder lichtarmaturen
sans luminaire

Afmetingen / Dimensions	Code +	Kleur/ Couleur	PG 5500
590 x 550 mm	**2956 110**	008	665,00 €

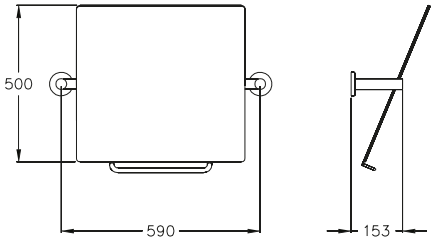

NEW

Bedieningshendel, op later tijdstip monteerbaar

Beschrijving : Uitvoering Bedieningshendel, op later tijdstip monteerbaar,

- uit roestvrij staal, grondstof nº 1.4301 (A2, AISI 304),
- **hoogglans gepolijst oppervlak (008),** handvat gemaakt uit nylon, kleur wit (019).

Levier de réglage, adaptable

Descriptif dito Levier de réglage, adaptable,

- en inox, qualité nº 1.4301 (A2-AISI 304),
- **finition polie brillante (008).,**
- poignée en nylon, couleur blanc (019).

Bedieningshendel Code PG 5500
Levier de réglage

Afmetingen / Dimensions	Code +	Kleur/ Couleur	PG 2000
Ø 10 mm	**0466 450**	008	179,00 €

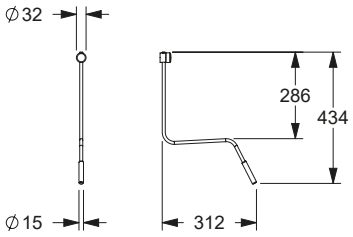

Lamp, op later tijdstip monteerbaar

- 408 x 108 x 40 mm,
- uit aluminium,
- 8 Watt 220 - 230 V input, LED-lamp,
- NEN 600 lm,
- veiligheidssysteem IP 44, waterdicht,
- met kabel, kabellengte 27 cm en behuizing voor contactklem,
- Lamp kan op een later tijdstip aan spiegel worden geklemd met een breedte tot 6 mm.

Luminaire adaptable sur miroirs inclinables

- 408 x 108 x 40 mm,
- en aluminium,
- 8 W - 220-230 V, éclairage à LED,
- flux lumineux : 600 lm,
- protection d'étanchéïté IP 44, contre les projections d'eau,
- avec câble longueur 27 cm et boîtier de branchement,
- fixation par serrage sur miroirs jusqu'à 6 mm d'épaisseur.

Lamp
Luminaire adaptable

Afmetingen / Dimensions	Code +	Kleur/ Couleur	PG 0700
408 x 108 x 40 mm	**0300 669**	009	119,00 €

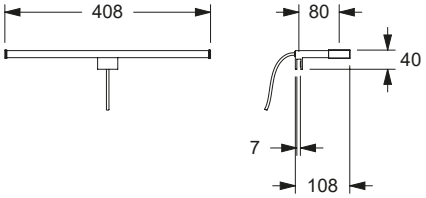

STAINLESS SERIES

Inox Care®

	Inox Care	**Eco Care**	Accessories
Ontwerpbereik toilet ruimte Espace WC	104 - 129	**176 - 180**	190 - 192
Ontwerpbereik douche ruimte Espace douche	130 - 163	**181 - 187**	193 - 194
Ontwerpbereik wastafel Espace lavabo	164 - 170		195 - 204

Opvallende kenmerken van de serie

Met Eco Care wordt de badkamer eenvoudig, individueel aan de wensen van de gebruiker met beperkte mobiliteit aangepast. De serie is gemaakt van wit gepoedercoat roestvrij staal, heeft een goede prijs-kwaliteitverhouding en maakt indruk met zijn antibacteriele bescherming. Onze Nylon Care accessoires zijn de perfecte match.

Particularités de la série

Eco Care permet d'adapter rapidement les salles de bain aux besoins des personnes à mobilité réduite. Fabriquée en acier inoxydable blanc revêtu par poudre, cette série est économique et convainc par sa protection antibactérienne. Nos accessoires Nylon Care sont parfaitement assortis.

Inox® Care
Eco® Care

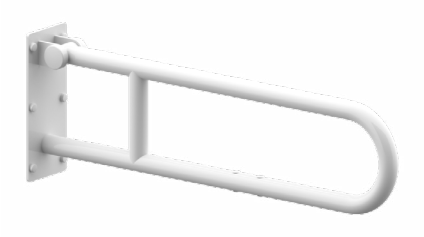

Opklapbare muursteun

- lengte 600, 725, 850, 900 mm, Ø 32 mm,
- uit roestvrij staal en poedercoating, kleur wit (019), met antibacteriële bescherming,
- zowel links als rechts bruikbaar,
- 216 mm vooruitspringend in opgeklapte stand,
- met instelbare rem,
- met afdekkappen voor verborgen bevestiging,
- bevestigingsplaat uit roestvrij staal 100 x 250 mm,
- belastbaarheid: max. 100 kg volgens ISO 17966:2016, statisch geatest tot 150 kg,
- kan achteraf worden uitgerust met vloersteun 1449220 / 1449221 / 1449222, vereist voor opklapbare muursteun vanaf lengte 850 mm.

ⓘ De montageset moet afzonderlijk worden besteld.

Barre d'appui rabattable

- longueurs 600, 725, 850, 900 mm, Ø 32 mm,
- en inox thermolaqué, coloris blanc (019), avec protection antibactérienne intégrée,
- réversible gauche/droite,
- en position relevée saillie de 216 mm,
- avec système de freinage réglable,
- avec cache-vis pour fixation invisible,
- plaque de montage en inox 100 x 250 mm,
- capacité de charge : max. 100 kg selon ISO 17966:2016, testé statiquement jusqu'à 150 kg,
- peut être équipé ultérieurement d'un pied escamotable 1449220 / 1449221 / 1449222, nécessaire pour les barre d'appui rabattable à partir d'une longueur de 850 mm.

ⓘ Le kit de fixation est à commander séparément.

Opklapbare muursteun Barre d'appui rabattable	Code	PG 3700
L= 600 mm	**1447 260**	214,00 €
L= 725 mm	**1447 270**	227,00 €
L= 850 mm	**1447 280**	240,00 €
L= 900 mm	**1447 290**	254,00 €

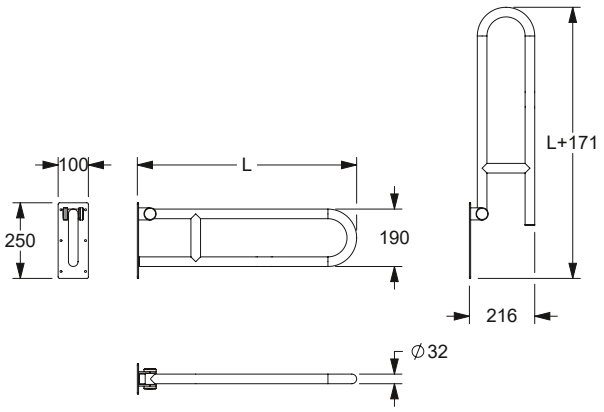

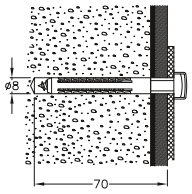

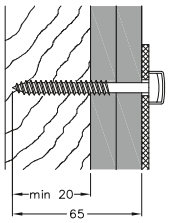

Montageset

- **Wanden van volle bouwstoffen:**
  Beton ≥ B15,
  volle baksteen ≥ Mz 12,
  kalkzand-volsteen ≥ KS 12,
  natursteen met dichte structuur,
- **frontale bevestiging** met geintergreerde bevestigingsplaat uit meervoudig verlijmd hout Holz als wandversteviging,
- **op lichte wanden** uit gipskarton, spaanplaat, MDF met een vulling uit ten minste 20 mm dikke meervoudig verlijmd hout,
- Levering:
  6 pluggen MQ 8 x 40 mm,
  6 verzonken schroeven 6 x 70 mm (Torx T40) uit RVS klasse A2-AISI 304,
  6 afdekkappen.

Kit de fixation

- **Maçonnerie pleine :**
  béton ≥ B15,
  brique pleine ≥ Mz 12,
  brique silico-calcaire pleine ≥ KS 12,
  pierre naturelle avec une structure solide,
- **Fixation par l'avant sur cloisons** avec renfort en bois dur de plusieurs épaisseurs encollées,
- **Cloisons légères ou bâti-supports** en placoplâtre, planches d'aggloméré, panneaux en fibres dures, avec un renfort en bois dur de 20 mm d'épaisseur minimum (panneau de contreplaqué de plusieurs épaisseurs encollées),
- Composé de :
  6 chevilles MQ 8 x 40 mm,
  6 vis TORX Ø 6 x 70 mm,
  en inox A2-AISI 304,
  6 cache-vis.

	Code	PG 3700
Montageset Kit de fixation	**1470 440**	12,00 €

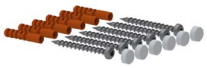

Papierrolhouder, op later tijdstip monteerbaar

- 163 x 94 x 20 mm,
- gemaakt uit nylon, kleur wit (019), met antibacteriële bescherming,
- met een zelfregelende en onderhoudsvrije rem,
- verborgen bevestiging.

Porte-rouleau, adaptable

- 163 x 94 x 20 mm,
- en nylon, coloris blanc (019), avec protection antibactérienne intégrée,
- pour montage ultérieur sur barres d'appui rabattables Eco Care,
- avec système automatique de freinage au déroulement,
- fixation invisible.

Papierrolhouder, op later tijdstip monteerbaar Porte-rouleau adaptable	Code	PG 3700
163 x 94 x 20 mm	**1449 210**	19,00 €

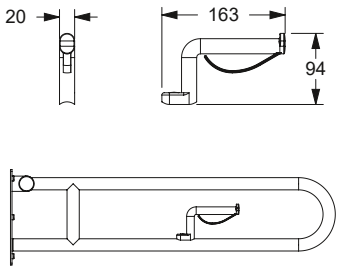

Vloersteun op later tijdstip monteerbaar

- tbv opklapbare muursteun Eco Care,
- 566 mm voor bevestigings hoogte 750 mm of 616 mm voor bevestigings hoogte 800 mm of 666 mm voor bevestigings hoogte 850 mm, Ø 34 mm,
- gemaakt uit nylon, kleur wit (019), met antibacteriële bescherming, buffers van kunststof in zwart,
- hoogte +/- 8 mm instelbaar,
- opklapbare muursteun met vloersteun getest op 200 kg, aanbevolen max. belasting 135 kg,
- met automatische borging bij naar beneden geklapte situatie.

Pied escamotable, adaptable

- pour montage ultérieur sur barres d'appui rabattables Eco Care,
- 566 mm pour une hauteur de la barre supérieure à 750 mm, 616 mm pour une hauteur de la barre supérieure à 800 mm, 666 mm pour une hauteur de la barre supérieure à 850 mm, Ø 34 mm,
- en nylon, coloris blanc (019), avec protection antibactérienne intégrée, butée en matière plastique coloris noir,
- réglable en hauteur +/- 8 mm,
- barre d'appui rabattable avec pied escamotable testée à 200 kg, charge maximale recommandée 135 kg,
- avec arrêt lorsque la barre est rabattue vers le bas.

Vloersteun Pied escamotable	Code	PG 3700
566 mm voor bevestigings hoogte 750mm pour une hauteur de la barre supérieure à 750 mm	**1449 220**	70,00 €
616 mm voor bevestigings hoogte 800mm pour une hauteur de la barre supérieure à 800 mm	**1449 221**	74,00 €
666 mm voor bevestigings hoogte 850mm pour une hauteur de la barre supérieure à 850 mm	**1449 222**	78,00 €

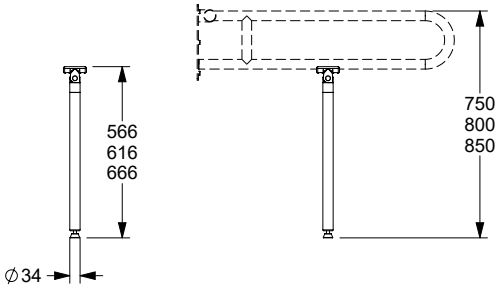

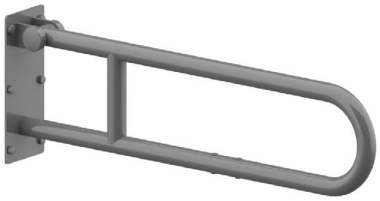

Opklapbare muursteun

- lengte 600, 725, 850 mm, Ø 32 mm,
- uit roestvrij staal, grondstof nº 1.4301 (A2, AISI 304), fijn-mat oppervlak,
- zowel links als rechts bruikbaar,
- 216 mm vooruitspringend in opgeklapte stand,
- met instelbare rem,
- met afdekkappen voor verborgen bevestiging,
- bevestigingsplaat uit roestvrij staal 100 x 250 mm,
- belastbaarheid: max. 100 kg volgens ISO 17966:2016, statisch geatest tot 150 kg,
- kan achteraf worden uitgerust met vloersteun 1449331 / 1449332 / 1449333, vereist voor opklapbare muursteun vanaf lengte 850 mm.

ⓘ De montageset moet afzonderlijk worden besteld.

Barre d'appui rabattable

- longueurs 600, 725, 850 mm, Ø 32 mm,
- en inox, qualité nº 1.4301 (A2-AISI 304), finition mate,
- réversible gauche/droite,
- en position relevée saillie de 216 mm,
- avec système de freinage réglable,
- avec cache-vis pour fixation invisible,
- plaque de montage en inox 100 x 250 mm,
- capacité de charge : max. 100 kg selon ISO 17966:2016, testé statiquement jusqu'à 150 kg,
- peut être équipé ultérieurement d'un pied escamotable 1449331 / 1449332 / 1449333, nécessaire pour les barres d'appui rabattable à partir d'une longueur de 850 mm.

ⓘ Le kit de fixation est à commander séparément.

Opklapbare muursteun Barre d'appui rabattable	Code	PG 3700
L= 600 mm	**1447 016**	214,00 €
L= 725 mm	**1447 017**	227,00 €
L= 850 mm	**1447 018**	240,00 €
L= 900 mm	**1447 019**	254,00 €

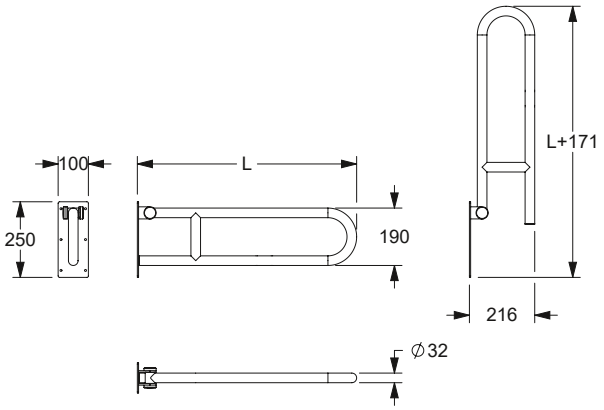

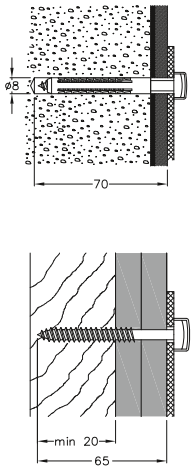

Montageset

- **Wanden van volle bouwstoffen:**
  Beton ≥ B15,
  volle baksteen ≥ Mz 12,
  kalkzand-volsteen ≥ KS 12,
  natursteen met dichte structuur,
- **frontale bevestiging** met geintergreerde bevestigingsplaat uit meervoudig verlijmd hout Holz als wandversteviging,
- **op lichte wanden** uit gipskarton, spaanplaat, MDF met een vulling uit ten minste 20 mm dikke meervoudig verlijmd hout,
- Levering:
  6 pluggen MQ 8 x 40 mm,
  6 verzonken schroeven 6 x 70 mm (Torx T40) uit RVS klasse A2-AISI 304,
  6 afdekkappen.

Kit de fixation

- **Maçonnerie pleine :**
  béton ≥ B15,
  brique pleine ≥ Mz 12,
  brique silico-calcaire pleine ≥ KS 12,
  pierre naturelle avec une structure solide,
- **Fixation par l'avant sur cloisons** avec renfort en bois dur de plusieurs épaisseurs encollées,
- **Cloisons légères ou bâti-supports** en placoplâtre, planches d'aggloméré, panneaux en fibres dures, avec un renfort en bois dur de 20 mm d'épaisseur minimum (panneau de contreplaqué de plusieurs épaisseurs encollées),
- Composé de :
  6 chevilles MQ 8 x 40 mm,
  6 vis TORX Ø 6 x 70 mm,
  en inox A2-AISI 304,
  6 cache-vis.

	Code	PG 3700
Montageset Kit de fixation	**1470 550**	12,00 €

Papierrolhouder, op later tijdstip monteerbaar

- 163 x 94 x 20 mm,
- gemaakt uit nylon, kleur donkergrijs (018), met antibacteriële bescherming,
- met een zelfregelende en onderhoudsvrije rem,
- verborgen bevestiging.

Porte-rouleau, adaptable

- 163 x 94 x 20 mm,
- en nylon, coloris gris foncé (018), avec protection antibactérienne intégrée,
- pour montage ultérieur sur barres d'appui rabattables Eco Care,
- avec système automatique de freinage au déroulement,
- fixation invisible.

Papierrolhouder, op later tijdstip monteerbaar Porte-rouleau adaptable	Code	PG 3700
163 x 94 x 20 mm	**1449 210**	19,00 €

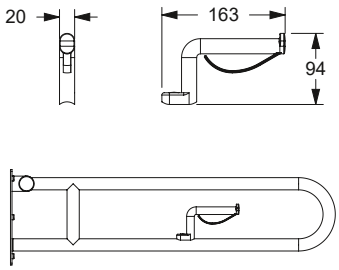

Vloersteun op later tijdstip monteerbaar

- tbv opklapbare muursteun Eco Care,
- 566 mm voor bevestigings hoogte 750 mm of 616 mm voor bevestigings hoogte 800 mm of 666 mm voor bevestigings hoogte 850 mm, Ø 32 mm,
- Gewricht van nylon, kleur donkergrijs (018), vloersteun van roestvrij staal, grondstof nº 1.4301 (A2, AISI 304), fijn-mat oppervlak, buffers van kunststof in zwart,
- hoogte +/- 8 mm instelbaar,
- opklapbare muursteun met vloersteun getest op 200 kg, aanbevolen max. belasting 135 kg,
- met automatische borging bij naar beneden geklapte situatie.

Pied escamotable, adaptable

- pour montage ultérieur sur barres d'appui rabattables Eco Care,
- 566 mm pour une hauteur de la barre supérieure à 750 mm, 616 mm pour une hauteur de la barre supérieure à 800 mm, 666 mm pour une hauteur de la barre supérieure à 850 mm, Ø 32 mm,
- articulation en nylon, coloris gris foncé (018), pied en inox, qualité nº 1.4301 (A2-AISI 304), finition mate, butée en matière plastique coloris noir,
- réglable en hauteur +/- 8 mm,
- barre d'appui rabattable avec pied escamotable testée à 200 kg, charge maximale recommandée 135 kg,
- avec arrêt lorsque la barre est rabattue vers le bas.

Vloersteun Pied escamotable	Code	PG 3700
566 mm voor bevestigings hoogte 750mm pour une hauteur de la barre supérieure à 750 mm	**1449 331**	71,00 €
616 mm voor bevestigings hoogte 800mm pour une hauteur de la barre supérieure à 800 mm	**1449 332**	77,00 €
666 mm voor bevestigings hoogte 850mm pour une hauteur de la barre supérieure à 850 mm	**1449 333**	83,50 €

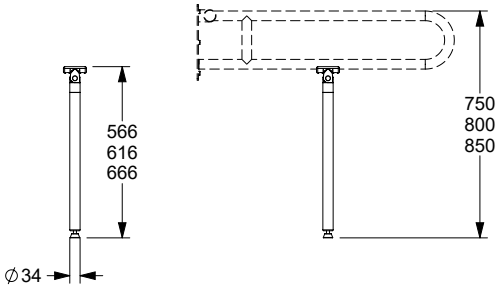

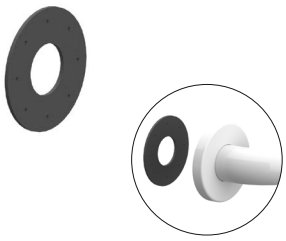

Afdichting

- Ø 62 mm,
- zelfklevend met bescherfolie,
- van celrubber EPDM, kleur zwart,
- voor normconforme afdichting van de boorgaten (DIN 18534-1),
- ook voor voegen geschikt,
- voor alle Eco Care producten met rozet Ø 70 mm te gebruiken,
- verpakking eenheid 10 of 50 stuks.

Rondelle d'étanchéité

- Ø 62 mm,
- autocollant, avec film support,
- en caoutchouc cellulaire EPDM, couleur noir,
- permet d'étanchéifier les points de perçage conformément aux normes (DIN 18534-1),
- également utilisable sur des joints,
- utilisable pour tous les produits Eco Care avec rosace Ø 70 mm,
- unité d'emballage 10 ou 50 pièces.

Afdichting Rondelle d'étanchéité	Code	PG 5500
62 x 2 mm 10 stuks 10 pièces	**2053 601**	17,50 €
62 x 2 mm 50 stuks 50 pièces	**2053 610**	61,00 €

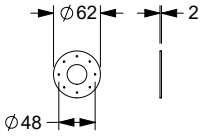

Steungreep, 135°

- 135°, 400 x 400 mm, met twee bevestigingspunten Ø 32 mm, links en rechts te gebruiken,
- uit roestvrij staal en poedercoating, kleur wit (019), met antibacteriële bescherming,
- met rozetten Ø 70 mm voor verborgen bevestiging,
- bevestigings rozetten voorzien van nylon voor vlakke wand montage,
- max. toelaatbare belasting : 125 kg,
- Levering met edelstaal torxschroeven Ø 6 x 70 mm en pluggen voor massieve wanden en wanden met een vulling uit hout.

ⓘ Geschikt gebruik van afdichtingen 2053 601/2053 610.

Poignée de maintien avec angle 135°

- 135°, 400 x 400 mm, Ø 32 mm, modèle avec deux points de fixation, réversible gauche/droite,
- en inox thermolaqué, coloris blanc (019), avec protection antibactérienne intégrée,
- avec rosaces Ø 70 mm à fixation invisible,
- avec sous-rosace en nylon, pour protection murale,
- charge maximale 125 kg,
- livraison avec vis inox TORX Ø 6 x 70 mm et chevilles pour matériaux de construction pleins et cloisons légères avec renfort en bois.

ⓘ Convient pour l'utilisation de rondelles d'étanchéité 2053 601/2053 610.

Steungreep 135° Poignée de maintien avec angle 135°		
400 x 400 mm met twee bevestigingspunten avec deux points de fixation	**1464 320**	73,00 €

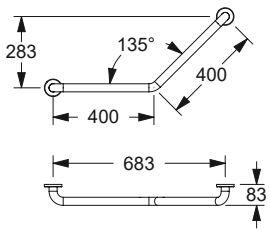

Prijs excl. btw / Tarif public H.T.

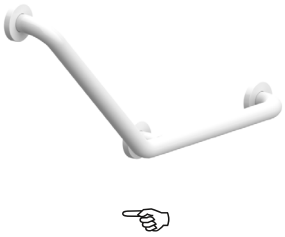

Steungreep, 135°

- 135°, 400 x 400 mm, Ø 32 mm, met drie bevestigingspunten, links en rechts leverbaar,
- uit roestvrij staal en poedercoating , kleur wit (019), met antibacteriële bescherming,
- met rozetten Ø 70 mm voor verborgen bevestiging,
- bevestigings rozetten voorzien van nylon voor vlakke wand montage,
- max. toelaatbare belasting : 175 kg,
- Levering met edelstaal torxschroeven Ø 6 x 70 mm en pluggen voor massieve wanden en wanden met een vulling uit hout.

ⓘ Geschikt gebruik van afdichtingen 2053 601/2053 610.

Poignée de maintien avec angle 135°

- 135°, 400 x 400 mm, Ø 32 mm, modèle avec trois points de fixation, version gauche ou droite,
- en inox thermolaqué, coloris blanc (019), avec protection antibactérienne intégrée,
- avec rosaces Ø 70 mm à fixation invisible,
- avec sous-rosace en nylon, pour protection murale,
- charge maximale 175 kg,
- livraison avec vis inox TORX Ø 6 x 70 mm et chevilles pour matériaux de construction pleins et cloisons légères avec renfort en bois.

ⓘ Convient pour l'utilisation de rondelles d'étanchéité 2053 601/2053 610.

Steungreep 135° **Poignée de maintien avec angle 135°**		
400 x 400 mm met drie bevestigingspunten avec trois points de fixation	**1464 330**	89,00 €
400 x 400 mm met drie bevestigingspunten avec trois points de fixation	**1464 331**	89,00 €

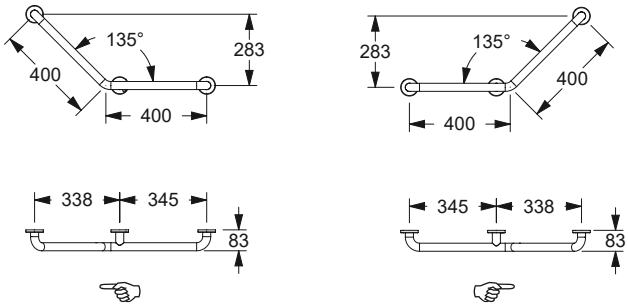

Steungreep

- asmaat (a) 300, 400, 500 ou 600 mm, Ø 32 mm,
- uit roestvrij staal en poedercoating, kleur wit (019), met antibacteriële bescherming,
- met rozetten Ø 70 mm voor verborgen bevestiging,
- bevestigings rozetten voorzien van nylon voor vlakke wand montage,
- max. toelaatbare belasting : 175 kg,
- Levering met edelstaal torxschroeven Ø 6 x 70 mm en pluggen voor massieve wanden en wanden met een vulling uit hout.

ⓘ Geschikt gebruik van afdichtingen 2053 601/2053 610.

Poignée de maintien

- entraxes (a) 300, 400, 500 ou 600 mm, Ø 32 mm,
- en inox thermolaqué, coloris blanc (019), avec protection antibactérienne intégrée,
- avec rosaces Ø 70 mm à fixation invisible,
- avec sous-rosace en nylon, pour protection murale,
- charge maximale 175 kg,
- livraison avec vis inox TORX Ø 6 x 70 mm et chevilles pour matériaux de construction pleins et cloisons légères avec renfort en bois.

ⓘ Convient pour l'utilisation de rondelles d'étanchéité 2053 601/2053 610.

Steungreep **Poignée de maintien**	Code	PG 3700
a = 300 mm	**1453 230**	43,00 €
a = 400 mm	**1453 240**	49,50 €
a = 500 mm	**1453 250**	55,50 €
a = 600 mm	**1453 260**	62,50 €

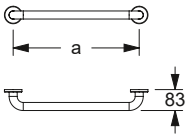

Steungreep in hoekvorm

- 750 x 420 mm, Ø 32 mm,
- links en rechts te gebruiken,
- uit roestvrij staal en poedercoating, kleur wit (019), met antibacteriële bescherming,
- met rozetten Ø 70 mm voor verborgen bevestiging,
- bevestigings rozetten voorzien van nylon voor vlakke wand montage,
- max. toelaatbare belasting : 175 kg,
- levering met edelstaal torxschroeven Ø 6 x 70 mm en pluggen voor massieve wanden en wanden met een vulling uit hout,
- geschikt voor NORMBAU hangzitje.

ⓘ Geschikt gebruik van afdichtingen 2053 601/2053 610.

Main courante de maintien

- 750 x 420 mm, Ø 32 mm,
- réversible gauche/droite,
- en inox thermolaqué, coloris blanc (019), avec protection antibactérienne intégrée,
- avec rosaces inox Ø 70 mm à fixation invisible,
- avec sous-rosace en nylon, pour protection murale,
- charge maximale 175 kg,
- livraison avec vis inox TORX Ø 6 x 70 mm et chevilles pour matériaux de construction pleins et cloisons légères avec renfort en bois,
- convient pour accrocher un siège de douche à suspendre NORMBAU.

ⓘ Convient pour l'utilisation de rondelles d'étanchéité 2053 601/2053 610.

Steungreep in hoekvorm Main courante de maintien	Code	PG 3700
750 x 420 mm	**1484 342**	152,00 €

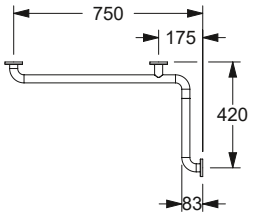

Steungreep met douche glijstang

- 480 x 1200 mm, Ø 32 mm, links en rechts leverbaar,
- max. toelaatbare belasting : 175 kg,
- nadere omschrijving zie douche glijstang,
- Geschikt voor NORMBAU hangzitje.

Poignée de sécurité avec support de douchette

- 480 x 1200 mm, Ø 32 mm, version gauche ou droite,
- charge maximale 175 kg,
- autres caractéristiques techniques, voir ci-dessus,
- convient pour accrocher un siège de douche à suspendre NORMBAU.

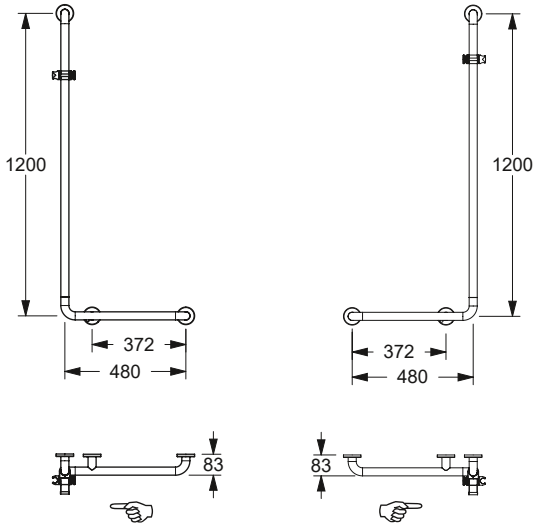

Steungreep met douche glijstang Poignée de sécurité avec support de douchette	Code	PG 3700
480 x 1200 mm	**1465 348**	183,00 €
480 x 1200 mm	**1465 349**	183,00 €

= linkse uitvoering / = rechtse uitvoering
= Version gauche / = Version droite

Prijs excl. btw / Tarif public H.T.

Steungreep in hoekvorm met douche glijstang

- 500 x 1200 mm, Ø 32 mm,
- uit roestvrij staal en poedercoating, kleur wit (019), met antibacteriële bescherming,
- met verstelbare douchekophouder NY.BRH 91,
- douchekophouder geschikt voor verschillende douchekoppen, multifunctionele zijdelingse haak,
- met rozetten Ø 70 mm voor verborgen bevestiging,
- bevestigings rozetten voorzien van nylon voor vlakke wand montage,
- max. toelaatbare belasting : 175 kg,
- levering met edelstaal torxschroeven Ø 6 x 70 mm en pluggen voor massieve wanden en wanden met een vulling uit hout,
- geschikt voor NORMBAU hangzitje.

ⓘ Geschikt gebruik van afdichtingen 2053 601/2053 610.

Main courante de maintien avec support de douchette

- 500 x 1200 mm, Ø 32 mm,
- en inox thermolaqué, coloris blanc (019), avec protection antibactérienne intégrée,
- avec support de douchette NY.BRH 91, hauteur et inclinaison réglables en continu,
- s'adapte aux modèles de douchettes courants, avec patère latérale,
- avec rosaces Ø 70 mm à fixation invisible,
- avec sous-rosace en nylon, pour protection murale,
- charge maximale 175 kg,
- livraison avec vis inox TORX Ø 6 x 70 mm et chevilles pour matériaux de construction pleins et cloisons légères avec renfort en bois,
- convient pour accrocher un siège de douche à suspendre NORMBAU.

ⓘ Convient pour l'utilisation de rondelles d'étanchéité 2053 601/2053 610.

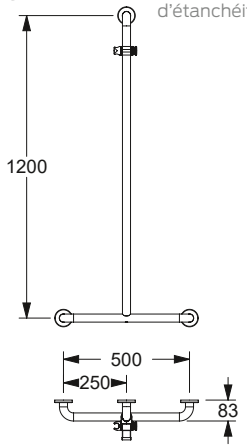

Steungreep in hoekvorm met douche glijstang Main courante de maintien avec support de douchette	Code	PG 3700
500 x 1200 mm	**1485 350**	179,00 €

Steungreep in hoekvorm met douche glijstang

- 750 x 750 x 1200 mm, Ø 32 mm,
- links en rechts te gebruiken,
- nadere omschrijving zie boven.

Main courante de maintien avec support de douchette

- 750 x 750 x 1200 mm, Ø 32 mm,
- réversible gauche/droite,
- autres caractéristiques, voir ci-dessus.

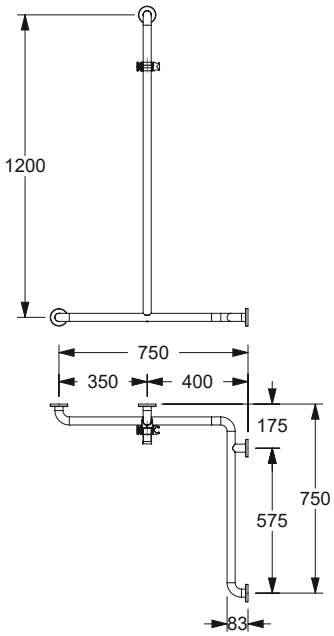

Steungreep in hoekvorm met douche glijstang Main courante de maintien avec support de douchette	Code	PG 3700
750 x 750 x 1200 mm	**1486 375**	249,00 €

Douche glijstang

- asmaat 1200 mm, Ø 32 mm,
- uit roestvrij staal en poedercoating, kleur wit (019), met antibacteriële bescherming,
- met verstelbare douchekophouder NY.BRH 91,
- douchekophouder geschikt voor verschillende douchekoppen, multifunctionele zijdelingse haak,
- met rozetten Ø 70 mm voor verborgen bevestiging,
- bevestigings rozetten voorzien van nylon voor vlakke wand montage,
- max. toelaatbare belasting : 125 kg,
- Levering met edelstaal torxschroeven Ø 6 x 70 mm en pluggen voor massieve wanden en wanden met een vulling uit hout.

ⓘ Geschikt gebruik van afdichtingen 2053 601/2053 610.

Barre avec support de douchette

- entraxe 1200 mm, Ø 32 mm,
- en inox thermolaqué, coloris blanc (019), avec protection antibactérienne intégrée,
- avec support de douchette NY.BRH 91, hauteur et inclinaison réglables en continu,
- s'adapte aux modèles de douchettes courants, avec patère latérale,
- avec rosaces Ø 70 mm à fixation invisible,
- avec sous-rosace en nylon, pour protection murale,
- charge maximale 125 kg,
- livraison avec vis inox TORX Ø 6 x 70 mm et chevilles pour matériaux de construction pleins et cloisons légères avec renfort en bois.

ⓘ Convient pour l'utilisation de rondelles d'étanchéité 2053 601/2053 610.

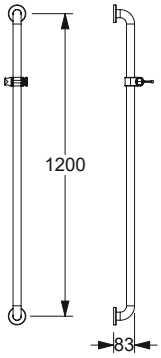

Douche glijstang Barre avec support de douchette	Code	PG 3700
1200 mm	**1488 320**	112,00 €

Opklapbaar douchezitje met vloersteun

- 440 x 395 mm,
- witte zitting en afdekking voor montage steun uit kunststof,
- zithoogte 460 - 500 mm,
- vloersteunen opklapbaar uit aluminium met poedercoating, kleur wit (019), met verstelbare voetjes +/- 20 mm,
- plaatsbesparend, opgeklapt een diepte van 80 mm,
- met automatische vastzetting bij het opklappen,
- belastbaarheid: max. 175 kg volgens ISO 17966:2016, statisch geatest tot 200 kg,
- verborgen bevestiging,
- Levering met schroeven Ø 6 x 60 mm en pluggen voor massieve wanden.

Siège de douche rabattable avec pieds

- 440 x 395 mm,
- assise et cache pour platine de fixation en matière plastique coloris blanc,
- hauteur de l'assise 460 - 500 mm,
- pieds escamotables en aluminium thermolaqué, coloris blanc (019), avec embouts réglables en hauteur +/- 20 mm,
- encombrement réduit, en position relevée le siège est maintenu et a une saillie de 80 mm,
- capacité de charge : max. 175 kg selon ISO 17966:2016, testé statiquement jusqu'à 200 kg,
- fixation invisible,
- livré avec vis Ø 6 x 60 mm et chevilles pour matériaux de construction pleins.

Opklapbaar douchezitje Siège de douche rabattable avec pieds	Code	PG 3700
440 x 395 mm	**1844 440**	187,00 €

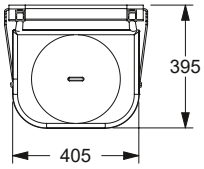

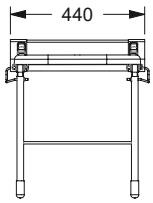

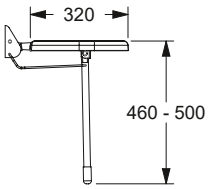

	Code	PG 3800
Opklapbaar douchezitje Siège de douche rabattable		
412 x 444 mm	**3500 010**	292,00 €

Opklapbaar douchezitje

- 412 x 444 x 481 (128) mm,
- wandmontage plaat van roestvrijstaal afgewerkt met een krasvaste poedercoating,
- framewerk vervaardigd van aluminium en afgewerkt met een krasvaste poedercoating,
- zitting gemaakt van thermoplastisch polypropyleen,
- ergonomisch gevormd met afgeronde buitenranden,
- verkrijgbaar in Nylon-kleuren 018 en 019,
- met instelbare rem,
- eenvoudige montage,
- belastbaarheid: max. 175 kg volgens ISO 17966:2016, statisch geatest tot 200 kg,
- voldoet aan de vereisten van DIN 18040.

ⓘ Het montageset 0449 952 is los te bestellen.

Siège de douche rabattable

- 412 x 444 x 481 (128) mm,
- plaque murale en inox, avec revêtement thermolaqué anti-rayure,
- support du siège en aluminium, avec revêtement thermolaqué anti-rayure,
- assise en polypropylène thermoplastique,
- assise ergonomique avec bords extérieurs arrondis,
- disponible dans les coloris NORMBAU 018 et 019,
- avec système de freinage réglable,
- montage facile,
- capacité de charge : max. 175 kg selon ISO 17966:2016, testé statiquement jusqu'à 200 kg,
- conforme aux exigences de la norme DIN 18040.

ⓘ Le set de montage 0448 952 peut être commandé séparément.

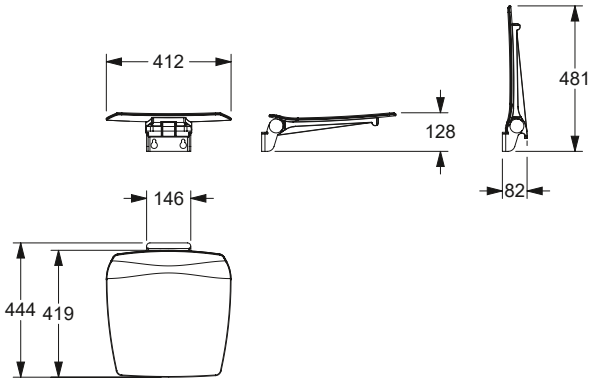

	Code	PG 3800
Opklapbaar douchezitje met vloersteun Siège de douche rabattable avec pied escamotable		
412 x 444 mm	**3500 015**	318,00 €

Opklapbaar douchezitje met vloersteun

- 412 x 444 x 529 (470-500) mm,
- met automatisch terug klappende vloersteun,
- zithoogte tussen 470 en 500 mm,
- wandmontage plaat van roestvrijstaal afgewerkt met een krasvaste poedercoating,
- framewerk vervaardigd van aluminium en afgewerkt met een krasvaste poedercoating,
- vloersteun vervaardigd van aluminium en afgewerkt met een krasvaste poedercoating,
- zitting gemaakt van thermoplastisch polypropyleen,
- ergonomisch gevormd met afgeronde buitenranden,
- verkrijgbaar in Nylon-kleuren 018 en 019,
- met instelbare rem,
- eenvoudige montage,
- belastbaarheid: max. 175 kg volgens ISO 17966:2016, statisch geatest tot 200 kg,
- voldoet aan de vereisten van DIN 18040.

ⓘ Het montageset 0449 952 is los te bestellen.

Siège de douche rabattable avec pied escamotable

- 412 x 444 x 529 (470-500) mm,
- pied escamotable avec dispositif de guidage,
- hauteur d'assise 470-500 mm,
- plaque murale en inox, avec revêtement thermolaqué anti-rayure,
- support du siège en aluminium, avec revêtement thermolaqué anti-rayure,
- pied escamotable en aluminium, avec revêtement thermolaqué anti-rayure,
- assise en polypropylène thermoplastique
- assise ergonomique avec bords extérieurs arrondis,
- disponible dans les coloris NORMBAU 018 et 019,
- avec système de freinage réglable,
- montage facile,
- capacité de charge : max. 175 kg selon ISO 17966:2016, testé statiquement jusqu'à 200 kg,
- conforme aux exigences de la norme DIN 18040.

ⓘ Le set de montage 0448 952 peut être commandé séparément.

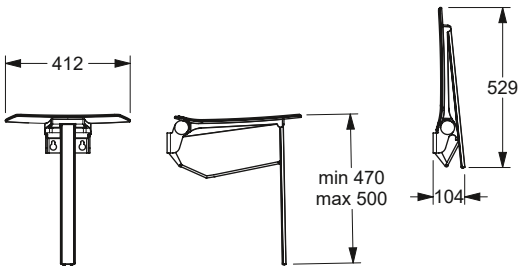

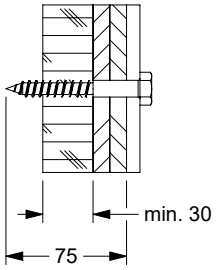

Montageset bij

- **frontale bevestiging** met geintergreerde bevestigingsplaat uit meervoudig verlijmd hout als wandversteviging.
- **op lichte wanden** uit gipskarton, spaanplaat, MDF met een rugbekleding van minstens 30 mm dik meerlagig verlijmd hout, die voldoende beveiligd op de dragende constructie bevestigd dient te worden.

Kits de fixation pour

- **Fixation par l'avant sur cloisons** avec renfort en bois dur de plusieurs épaisseurs encollées
- **Cloisons lègères** en placoplâtre, planches d'aggloméré ou panneaux en fibres dures, avec renfort en bois dur de plusieurs épaisseurs encollées qui doit être fixé solidement à la structure porteuse.

Montageset Kits de fixation	Code	PG 2000
MS 4.8 C 2	**0448 952**	13,00 €

Montageset MS 4.8 C 2

Voor opklapbaar douchezitje 3500 010 en opklapbaar douchezitje met vloersteun 3500 015.
Levering :
2 6-kant houtschroeven
10 x 80 mm (SW 17) uit RVS klasse A2-AISI 304.

ⓘ Montagesets voor andere soort wanden op aanvraag beshikbaar.

Kit de fixation MS 4.8 C 2

Pour siège de douche rabattable 3500 010 et siège de douche rabattable avec pied escamotable 3500 015.

composé de :
2 vis à bois à six pans 10 x 80 mm (SW 17) en inox A2-AISI 304.

ⓘ Des sets de montage pour d'autres types de murs sont disponibles sur demande.

Douchegordijnstang met gordijnringen en plafondsteun

- 800 x 800 mm, 900 x 900 mm, 1000 x 1000 mm, 1200 x 1200 mm, Ø 20 mm,
- met plafondsteun 500 mm, Ø 6 mm,
- uit aluminium en poedercoating, kleur wit (019)
- op maat inkorten mogelijk,
- gordijnringen inbegrepen,
- Levering met edelstaal torxschroeven Ø 6 x 70 mm en pluggen voor massieve wanden en wanden met een vulling uit hout.

Tringle avec rehausse et anneaux de rideau de douche

- 800 x 800 mm, 900 x 900 mm, 1000 x 1000 mm ou 1200 x 1200 mm, Ø 20 mm,
- avec rehausse plafond 500 mm, Ø 6 mm,
- en aluminium thermolaqué, coloris blanc (019),
- tringle et rehausse peuvent être recoupées aux dimensions souhaitées,
- anneaux avec crochet inclus,
- livraison avec vis inox TORX Ø 6 x 70 mm et chevilles pour matériaux de construction pleins et cloisons légères avec renfort en bois.

Douchegordijnstang Tringle de rideau de douche	Code	PG 3700
a = 800 mm met 16 gordijnringen / avec 16 anneaux	**1381 080**	178,00 €
a = 900 mm met 17 gordijnringen / avec 17 anneaux	**1381 090**	183,00 €
a = 1000 mm met 17 gordijnringen / avec 17 anneaux	**1381 100**	188,00 €
a = 1200 mm met 21 gordijnringen / avec 21 anneaux	**1381 120**	194,00 €

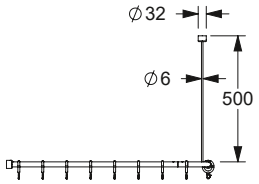

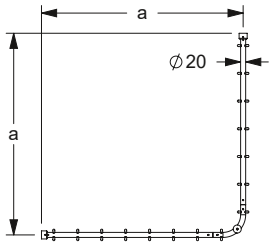

Prijs excl. btw / Tarif public H.T.

Kleur/coloris 019

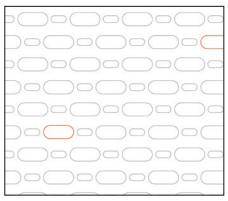

Kleur/coloris 051

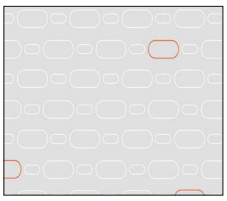

Kleur/coloris 052

Kleur/coloris 054

Kleur/coloris 059

Douchegordijnen

- hoogte 2000 mm, breedte ... mm,
- voor douchegordijnstang NY.DU-VST 1381...,
- **gemaakt uit 100 % Polyester, antibac-terieel, schimmeldodend, verkrijgbaar in :**
  - **kleur 019 :** wit met structuur,
  - **kleur 051 :** wit ovaal patroon,
  - **kleur 052 :** grijs ovaal patroon,
  - **kleur 054 :** wit diagonale strepen,
- **douchegordijn ... onontvlambaar,**
  - **kleur 059 wit uit Trevira CS,**
  - schimmeldodend,
  - Bouwmateriaal klasse B1, DIN 4102, onontvlambaar,
- wasbaar op 40°, geschikt voor desinfectie tot 60 graden,
- sneldrogend, waterafstotend,
- met messing vernikkelde ogen voor gordijnringen,
- voorzien van een zoom rondom en loodstrip aan de onderzijde,
- op aanvraag verkrijgbaar in andere lengten.

ⓘ We hebben voorbeelden van stofontwerpen, graag aanvragen.

Rideau de douche

- hauteur 2000 mm, largeur ... mm,
- pour tringles NY.DU VST 1381,
- **en 100 % polyester, avec protection antibactérienne durable, fongicide, livrable en :**
  - **coloris 019,** blanc gaufré,
  - **coloris 051,** blanc à motifs ovales,
  - **coloris 052,** gris à motifs ovales,
  - **coloris 054,** blanc à rayures diagonales blanches,
- **rideau de douche, modèle difficilement inflammable :**
  - **coloris 059 blanc en Trevira CS,**
  - fongicide.
  - classement B1, DIN 4102, difficilement inflammable,
- lavable jusqu'à 40°, convient pour une désinfection jusqu'à 60°,
- hydrofuge, à séchage rapide,
- avec œillets en laiton nickelé pour anneaux,
- finition par ourlets supérieurs et latéraux, ourlet inférieur avec cordon de plomb enduit,
- autres dimensions sur consultation.

ⓘ Echantillons sur simple demande.

Inox Care

Eco Care

Douchegordijnstang Pour tringle a_1/a_2	Aantal ringen Oeillets	Beschrijving Référence	Productcode Code article PG 1900	019	051 052	054	059
800 mm	15	2100 x 2000 mm	**0787 340 ...**	130,00 €	152,00 €	312,00 €	312,00 €
900 mm	16	2400 x 2000 mm	**0787 350 ...**	133,00 €	158,00 €	347,00 €	347,00 €
1000 mm	16	2400 x 2000 mm	**0787 350 ...**	133,00 €	158,00 €	347,00 €	347,00 €
1200 mm	20	3000 x 2000 mm	**0787 370 ...**	149,00 €	178,00 €	425,00 €	425,00 €

STAINLESS SERIES

Inox Care®

	Inox Care	Eco Care	**Accessories**
Ontwerpbereik toilet ruimte Espace WC	104 - 129	176 - 180	**190 - 192**
Ontwerpbereik douche ruimte Espace douche	130 - 163	181 - 187	**193 - 194**
Ontwerpbereik wastafel Espace lavabo	164 - 170		**195 - 204**

Toiletrolhouder
Porte-rouleau

Inox Care Toiletrolhouder

- 171 x 82 mm, Ø 50 mm,
- uit roestvrij staal, grondstof nº 1.4301 (A2, AISI 304),
- oppervlak: gesatineerd (009), hoogglans gepolijst (008), gepoedercoated wit (019),
- geschikt voor alle in de handel verkrijgbare papierrollen,
- voor bevestiging aan muur,
- verborgen fixatie,
- levering met bevestigingsmateriaal.

Inox Care Porte-rouleau

- 171 x 82 mm, Ø 50 mm,
- en inox, qualité nº 1.4301 (A2-AISI 304),
- finition: satiné (009), polie brillante (008), revêtement thermolaqué blanc (019),
- pour des rouleaux de papier courants,
- pour montage mural,
- fixation invisible,
- livraison avec matériel de fixation.

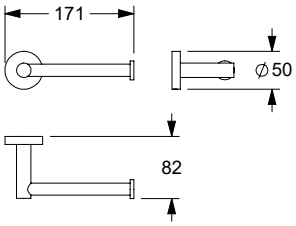

Afmetingen / Dimensions	Code +	Kleur/ Couleur	PG 5600
171 x 82 mm, Ø 50 mm	**2291 605**	009	38,00 €
171 x 82 mm, Ø 50 mm	**2291 605**	008	38,00 €
171 x 82 mm, Ø 50 mm	**2291 605**	019	38,00 €

Reserverolhouder
Porte-rouleau de réserve

Inox Care Reserverolhouder

- 171 x 82 mm, Ø 50 mm,
- uit roestvrij staal, grondstof nº 1.4301 (A2, AISI 304),
- oppervlak: gesatineerd (009), hoogglans gepolijst (008), gepoedercoated wit (019),
- geschikt voor alle in de handel verkrijgbare papierrollen,
- voor bevestiging aan muur,
- verborgen fixatie,
- levering met bevestigingsmateriaal.

Inox Care Porte-rouleau de réserve

- 171 x 82 mm, Ø 50 mm,
- en inox, qualité nº 1.4301 (A2-AISI 304),
- finition: satiné (009), polie brillante (008), revêtement thermolaqué blanc (019),
- pour des rouleaux de papier courants,
- pour montage mural,
- fixation invisible,
- livraison avec matériel de fixation.

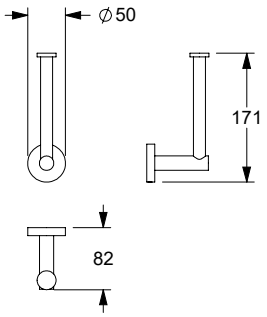

Afmetingen / Dimensions	Code +	Kleur/ Couleur	PG 5600
171 x 82 mm, Ø 50 mm	**2291 606**	009	38,00 €
171 x 82 mm, Ø 50 mm	**2291 606**	008	38,00 €
171 x 82 mm, Ø 50 mm	**2291 606**	019	38,00 €

Dispender
Distributeur de sachets

Afmetingen / Dimensions	Code +	Kleur/ Couleur	PG 5600
95 x 136 x 27 mm	**2291 627**	009	32,00 €
95 x 136 x 27 mm	**2291 627**	008	32,00 €
95 x 136 x 27 mm	**2291 627**	019	32,00 €

Inox Care Dispender voor hygiëne zakjes

- 95 x 136 x 27 mm,
- uit roestvrij staal, grondstof nº 1.4301 (A2, AISI 304),
- oppervlak: gesatineerd (009), hoogglans gepolijst (008), gepoedercoated wit (019),
- voor het vasthouden en verwijderen van in de handel verkrijgbare hygiënezakjes,
- voor bevestiging aan muur,
- levering met bevestigingsmateriaal.

Inox Care Distributeur de sachets hygiéniques

- 95 x 136 x 27 mm,
- en inox, qualité nº 1.4301 (A2-AISI 304),
- finition: satiné (009), polie brillante (008), revêtement thermolaqué blanc (019),
- pour sachets hygiéniques, modèles courants,
- pour montage mural,
- livraison avec matériel de fixation.

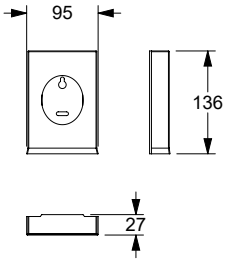

Toiletpapier dispender
Distributeur de papier hygiénique

Afmetingen / Dimensions	Code +	Kleur/ Couleur	PG 5600
264 x 270 x 132 mm	**2291 626**	009	98,00 €
264 x 270 x 132 mm	**2291 626**	008	98,00 €
264 x 270 x 132 mm	**2291 626**	019	98,00 €

Inox Care Toiletpaper dispender

- 264 x 270 x 132 mm,
- uit roestvrij staal, grondstof nº 1.4301 (A2, AISI 304),
- oppervlak: gesatineerd (009), hoogglans gepolijst (008), gepoedercoated wit (019),
- voor toiletpapierrollen met een max. Ø van 30 cm,
- met onderhoudsvrije rollenrem,
- papierstandindicator,
- afsluitbaar «One Key System» (één sleutel voor alle toiletpapierdispensers),
- sleutel inbegrepen,
- voor bevestiging aan muur,
- levering met bevestigingsmateriaal.

Distributeur de papier hygiénique

- 264 x 270 x 132 mm,
- en inox, qualité nº 1.4301 (A2-AISI 304),
- finition: satiné (009), polie brillante (008), revêtement thermolaqué blanc (019),
- pour des rouleaux de papier toilette d'un Ø max. de 30 cm,
- avec frein de déroulement sans entretien,
- indicateur de niveau de papier,
- verrouillable «One Key System» (une seule clé pour tous les distributeurs),
- clé incluse,
- pour montage mural,
- livraison avec matériel de fixation.

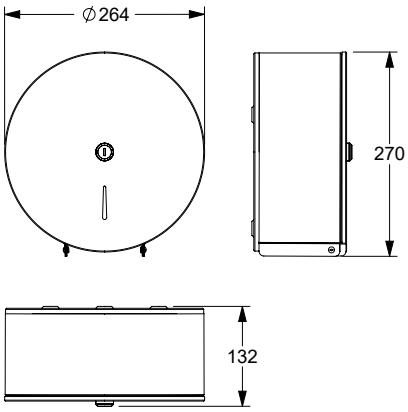

Inox Care Toilet borstel garnituur

- Totale hoogte 499 mm, Ø 135 mm,
- uit roestvrij staal, grondstof nº 1.4301 (A2, AISI 304),
- oppervlak: gesatineerd (009), hoogglans gepolijst (008), gepoedercoated wit (019),
- gecentreerde borstelhoek,
- nylon borstelhouder, afneembaar voor reiniging,
- met extra verdieping om desinfectiemiddel in te bewaren,
- met verwisselbare zwarte borstelkop Ø 86 mm,
- met lange borstelsteel,
- voor bevestiging aan muur,
- verborgen bevestiging,
- levering met bevestigingsmateriaal.

Inox Care Ensemble brosse WC

- Hauteur totale 499 mm, Ø 135 mm,
- en inox, qualité nº 1.4301 (A2-AISI 304),
- inition: satiné (009), polie brillante (008), revêtement thermolaqué blanc (019),
- position centrée de la brosse,
- porte-brosse en nylon, amovible pour l'entretien,
- avec une cavité supplémentaire pour désinfectant,
- avec une tête de brosse interchangeable Ø 86 mm,
- avec long manche de brosse,
- pour montage mural,
- fixation invisible,
- livré avec matériel de fixation.

Toilet borstel garnituur
Ensemble brosse WC

Afmetingen / Dimensions	Code +	Kleur/ Couleur	PG 5600
102 x 499 x 135 mm	**2291 651**	009	78,00 €
102 x 499 x 135 mm	**2291 651**	008	78,00 €
102 x 499 x 135 mm	**2291 651**	019	78,00 €

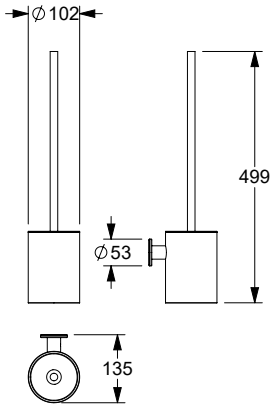

Ø 86 mm **2291 655** 4,00 €
Borstelkop /
Tête de rechange pour brosse

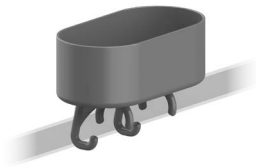

Legbordje

- 210 x 110 x 75 mm,
- legbordvlakte 200 cm²,
- gemaakt uit nylon,
- in de kleur donkergrijs (018) en wit (019),
- kan op NORMBAU stainless of nylon douchehandgreep worden geklikt,
- het douchebakje kan ook op de tegels worden geplakt,
- bakje met antislip noppenstructuur en afvoergaatje.
- Levering met klemhouder voor buis-montage.

ⓘ Legbordje, op aanvraag verkrijgbaar in andere kleuren.

Console à cliper

- 210 x 110 x 75 mm,
- surface utile 200 cm².
- en nylon,
- en couleur gris foncé (018) et blanc (019),
- à cliper sur les mains courantes NORMBAU en tube inox ou nylon, ou avec pastilles autocollantes pour fixation murale,
- avec surface structurée et orifice d'écoulement,
- livraison avec dispositif per mettant le clipage sur la main courante.

ⓘ Console livrable sur demande dans d'autres coloris de la palette NORMBAU.

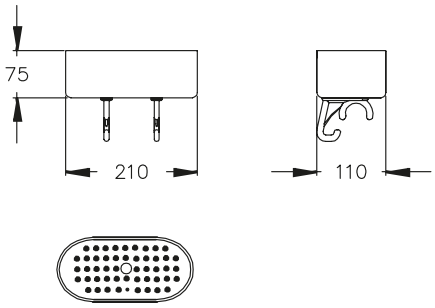

Legbordje
Tablette

Afmetingen / Dimensions	Code +	Kleur/ Couleur	PG 0200
210 x 110 x 75 mm	**0925 350**	019	47,25 €
210 x 110 x 75 mm	**0925 350**	018	47,25 €

voor muurbevestiging
... fixation murale

	Code +	Kleur/ Couleur	PG 0200
210 x 110 x 75 mm	**0925 360**	019	47,25 €
210 x 110 x 75 mm	**0925 360**	018	47,25 €

Legbordje, achteraf monteerbaar

- 160 x 80 x 50 mm,
- voor Inox Care douche glijstang Ø 32 mm,
- legbordvlakte 100 cm²,
- gemaakt uit nylon,
- in de kleur donkergrijs (018) en wit (019),
- bakje met afvoergaatje.

ⓘ Legbordje, op aanvraag verkrijgbaar in andere kleuren.

Console de douche, adaptable

- 160 x 80 x 50 mm, pour barres de douche Ø 32 mm,
- surface utile 100 cm².
- en nylon,
- en couleur gris foncé (018) et blanc (019),
- espace de rangement avec orifice pour écoulement d'eau.

ⓘ Console livrable sur demande dans d'autres coloris de la palette NORMBAU.

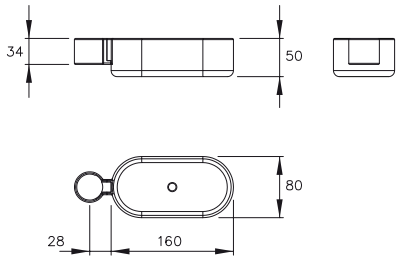

Legbordje
Console

Afmetingen / Dimensions	Code +	Kleur/ Couleur	PG 0200
160 x 80 x 50 mm	**2050 302**	019	53,00 €
160 x 80 x 50 mm	**2050 302**	018	53,00 €

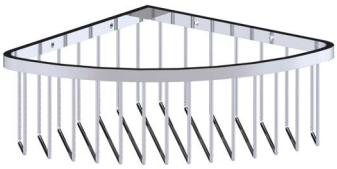

Inox Care Douchemand

- 201 x 80 x 201 mm,
- uit roestvrij staal, grondstof nº 1.4301 (A2, AISI 304),
- oppervlak: gesatineerd (009), hoog-glans gepolijst (008), gepoedercoated wit (019),
- opslagruimte met roosterstructuur,
- voor wandmontage,
- verborgen bevestiging,
- levering met montagemateriaal.

Inox Care Panier de douche

- 201 x 80 x 201 mm,
- en inox, qualité nº 1.4301 (A2-AISI 304),
- finition: satiné (009), polie brillante (008), revêtement thermolaqué blanc (019),
- surface de rangement avec structure grillagée,
- pour montage mural,
- fixation dissimulée,
- livré avec matériel de montage.

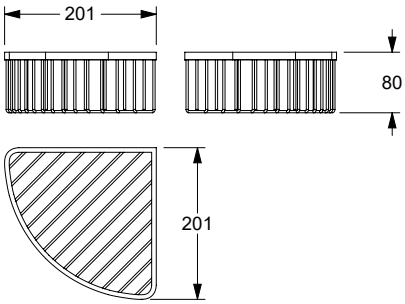

Douchemand
Panier de douche

Afmetingen / Dimensions	Code +	Kleur/ Couleur	PG 5600
201 x 80 x 201 mm	**2291 641**	009	76,00 €
201 x 80 x 201 mm	**2291 641**	008	76,00 €
201 x 80 x 201 mm	**2291 641**	019	76,00 €

009 Gesatineerd / 009 Satiné
008 Hoogglans gepolijst / 008 Poli brillant *NEW*
019 Gepoedercoat, wit / 019 Revêtement thermolaqué, blanc

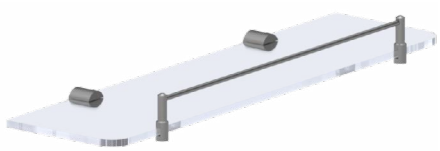

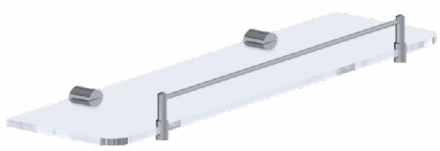

Inox Care Glazen planchet

- 500 x 141 x 49 mm,
- uit roestvrij staal, grondstof nº 1.4301 (A2, AISI 304),
- oppervlak: gesatineerd (009), hoog-glans gepolijst (008), gepoedercoated wit (019),
- gesatineerd glas
- voor bevestiging aan muur
- verborgen fixatie
- levering met bevestigingsmateriaal.

Inox Care Tablettes en verre

- 500 x 141 x 49 mm,
- en inox, qualité nº 1.4301 (A2-AISI 304),
- finition: satiné (009), polie brillante (008), revêtement thermolaqué blanc (019),
- verre satiné
- pour montage mural
- fixation invisible
- livraison avec matériel de fixation.

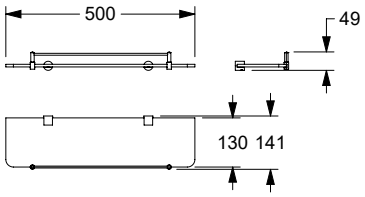

Glazen planchet
Tablettes en verre

Afmetingen / Dimensions	Code +	Kleur/ Couleur	PG 5600
500 x 141 x 49 mm	**2291 646**	009	80,00 €
500 x 141 x 49 mm	**2291 646**	008	80,00 €
500 x 141 x 49 mm	**2291 646**	019	80,00 €

Inox Care Zeepdispenser

- 67 x 163 x 113 mm,
- uit roestvrij staal, grondstof nº 1.4301 (A2, AISI 304),
- oppervlak: gesatineerd (009), hoogglans gepolijst (008), gepoedercoated wit (019),
- gesatineerd glas,
- inhoud: 0,2 l,
- zeepdispenser afneembaar voor reiniging,
- pompkop van roestvrij staal,
- voor bevestiging aan muur,
- levering met bevestigingsmateriaal.

Inox Care Distributeur de savon liquide

- 67 x 163 x 113 mm,
- en inox, qualité nº 1.4301 (A2-AISI 304),
- finition: satiné (009), polie brillante (008), revêtement thermolaqué blanc (019),
- verre satiné,
- capacité : 0,2 l,
- distributeur de savon amovible pour le nettoyage,
- tête de pompe en acier inoxydable,
- pour montage mural,
- livraison avec matériel de fixation.

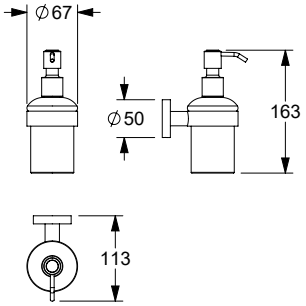

Zeepdispenser Code PG 5600
Distributeur de savon liquide

Afmetingen / Dimensions	Code +	Kleur/ Couleur	PG 5600
67 x 163 x 113 mm	**2291 165**	009	62,00 €
67 x 163 x 113 mm	**2291 165**	008	62,00 €
67 x 163 x 113 mm	**2291 165**	019	62,00 €

Inox Care Bekerhouder met glazen beker

- uit roestvrij staal, grondstof nº 1.4301 (A2, AISI 304),
- oppervlak: gesatineerd (009), hoogglans gepolijst (008), gepoedercoated wit (019),
- gesatineerd glas
- glas afneembaar voor reiniging
- voor bevestiging aan muur
- verborgen fixatie
- levering met bevestigingsmateriaal.

Inox Care Porte-verre avec verre

- en inox, qualité nº 1.4301 (A2-AISI 304),
- finition: satiné (009), polie brillante (008), revêtement thermolaqué blanc (019),
- verre satiné
- verre amovible pour le nettoyage
- pour montage mural
- fixation invisible
- livraison avec matériel de fixation.

Bekerhouder
Porte-verre avec verre

Afmetingen / Dimensions	Code +	Kleur/ Couleur	PG 5600
67 x 96 x 100 mm	**2291 645**	009	42,00 €
67 x 96 x 100 mm	**2291 645**	008	42,00 €
67 x 96 x 100 mm	**2291 645**	019	42,00 €

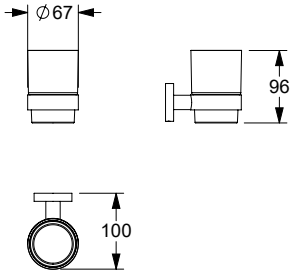

Disinfecterend middel dispensers

- 95 x 311 x 160 mm,
  93 x 322 x 229 mm,
- uit roestvrij staal, grondstof nº 1.4301 (A2, AISI 304), uitgeslotenkleur 019: aluminium,
- oppervlak: gesatineerd (009), hoogglans gepolijst (008), gepoedercoated wit (019),
- inhoud: 0,5 l / 1 l,
- met gekröpte roestvrijstalen pomp,
- geschikt voor ontsmettingsmiddelen, vloeibare zeep en lotions met lage viscositeit,
- voor het opnemen van gangbare Euroflessen,
- hoeveelheid 2,0 ml per slag,
- de pomp en de dispenser kunnen worden gesteriliseerd met oververhitte stoom (121 º C bij 1 bar druk),
- geleverd met lege kunststof fles,
- geleverd met bevestigingsmateriaal.

Distributeur de désinfectant

- 95 x 311 x 160 mm,
  93 x 322 x 229 mm
- en inox, qualité nº 1.4301 (A2-AISI 304), excepté couleur 019: aluminium,
- finition: satiné (009), polie brillante (008), revêtement thermolaqué blanc (019),
- capacité : 0,5 l / 1 l,
- avec pompe coudée en acier inoxydable,
- convient pour les désinfectants, les savons liquides et les lotions fluides,
- pour accueillir les bouteilles européennes courantes,
- débit 2,0 ml par dose,
- la pompe et le distributeur sont autoclavables à la vapeur chaude (121º C à 1 bar de pression),
- livré avec une bouteille en plastique vide,
- livré avec matériel de fixation.

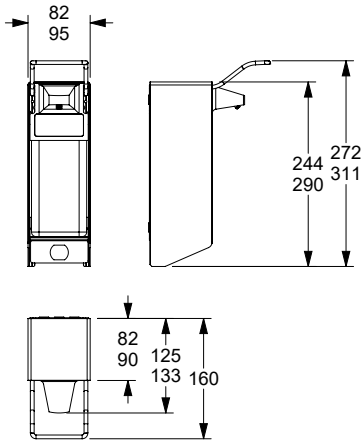

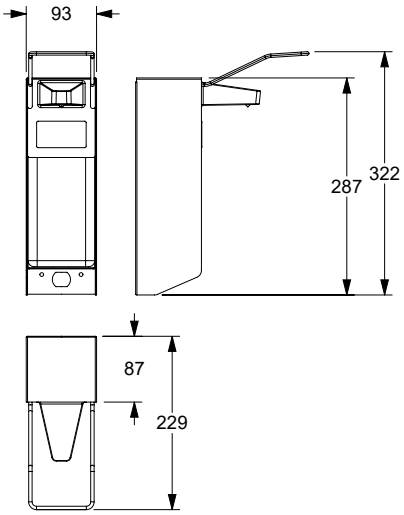

Disinfecterend middel dispensers
Distributeur de désinfectant

0,5 l	Code +	Kleur/ Couleur	PG 5600
95 x 311 x 160 mm	**2291 631**	009	120,00 €
95 x 311 x 160 mm	**2291 631**	008	120,00 €
95 x 311 x 160 mm	**2291 631**	019	120,00 €

1 l	Code +	Kleur/ Couleur	PG 5600
93 x 322 x 229 mm	**2291 632**	009	128,00 €
93 x 322 x 229 mm	**2291 632**	008	128,00 €
93 x 322 x 229 mm	**2291 632**	019	128,00 €

Handdoekhouder, zwenkbare armen
Porte-serviette orientable

Afmetingen / Dimensions	Code +	Kleur/ Couleur	PG 5600
501 x 50 x 54 mm	**2291 622**	009	68,00 €
501 x 50 x 54 mm	**2291 622**	008	68,00 €
501 x 50 x 54 mm	**2291 622**	019	68,00 €

Inox Care Handdoek houder, zwenkbare armen

- 501 x 50 x 54 mm,
- uit roestvrij staal, grondstof nº 1.4301 (A2, AISI 304),
- oppervlak: gesatineerd (009), hoogglans gepolijst (008), gepoedercoated wit (019),
- handdoekhouder met twee stangen,
- handdoekstangen met onafhankelijke zwenkarmen,
- voor het ophangen van handdoeken,
- voor bevestiging aan muur,
- verborgen fixatie,
- geleverd met bevestigingsmateriaal.

Inox Care Porte-serviette orientable

- 501 x 50 x 54 mm,
- en inox, qualité nº 1.4301 (A2-AISI 304),
- finition: satiné (009), polie brillante (008), revêtement thermolaqué blanc (019),
- porte-serviettes avec deux barres,
- barres porte-serviettes pivotant indépendamment les unes des autres,
- pour suspendre des serviettes,
- pour montage mural,
- fixation invisible,
- livré avec matériel de fixation.

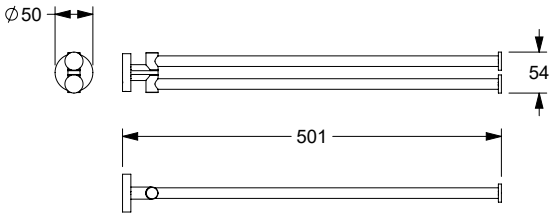

Handdoekhouder
Porte-serviette

Afmetingen / Dimensions	Code +	Kleur/ Couleur	PG 5600
655 x 55 x 74 mm	**2291 621**	009	58,00 €
655 x 55 x 74 mm	**2291 621**	008	58,00 €
655 x 55 x 74 mm	**2291 621**	019	58,00 €

Inox Care Handdoek houder

- 655 x 55 x 74 mm,
- uit roestvrij staal, grondstof nº 1.4301 (A2, AISI 304),
- oppervlak: gesatineerd (009), hoogglans gepolijst (008), gepoedercoated wit (019),
- voor het ophangen van handdoeken,
- voor bevestiging aan muur,
- voor verborgen fixatie,
- geleverd met bevestigingsmateriaal.

Inox Care Porte-serviette

- 655 x 55 x 74 mm,
- en inox, qualité nº 1.4301 (A2-AISI 304),
- finition: satiné (009), polie brillante (008), revêtement thermolaqué blanc (019),
- pour suspendre des serviettes,
- pour montage mural,
- pour fixation invisible,
- livré avec matériel de fixation.

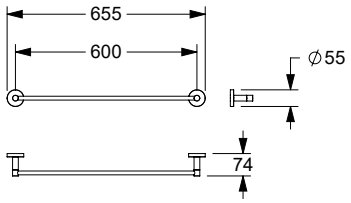

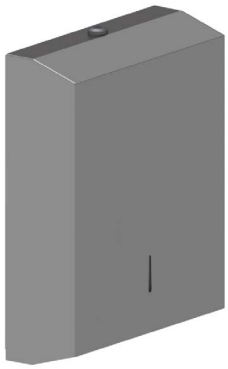

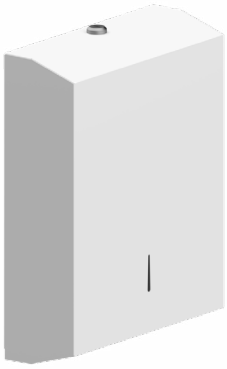

Dispenser voor papieren handdoekjes

- 282 x 371 x 105 mm,
- uit roestvrij staal, grondstof nº 1.4301 (A2, AISI 304),
- oppervlak: gesatineerd (009), hoogglans gepolijst (008), gepoedercoated wit (019),
- geschikt voor alle in de handel verkrijgbare gevouwen handdoeken (Z-fold, Laagfold en Interfold),
- capaciteit ca. 400 - 800 stuks,
- hygiënisch en economisch door afgifte van enkele handdoekjes,
- geïntegreerde papier niveau indicator,
- afsluitbaar »One Key System« (een enkele sleutel voor alle Dispenser voor papieren handdoekjes),
- sleutel inbegrepen,
- verborgen fixatie,
- voor bevestiging aan muur,
- geleverd met bevestigingsmateriaal.

Distributeur d'essuie-mains

- 282 x 371 x 105 mm,
- en inox, qualité nº 1.4301 (A2-AISI 304),
- finition: satiné (009), polie brillante (008), revêtement thermolaqué blanc (019),
- pour recevoir des serviettes pliées courantes (pliage en zigzag, pliage en couches et Interfold),
- capacité de remplissage env. 400 - 800 feuilles,
- hygiénique et économique grâce au prélèvement individuel des feuilles,
- indicateur de niveau de papier,
- verrouillable »One Key System« (une seule clé pour tous les distributeurs de serviettes pliées),
- clé incluse,
- fixation invisible,
- pour montage mural,
- livré avec matériel de fixation.

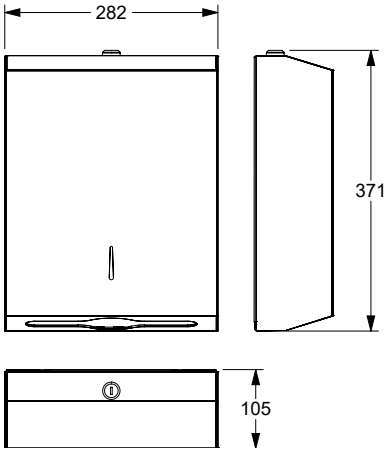

Dispenser voor papieren handdoekjes
Distributeur d'essuie-mains

Afmetingen / Dimensions	Code +	Kleur/ Couleur	PG 5600
282 x 371 x 105 mm	**2291 625**	009	98,00 €
282 x 371 x 105 mm	**2291 625**	008	98,00 €
282 x 371 x 105 mm	**2291 625**	019	98,00 €

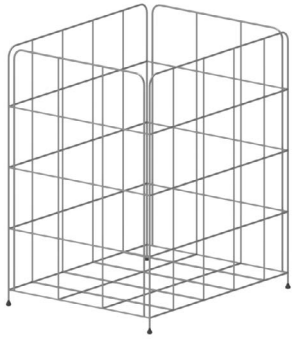

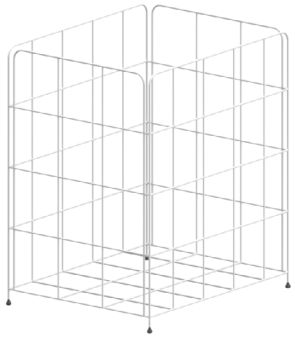

Prullenbak

- 320 x 250 x 380 mm, 30 l,
  320 x 255 x 635 mm, 54 l,
- uit roestvrij staal, grondstof nº 1.4301 (A2, AISI 304),
- oppervlak: gesatineerd (009), gepoedercoated wit (019),
- gaas,
- met rubberen voetjes, antislip en stabiel
- eenvoudige installatie (vrijstaand of wandbevestiging),
- Levering met Montageset.

Corbeille à déchets

- 320 x 250 x 380 mm, 30 l,
  320 x 255 x 635 mm, 54 l,
- en inox, qualité nº 1.4301 (A2-AISI 304),
- finition: satiné (009), revêtement thermolaqué blanc (019),
- en treillis,
- avec pieds en caoutchouc, antidérapant et anti-basculement,
- montage simple (à poser ou fixation murale),
- livraison avec kit de fixation.

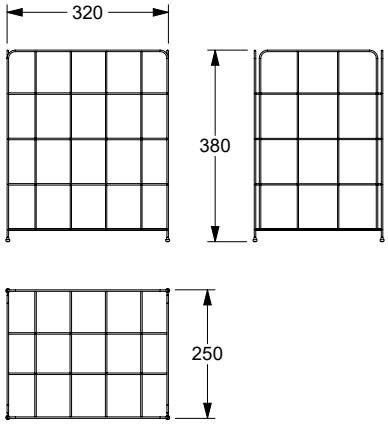

Prullenbak
Corbeille

Afmetingen / Dimensions	Code +	Kleur/ Couleur	PG 5600
320 x 250 x 380 mm, 30 l	**2290 047**	009	128,00 €
320 x 255 x 635 mm, 54 l	**0506 537**	019	68,50 €
320 x 250 x 380 mm, 30 l	**2290 048**	009	167,00 €
320 x 255 x 635 mm, 54 l	**0506 538**	019	82,00 €

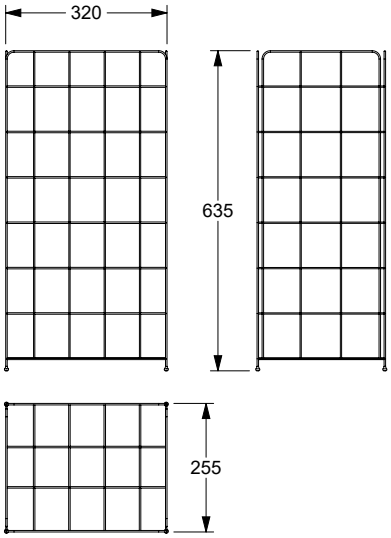

Inox Care Afvalemmer

- 170 x 250 x 229 mm,
- 205 x 315 x 266 mm,
- uit roestvrij staal, grondstof nº 1.4301 (A2, AISI 304),
- oppervlak: gesatineerd (009), hoogglans gepolijst (008), gepoedercoated wit (019),
- inhoud: 3 l / 7 l,
- uitneembare kunststof binnenemmer,
- verborgen fixatie,
- voor bevestiging aan muur,
- levering met bevestigingsmateriaal.

Inox Care Poubelle murale

- 170 x 250 x 229 mm,
- 205 x 315 x 266 mm,
- en inox, qualité nº 1.4301 (A2-AISI 304),
- finition: satiné (009), polie brillante (008), revêtement thermolaqué blanc (019),
- capacité : 3 l / 7 l,
- panier intérieur amovible en plastique,
- fixation invisible,
- pour montage mural,
- livraison avec matériel de fixation.

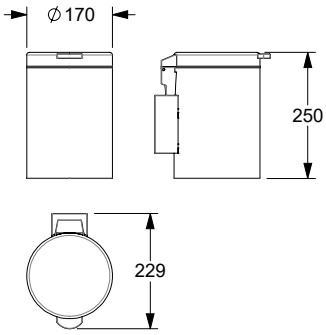

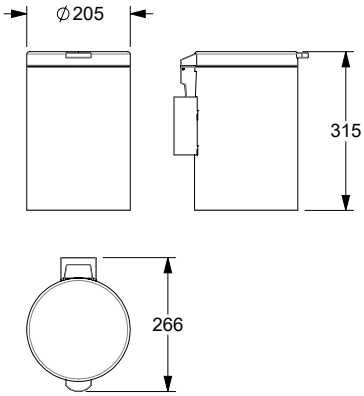

3 l	Code +		PG 5600
170 x 250 x 229 mm	**2291 601**	009	60,00 €
170 x 250 x 229 mm	**2291 601**	008	60,00 €
170 x 250 x 229 mm	**2291 601**	019	60,00 €

7 l	Code +		PG 5600
205 x 315 x 266 mm	**2291 603**	009	76,00 €
205 x 315 x 266 mm	**2291 603**	008	76,00 €
205 x 315 x 266 mm	**2291 603**	008	76,00 €

Haken
Patère

Inox Care Mantelhaak

- 50 x 50 x 56 mm,
- uit roestvrij staal, grondstof nº 1.4301 (A2, AISI 304),
- oppervlak: gesatineerd (009), hoogglans gepolijst (008), gepoedercoated wit (019),
- voor het ophangen van gebruiksvoorwerpen,
- voor bevestiging aan muur,
- verborgen fixatie,
- levering met bevestigingsmateriaal.

Inox Care Patère

- 50 x 50 x 56 mm,
- en inox, qualité nº 1.4301 (A2-AISI 304),
- finition: satiné (009), polie brillante (008), revêtement thermolaqué blanc (019),
- pour suspendre des ustensiles,
- pour montage mural,
- fixation invisible,
- livraison avec matériel de fixation.

Afmetingen / Dimensions	Code +	Kleur/ Couleur	PG 5600
50 x 50 x 56 mm	**2291 611**	009	24,00 €
50 x 50 x 56 mm	**2291 611**	008	24,00 €
50 x 50 x 56 mm	**2291 611**	019	24,00 €

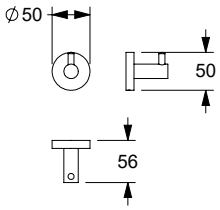

Haken
Patère

Inox Care Dubbele haak

- 87 x 50 x 62 mm,
- uit roestvrij staal, grondstof nº 1.4301 (A2, AISI 304),
- oppervlak: gesatineerd (009), hoogglans gepolijst (008), gepoedercoated wit (019),
- voor het ophangen van gebruiksvoorwerpen,
- voor wandmontage,
- verborgen bevestiging,
- levering met montagemateriaal.

Inox Care Patère double

- 87 x 50 x 62 mm,
- en inox, qualité nº 1.4301 (A2-AISI 304),
- finition: satiné (009), polie brillante (008), revêtement thermolaqué blanc (019),
- pour suspendre des ustensiles,
- pour montage mural,
- fixation dissimulée,
- livré avec matériel de montage.

Afmetingen / Dimensions	Code +	Kleur/ Couleur	PG 5600
87 x 50 x 62 mm	**2291 612**	009	32,00 €
87 x 50 x 62 mm	**2291 612**	008	32,00 €
87 x 50 x 62 mm	**2291 612**	019	32,00 €

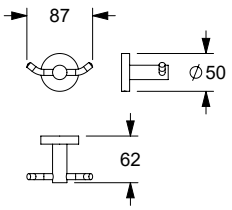

009 Gesatineerd / 009 Satiné
008 Hoogglans gepolijst / 008 Poli brillant *NEW*
019 Gepoedercoat, wit / 019 Revêtement thermolaqué, blanc

Haken
Patère

Inox Care Haak

- 16 x 16 x 30 mm,
  16 x 16 x 55 mm,
- uit roestvrij staal, grondstof nº 1.4301 (A2, AISI 304),
- oppervlak: gesatineerd (009), hoogglans gepolijst (008), gepoedercoated wit (019),
- voor het ophangen van gebruiksvoorwerpen,
- voor wandmontage,
- verborgen bevestiging,
- levering met montagemateriaal.

Inox Care Patère

- 16 x 16 x 30 mm,
  16 x 16 x 55 mm,
- en inox, qualité nº 1.4301 (A2-AISI 304),
- finition: satiné (009), polie brillante (008), revêtement thermolaqué blanc (019),
- pour suspendre des ustensiles,
- pour montage mural,
- fixation dissimulée,
- livré avec matériel de montage.

Lengte/ Longueur	Code +	Kleur/ Couleur	PG 5600
30 mm	**2291 613**	009	11,00 €
30 mm	**2291 613**	008	11,00 €
30 mm	**2291 613**	019	11,00 €
55 mm	**2291 614**	009	13,00 €
55 mm	**2291 614**	008	13,00 €
55 mm	**2291 614**	019	13,00 €

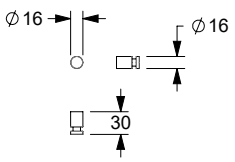

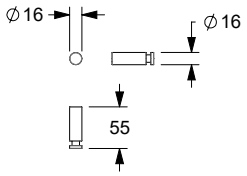

Inox Care Symbool

- 125 x 125 x 1,5 mm, symbool: heren, dames, vrij van barrières,
- uit roestvrij staal, grondstof nº 1.4301 (A2, AISI 304),
- gesatineerd oppervlak (009),
- met zwarte bedrukking,
- met zelfklevende bevestigingsvlakjes.

Inox Care Pictogrammes

- 125 x 125 x 1,5 mm, pictogramme : homme, femme, sans entraves,
- en inox, qualité nº 1.4301 (A4-AISI 304),
- finition satiné (009),
- avec impression inaltérable en coloris noir,
- avec pastilles autocollantes.

Symbool
Pictogrammes

	Code +	Kleur/ Couleur	PG 5600
Heren / Homme	**2510 010**	009	32,00 €
Dames / Femme	**2510 020**	009	32,00 €
Vrij van barrières / Sans entraves	**2510 040**	009	32,00 €

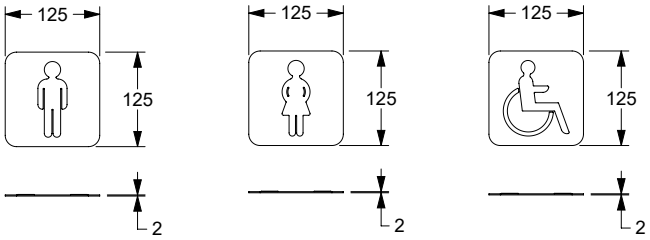

Symbool

- hoogte 130 mm, breedte ... mm,
- symbool : heren, dames, vrij van barrières,
- gemaakt uit nylon,
- in de kleur wit 019,
- inclusief zelfklevende vlakjes.

Pictogrammesv

- hauteur 130 mm, largeur ... mm,
- pictogramme : homme, femme, handicapé,
- en nylon,
- couleur: blanc 019,
- fixation par pastilles autocollantes.

Symbool
Pictogrammes

	Code +	Kleur/ Couleur	PG 5600
Heren / Homme	**0510 010**	019	10,50 €
Dames / Femme	**0510 020**	019	10,50 €
Vrij van barrières / Sans entraves	**0510 040**	019	10,50 €

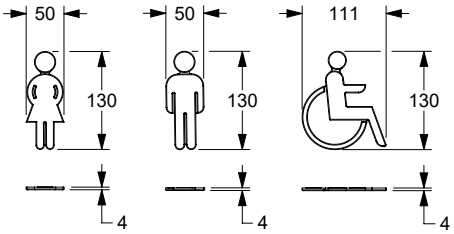

POLYMERE SERIES

Nylon Care

		Verso Care	Nylon Care 300	Nylon Care 400	Accessoires
	Ontwerpbereik toilet ruimte Espace WC	**210 - 221**	248 - 262	290 - 305	340 - 344
	Ontwerpbereik douche ruimte Espace douche	**222 - 240**	263 - 281	306 - 333	345
	Ontwerpbereik wastafel Espace lavabo	**242 - 243**	282 - 286	343 - 383	346 - 361

Opvallende kenmerken van de Serie

Verso Care – glad oppervlak, bevestiging zonder rozetten
Nylon Care 300 – glad oppervlak, bevestiging met rozetten
Nylon Care 400 – met geprofileerde grepen, bevestiging met rozetten

Een tijdloos, modern en bewezen programma badkamer-accessoires, met een glad of een geprofileerd oppervlak met antislipbescherming.

Gemaakt van nylon, optioneel met antibacteriële bescherming (Antibac). Deze technologie helpt, in combinatie met gebruikelijke reinigingstechnieken, de hygiëne te verbeteren en biedt extra bescherming.

De corrosiebestendige stalen kern garandeert stabiliteit en veiligheid die voldoet aan alle eisen van de zorgsector.

Particularités de la série

Verso Care – surface lisse, avec fixation monopoint
Nylon Care 300 – surface lisse, avec rosaces
Nylon Care 400 – surface structurée dans les zones de préhension, avec rosaces

Une gamme moderne intemporelle éprouvée, à surface lisse ou structurée antidérapante pour une prise en main sécurisée.

En nylon, en option avec traitement antibactérien (Antibac). Cette technologie, alliée aux méthodes de nettoyage traditionnelles, contribue à améliorer les niveaux d'hygiène et offre une protection supplémentaire.

Le noyau d'acier continu traité anticorrosion garantit la stabilité et la sécurité pour répondre aux exigences élevées dans le domaine des soins.

Nylon Care

Nadere Omschrijving zie hoofdstuk Informations détaillées voir chapitre	Muur en muurtextuur / Murs - composition de la paroi				
	Muur uit volle steen Maçonnerie pleine	Muur uit beton korrelsteen Maçonnerie creuse	Voorwandmontage Fixation par l'avant sur cloisons légères		
	– Béton ≥ B 15 – Volle baksteen ≥ Mz 12 – Kalkzand - volsteen ≥ KS 12 – Natuursteen met dichte voeg – puimsteen – béton ≥ B 15 – brique pleine ≥ Mz 12 – brique silico-calcaire pleine ≥ KS 12 – pierre naturelle avec une structure solide – pierre pleine	– Beton korrelsteen KSL ≥ 12 – Holle baksteen HLz ≥ 12 – Holle betonkorrelsteen ≥ Hbl4, Hbn4 – Andere holle stenen – brique silico-calcaire creuse KSL ≥ 12, – brique creuse HLz ≥ 12 – pierre creuse ≥ Hbl4, Hbn4	Bevestiging-splaat uit meervoudig verlijmde hout avec renfort en bois dur (panneau de contreplaqué de plusieurs épaisseurs encollées)	Bevestiging-splaat van staal avec renfort acier	zonder wand-versteviging sans renfort, (test de charge obligatoire après montage, un renfort bois est préconisé)
Voor normconforme afdichting van de boorgaten (DIN 18534-1) Etanchéification des points de perçage conformément aux normes (DIN 18534-1)	**Montageset / Kit de fixation** **7470 030** 26,00 €	**Montageset / Kit de fixation** **7470 040** 104,00 € **met** injectiepluggen* **Montageset / Kit de fixation** **7470 050** 74,00 € **zonder** injectiepluggen **sans** cartouche de mortier	**Montageset / Kit de fixation** **7470 010** 21,50 €	**7470 020** 19,00 €	
Opklapbare muursteun vario, demontabel Barre d'appui rabattable vario, amovible	1 Set /kit	1 Set /kit	1 Set /kit	1 Set /kit	
Muursteun vario, demontabel Barre d'appui murale vario, amovible	1 Set /kit	1 Set /kit	1 Set /kit	1 Set /kit	
Grondplaat met blinde bevestigingsplaat vario, demontabel Platine de fixation avec cache vario, amovible	1 Set /kit	1 Set /kit	1 Set /kit	1 Set /kit	
	1 Set /kit	1 Set /kit	1 Set /kit	1 Set /kit	
Montageplaat voor de bevestiging van – Muursteun/ Opklapbare muursteun Plaque de fixation pour – barre d'appui rabatt./murale					**Montageplaat** **Plaque de fixation** 200 x 850 mm **7448 481** 350,00 € 1 Set /kit

* Let op: artikel met uiterste datum
* Attention : produit avec date de péremption

Prijs excl. btw / Tarif public H.T

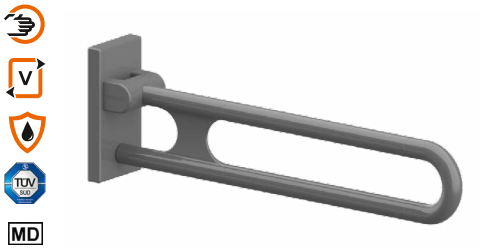

...**met** grondplaat
...**avec** platine de fixation

...**zonder** grondplaat
...**sans** platine de fixation

Opmerking
Versie **zonder grondplaat** alleen voor het later aanbrengen op een reeds aan-wezige grondplaat.

Remarque
Version **sans platine de fixation** uniquement pour un montage ultérieur sur la platine de fixation déjà installée.

Nylon Care Opklapbare muursteun vario, demontabel

- lengte 600, 725, 850 und 900 mm,
- Ø 34 mm,
- hoogglans oppervlak van polyamide, optioneel met antibacteriële bescherming,
- verkrijgbaar in Nylon-kleuren,
- uimtebesparend door compact ontwerp,
- blinde bevestiging,
- kan links en rechts worden gebruikt,
- met een tegen roest beschermde stalen kern,
- met robuuste en onderhoudsvrije glijlagers,
- met instelbare rem,
- in combinatie met Vario bodemplaat eenvoudige montage of demontage,
- kan achteraf worden uitgebreid met toilet rol houder 0449 120, optioneel met antibacteriële bescherming,
- grondplaat uit roestvrij staal, grondstof nº 1.4301 (A2, AISI 304),
- belastbaarheid: max. 100 kg volgens ISO 17966:2016, statisch geatest tot 150 kg,
- lengte 850 mm overeenkomstig DIN 18040-1/2, ÖNORM B1600,
- normconforme afdichting van de boorgaten (DIN 18534-1) in combinatie met NORMBAU montagesets 7470 ...,
- geproduceerd in overeenstemming met Verordening (EU) 2017/745 betreffende medische hulpmiddelen,
- TÜV produktcontrole certificaat.

ⓘ De montageset moet aan de hand van het type muur worden bepaald en afzonderlijk worden besteld, zie hoofdstuk 🛠.

Zender 0449010, op later tijdstip monteerbaar.

Nylon Care Barre d'appui rabattable vario, amovible

- longueur 600, 725, 850 et 900 mm, Ø 34 mm,
- surface ultra brillante en polyamide, en option avec protection antibactérienne intégrée,
- coloris : voir palette de teintes NORMBAU,
- faible encombrement grâce à sa forme compacte,
- fixation invisible,
- réversible gauche/droite,
- avec noyau continu en acier anti-corrosif,
- système à palier lisse robuste et sans entretien,
- avec frein réglable,
- montage/démontage simple et rapide, la barre d'appui s'accroche sur la platine de fixation,
- un porte-rouleau 0449 120, en option avec protection antibactérienne, peut être adapté ultérieurement,
- platine de fixation en inox, qualité nº 1.4301 (A2-AISI 304),
- capacité de charge : max. 100 kg selon ISO 17966:2016, testé statiquement jusqu'à 150 kg,
- longueur 850 mm selon DIN 18040-1/2, ÖNORM B1600,
- etanchéification des points de perçage conformément aux normes (DIN 18534-1) en combinaison avec les kits de fixation NORMBAU 7470 ...,
- production conforme au règlement (EU) 2017/745 relatif aux dispositifs médicaux,
- produit certifié TÜV PRODUCT SERVICE.

ⓘ Le matériel de fixation doit être défini sur le chantier et adapté selon la configuration et la nature de la cloison. Les kits de fixation sont à commander séparément, voir 🛠.
Télécommande 0449010 adaptable.

Nylon Care Opklapbare muursteun vario, demontabel
Nylon Care Barre d'appui rabattable vario, amovibles

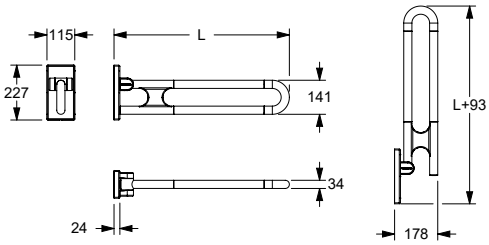

Opklapbare muursteun vario, demontabel met toilet rol houder
Barres d'appui rabattables vario, amovibles avec porte-rouleau

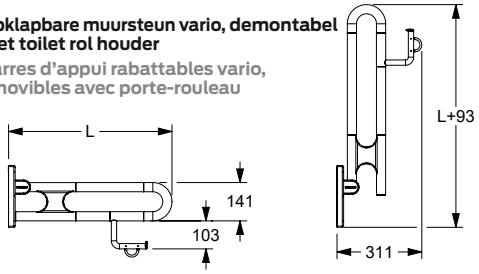

Bestelling Nr : Nylon Care Opklapbare muursteun vario, met of zonder grondplaat, met/zonder toilet rol houder
Codes articles Nylon Care Barre d'appui rabattable vario, avec ou sans platine de fixation, avec ou sans porte-rouleau

PG 3800	**met** grondplaat avec platine de fixation				**zonder** grondplaat sans platine de fixation			
	L = 600 mm		**L = 725 mm**		**L = 850 mm**		**L = 900 mm**	
	met Gronplaat avec platine de fixation	zonder Gronplaat sans platine de fixation	met Gronplaat avec platine de fixation	zonder Gronplaat sans platine de fixation	met Gronplaat avec platine de fixation	zonder Gronplaat sans platine de fixation	met Gronplaat avec platine de fixation	zonder Gronplaat sans platine de fixation
Opklapbare muursteun Barre d'appui rabattable	**3500 410** 394,00 €	**3500 420** 363,00 €	**3500 430** 410,00 €	**3500 440** 379,00 €	**3500 450** 439,00 €	**3500 460** 407,00 €	**3500 470** 453,00 €	**3500 480** 422,00 €
Optinoneel Antibac En option avec protection Antibac	**4500 410** 441,00 €	**4500 420** 410,00 €	**4500 430** 464,00 €	**4500 440** 433,00 €	**4500 450** 491,00 €	**4500 460** 459,00 €	**4500 470** 508,00 €	**4500 480** 477,00 €
Opklapbare muursteun met toilet rol houder Barre d'appui rabattable avec porte-rouleau	**3500 610** 418,00 €	**3500 620** 386,00 €	**3500 630** 446,00 €	**3500 640** 415,00 €	**3500 650** 482,00 €	**3500 660** 450,00 €	**3500 670** 497,00 €	**3500 680** 465,00 €
Optinoneel Antibac En option avec protection Antibac	**4500 610** 470,00 €	**4500 620** 438,00 €	**4500 630** 498,00 €	**4500 640** 466,00 €	**4500 650** 522,00 €	**4500 660** 491,00 €	**4500 670** 535,00 €	**4500 680** 503,00 €

Nylon Care armsteun vario, hangsysteem

Beschrijving zie uitvoering Nylon Care opklapbare muursteun vario, demontabel.

- Vloersteun met en anti-slip vlak onder aan de poot.

Nylon Care Barre d'appui rabattable vario, amovible

Description voir version Nylon Care barre d'appui rabattable vario, amovible.

- Avec pied escamotable muni d'une extrémité en caoutchouc antidérapant.

Nylon Care Opklapbare muursteun vario, demontabel, met vloersteun
Nylon Care Barres d'appui rabattables vario, amovibles avec pied escamotable

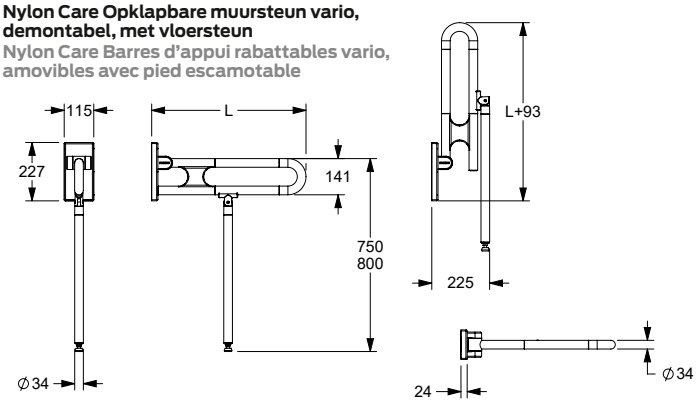

Opklapbare muursteun vario, demontabel, met vloersteun, met toilet rol houder
Barres d'appui rabattables vario, amovibles avec pied escamotable et porte-rouleau

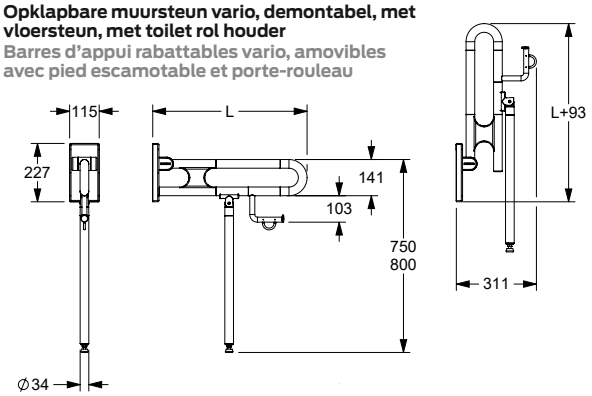

Bestelling Nr : Nylon Care Opklapbare muursteun vario, demontabel, met vloersteun, met of zonder grondplaat, met/zonder papierrolhouder
Codes articles : Nylon Care Barre d'appui rabattable vario avec/sans platine de fixation, avec/sans pied escamotable

PG 3800	met grondplaat / avec platine de fixation		zonder grondplaat / sans platine de fixation					
	L=600 mm		L=725 mm		L=850 mm		L=900 mm	
	met grondplaat / avec platine de fixation	zonder grondplaat / sans platine de fixation	met grondplaat / avec platine de fixation	zonder grondplaat / sans platine de fixation	met grondplaat / avec platine de fixation	zonder grondplaat / sans platine de fixation	met grondplaat / avec platine de fixation	zonder grondplaat / sans platine de fixation
vloersteun 750 mm pied escamotable 750mm	**3500 510** 565,00 €	**3500 520** 534,00 €	**3500 530** 577,00 €	**3500 540** 546,00 €	**3500 550** 608,00 €	**3500 560** 576,00 €	**3500 570** 624,00 €	**3500 580** 593,00 €
Optinoneel Antibac En option avec protection Antibac	**4500 510** 631,00 €	**4500 520** 600,00 €	**4500 530** 650,00 €	**4500 540** 618,00 €	**4500 550** 682,00 €	**4500 560** 651,00 €	**4500 570** 700,00 €	**4500 580** 668,00 €
vloersteun 750 mm met toilet rol houder pied escamotable 750mm avec porte-rouleau	**3500 710** 587,00 €	**3500 720** 555,00 €	**3500 730** 615,00 €	**3500 740** 584,00 €	**3500 750** 652,00 €	**3500 760** 620,00 €	**3500 770** 667,00 €	**3500 780** 636,00 €
Optinoneel Antibac En option avec protection Antibac	**4500 710** 659,00 €	**4500 720** 627,00 €	**4500 730** 687,00 €	**4500 740** 657,00 €	**4500 750** 731,00 €	**4500 760** 700,00 €	**4500 770** 748,00 €	**4500 780** 716,00 €
vloersteun 800 mm pied escamotable 800mm	**3500 810** 565,00 €	**3500 820** 534,00 €	**3500 830** 577,00 €	**3500 840** 546,00 €	**3500 850** 608,00 €	**3500 860** 576,00 €	**3500 870** 624,00 €	**3500 880** 593,00 €
Optinoneel Antibac En option avec protection Antibac	**4500 810** 631,00 €	**4500 820** 600,00 €	**4500 830** 650,00 €	**4500 840** 618,00 €	**4500 850** 682,00 €	**4500 860** 651,00 €	**4500 870** 700,00 €	**4500 880** 668,00 €
vloersteun 800 mm met toilet rol houder pied escamotable 800 mm avec porte-rouleau	**3500 910** 587,00 €	**3500 920** 555,00 €	**3500 930** 615,00 €	**3500 940** 584,00 €	**3500 950** 652,00 €	**3500 960** 620,00 €	**3500 970** 667,00 €	**3500 980** 636,00 €
Optinoneel Antibac En option avec protection Antibac	**4500 910** 659,00 €	**4500 920** 627,00 €	**4500 930** 687,00 €	**4500 940** 657,00 €	**4500 950** 731,00 €	**4500 960** 700,00 €	**4500 970** 748,00 €	**4500 980** 716,00 €

Prijs excl. btw / Tarif public H.T

Grondplaat en blinddeksel vario Platine de fixation aveugle et cache vario	Code	PG 3800
115 x 227 mm	**3501 200**	91,50 €
115 x 227 mm, Antibac	**4501 200**	109,00 €
115 x 227 mm	**3501 202**	113,00 €
115 x 227 mm, Antibac	**4501 202**	122,00 €
uitsluitend voor opklapbare muursteun met elektronische schakelaar vario, aansluiting met montageplaat (met frezen voor kabelgeleiding) exclusivement pour barres d'appui rabattables avec bouton de commande vario, branchement invisible par plaque de fixation (avec fraisage pour passage de câble)		
115 x 227 mm	**3501 205**	56,00 €
115 x 227 mm, Antibac	**4501 205**	74,50 €
Blinddeksel vario Cache aveugle vario		
88 x 178 x 15 mm	**3501 216**	34,75 €
Grondplaat vario Platine de fixation vario		
88 x 178 x 15 mm	**3501 217**	56,50 €
Grondplaat voor opklapbare muursteun met elektronische schakelaar vario, aansluiting met montageplaat (met frezen voor kabelgeleiding) Platine de fixation pour barres d'appui rabattables avec bouton de commande vario, branchement invisible par plaque de fixation (avec fraisage pour passage de câble)		

Nylon Care Grondplaat en blinddeksel vario

- 115 x 227 x 24 mm,
- hoogglans oppervlak van polyamide, optioneel met antibacteriële bescherming,
- blinde bevestigingsplaat met krasbestendige poedercoating met antibacteriële bescherming, meer onder hoofdstuk Informatie,
- verkrijgbaar in de Nylon-kleuren,
- bodemplaat van roestvrij staal, materiaal nr. 1.4301 (A2, AISI 304),
- normconforme afdichting van de boorgaten (DIN 18534-1) in combinatie met NORMBAU montagesets 7470 ...,
- voor toekomstige eenvoudige omwisseling van opklapbare muursteun vario, opklapbare douchezitje vario, muursteun vario.

ⓘ De montageset moet aan de hand van het type muur worden bepaald en afzonderlijk worden besteld, zie hoofdstuk 🛠.

Nylon Care Platine de fixation aveugle et cache vario

- 115 x 227 x 24 mm,
- surface ultra brillante en polyamide, en option avec protection antibactérienne intégrée,
- coloris : voir palette de teintes NORMBAU,
- platine de fixation en inox, qualité nº 1.4301 (A2-AISI 304),
- etanchéification des points de perçage conformément aux normes (DIN 18534-1) en combinaison avec les kits de fixation NORMBAU 7470 ...,
- pour une installation future simple avec barre d'appui rabattable vario, sièges de douche rabattable vario, barre d'appui murale vario.

ⓘ Le matériel de fixation doit être défini sur le chantier et adapté selon la configuration et la nature de la cloison, voir chapitre 🛠.

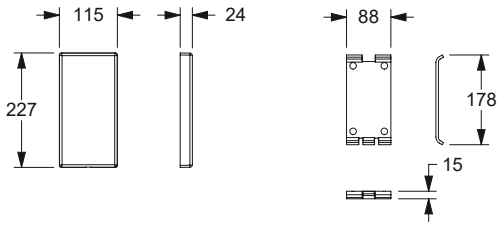

Verso Care Toiletrolhouder Verso Care Porte-rouleau	Code	PG 2000
PRH 98, Nylon 141 x 117 mm	**0449 120**	52,50 €
PRH 98, Nylon 141 x 117 mm, Antibac	**4449 120**	74,50 €

Toiletrolhouder voor muursteunen, achteraf monteerbaar

- 141 x 117 mm,
- gemaakt uit nylon, optionele permanente bescherming tegen bacteriën, meer onder hoofdstuk informatie,
- verkrijgbaar in de Nylon-kleuren,
- met zelfinstellende en onderhoudsvrije afrolrem.

Verso Care Porte-rouleau pour barre d'appui, montage ultérieur

- 141 x 117 mm,
- en nylon, en option avec protection antibactérienne intégrée,
- coloris : voir palette de teintes NORMBAU,
- avec système automatique de freinage au déroulement, sans entretien.

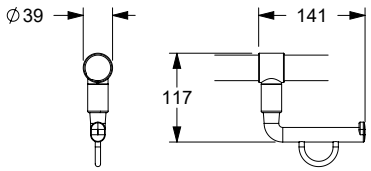

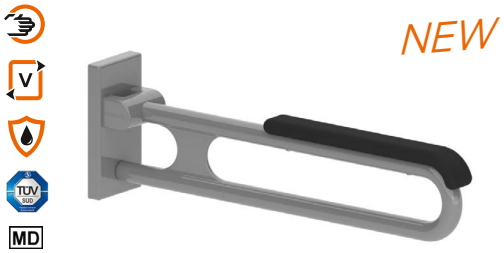

Nylon Care Opklapbare muursteun vario, demontabel met soepele armsteun

Beschrijving zie uitvoering Nylon Care opklapbare muursteun vario, demontabel.

- met soepele armsteun, lengte 400 mm, breedte 57 mm, gemaakt uit PUR-integraalschuim, zwart,

Nylon Care Barre d'appui rabattable vario, amovible avec rembourrage de l'appui

Description voir version Nylon Care barre d'appui rabattable vario, amovible.

- avec rembourrage de l'appui en polyuréthanne, longueur 400 mm, largeur 57 mm, coloris noir,

...**met** grondplaat
...**avec** platine de fixation

...**zonder** grondplaat
...**sans** platine de fixation

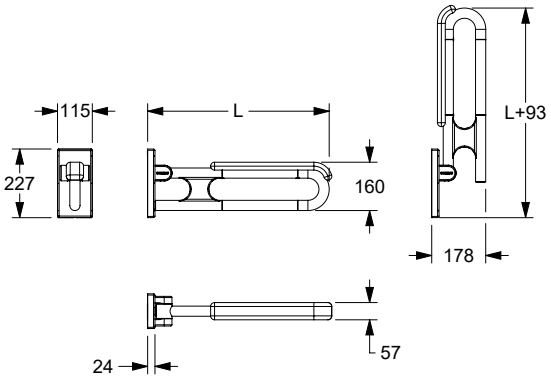

Opmerking
Versie **zonder grondplaat** alleen voor het later aanbrengen op een reeds aan-wezige grondplaat.

Remarque
Version **sans platine de fixation** uniquement pour un montage ultérieur sur la platine de fixation déjà installée.

Bestelling Nr : Nylon Care Opklapbare muursteun vario, met of zonder grondplaat, met/zonder toilet rol houder
Codes articles Nylon Care Barre d'appui rabattable vario, avec ou sans platine de fixation, avec ou sans porte-rouleau

PG 3800	**met** grondplaat avec platine de fixation				**zonder** grondplaat sans platine de fixation			
	L = 600 mm		**L = 725 mm**		**L = 850 mm**		**L = 900 mm**	
	met Gronplaat avec platine de fixation	zonder Gronplaat sans platine de fixation	met Gronplaat avec platine de fixation	zonder Gronplaat sans platine de fixation	met Gronplaat avec platine de fixation	zonder Gronplaat sans platine de fixation	met Gronplaat avec platine de fixation	zonder Gronplaat sans platine de fixation
Opklapbare muursteun met soepele armsteun barre d'apui rabattable avec rembourrage de l'apui	**3500 991** 594,00 €	**3500 992** 563,00 €	**3500 993** 610,00 €	**3500 994** 579,00 €	**3500 995** 639,00 €	**3500 996** 607,00 €	**3500 997** 653,00 €	**3500 998** 622,00 €
Optioneel Antibac en option avec protection Antibac	**4500 991** 641,00 €	**4500 992** 610,00 €	**4500 993** 664,00 €	**4500 994** 633,00 €	**4500 995** 691,00 €	**4500 996** 659,00 €	**4500 997** 708,00 €	**4500 998** 677,00 €

Zender **Télécommande**	Code	PG 2000
op later tijdstip monteerbaar/ pour montage ultérieur	**0449 010**	393,00 €

Zender

- pour poignées de soutien pliantes Inox Care et Nylon Care avec pictogramme pour le déclenchement du rinçage des WC
- 868,4 MHz radiozender voor kabelloze WC-doorspoeling,
- Afmeting behuizing : 85 x 46 x 17 mm.

compatibel met :
Geberit: 115.867.00.1, 115.869.00.1, 115.897.00.1, 115.898.00.1, 115.867.SN, 115.869.SN,
Grohe: 38759SD0,
Sanit: 05.042.00..0000, 05.014.00..0000, 05.015.00..0000,
Tece: 9.240.354, 9.240.355,
Viega: 696177

Télécommande

- pour poignées de soutien pliantes Inox Care et Nylon Care avec pictogramme pour le déclenchement du rinçage des WC
- télécommande sans fil 868,4 MHz permettant de déclencher la chasse d'eau,
- dimensions du boîtier : 85 x 46 x 17 mm.

compatible avec :
Geberit: 115.867.00.1, 115.869.00.1, 115.897.00.1, 115.898.00.1, 15.867.SN, 115.869.SN,
Grohe: 38759SD0,
Sanit: 05.042.00..0000, 05.014.00..0000, 05.015.00..0000,
Tece: 9.240.354, 9.240.355,
Viega: 696177

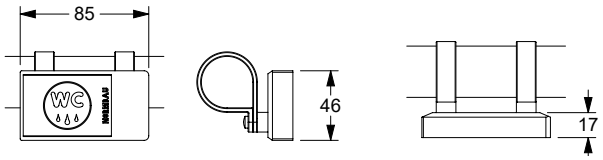

Prijs excl. btw / Tarif public H.T

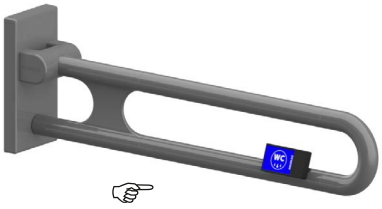

...**met** grondplaat
...avec platine de fixation

...**zonder** grondplaat
...sans platine de fixation

Nylon Care Opklapbare muursteun vario, demontabel, met zender

Nylon Care Barre d'appui rabattable vario, amovible, avec télécommande

met grondplaat
avec platine de fixation

L=600 mm ☜	**3501 110**	881,00 €
L=600 mm, Antibac ☜	**4501 110**	968,00 €
L=600 mm ☞	**3501 115**	881,00 €
L=600 mm, Antibac ☞	**4501 115**	968,00 €
L=725 mm ☜	**3501 130**	897,00 €
L=725 mm, Antibac ☜	**4501 130**	988,00 €
L=725 mm ☞	**3501 135**	897,00 €
L=725 mm, Antibac ☞	**4501 135**	988,00 €
L=850 mm ☜	**3501 150**	929,00 €
L=850 mm, Antibac ☜	**4501 150**	1025,00 €
L=850 mm ☞	**3501 155**	929,00 €
L=850 mm, Antibac ☞	**4501 155**	1025,00 €
L=900 mm ☜	**3501 170**	945,00 €
L=900 mm, Antibac ☜	**4501 170**	1038,00 €
L=900 mm ☞	**3501 175**	945,00 €
L=900 mm, Antibac ☞	**4501 175**	1038,00 €

zonder grondplaat
sans platine de fixation

L=600 mm ☜	**3501 120**	849,00 €
L=600 mm, Antibac ☜	**4501 120**	935,00 €
L=600 mm ☞	**3501 125**	849,00 €
L=600 mm, Antibac ☞	**4501 125**	935,00 €
L=725 mm ☜	**3501 140**	865,00 €
L=725 mm, Antibac ☜	**4501 140**	951,00 €
L=725 mm ☞	**3501 145**	865,00 €
L=725 mm, Antibac ☞	**4501 145**	951,00 €
L=850 mm ☜	**3501 160**	898,00 €
L=850 mm, Antibac ☜	**4501 160**	989,00 €
L=850 mm ☞	**3501 165**	898,00 €
L=850 mm, Antibac ☞	**4501 165**	989,00 €
L=900 mm ☜	**3501 180**	914,00 €
L=900 mm, Antibac ☜	**4501 180**	1004,00 €
L=900 mm ☞	**3501 185**	914,00 €
L=900 mm, Antibac ☞	**4501 185**	1004,00 €

Nylon Care Opklapbare muursteun vario, demontabel met zender

Beschrijving zie uitvoering Nylon Care opklapbare muursteun vario, demontabel.

- 868,4 MHz radiozender voor kabelloze WC-doorspoeling,
- Afmeting behuizing: 85 x 46 x 16 mm,
- links en rechts te gebruiken.

compatibel met :

Geberit:	115.867.00.1, 115.869.00.1, 115.897.00.1, 115.898.00.1, 115.867.SN, 115.869.SN,
Grohe:	38759SD0,
Sanit:	05.042.00..0000, 05.014.00..0000, 05.015.00..0000,
Tece:	9.240.354, 9.240.355,
Viega:	696177

ⓘ Kan achteraf worden uitgerust met toiletrolhouder 2050 300.

Nylon Care Barre d'appui rabattable vario amovible avec télécommande

Description voir version Nylon Care barre d'appui rabattable vario, amovible.

- avec télécommande sans fil 868,4 MHz permettant de déclencher la chasse d'eau,
- dimensions du boîtier : 85 x 46 x 16 mm,
- en version gauche ou droite.

compatible avec :

Geberit:	115.867.00.1, 115.869.00.1, 115.897.00.1, 115.898.00.1, 115.867.SN, 115.869.SN,
Grohe:	38759SD0,
Sanit:	05.042.00..0000, 05.014.00..0000, 05.015.00..0000,
Tece:	9.240.354, 9.240.355,
Viega:	696177

ⓘ Un porte-rouleau 0449120, 4449129 peut être adapté ultérieurement.

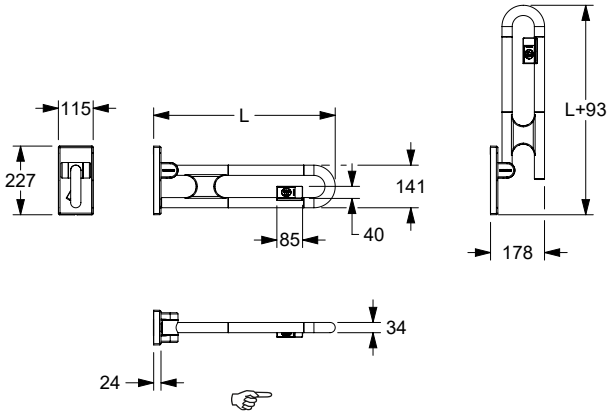

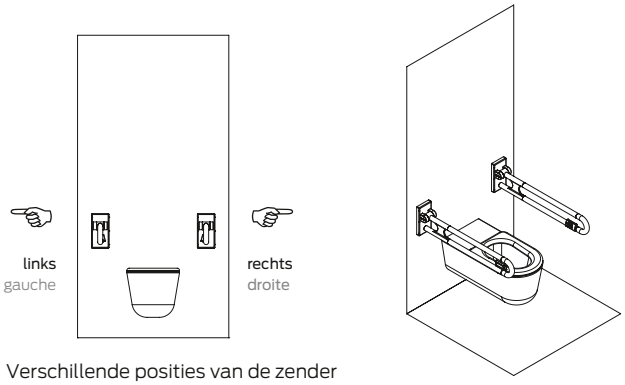

Verschillende posities van de zender bekeken van vooraanzicht van het toilet.

Indication du sens de la télécommande gauche/droite pour une personne se trouvant face aux toilettes.

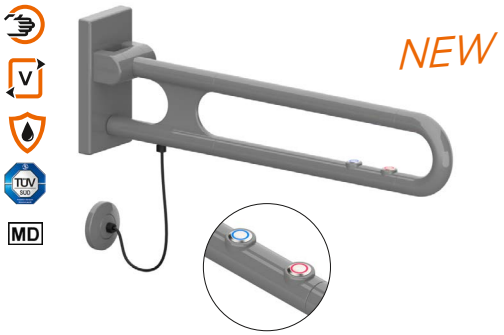

Verborgen aansluiting **met rozet** met 1 elektronische schakelaar
Raccordement caché **avec rosace** avec un bouton de commande

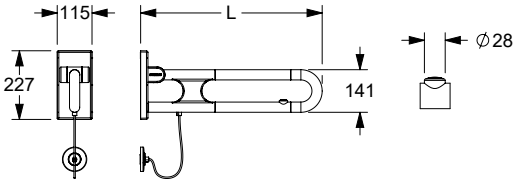

Verborgen aansluiting **met rozet** met 1 elektronische schakelaar
Raccordement caché **avec rosace** avec un bouton de commande

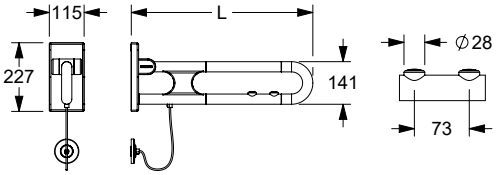

Nylon Care Opklapbare muursteun vario,

met LED elektronische schakelaar ter activering van een WC-spoeling, de optie als oproeptoets

Aansluiting met rozet

Beschrijving zie uitvoering Nylon Care opklapbare muursteun vario, demontabel.

- schakelaar met LED:
  - in de LED kleur rood voor de oproeptoets,
  - in de LED kleur blauw voor WC-spoeling,
- het permanent verlichte LED-lampje zorgt voor een betere vindbaarheid en oriëntatie,
- aansluiting met rozet Ø 80mm,
- spiraalkabel 8-draads 0,14 mm² voor stuurspanning tot 24 V,
- beschermingsklasse IP67.

ⓘ Kan geleverd worden met één of twee e-buttons.
E-buttons met de "normaal open" functie worden voornamelijk gebruikt voor toiletspoelingen. De functie "normaal gesloten contact" wordt vooral gebruikt voor oproepsystemen, omdat een onderbreking in het circuit (bijvoorbeeld door een storing) niet onopgemerkt blijft.
Op aanvraag ook leverbaar zonder bodemplaat.

Nylon Care Barre d'appui rabattable vario,

avec boutons de commande LED pour chasse d'eau et appel d'urgence

Avec rosace

Description voir version Nylon Care barre d'appui rabattable vario, amovible.

- boutons avec LED :
  - LED de couleur rouge pour appel d'urgence,
  - LED de couleur bleue pour chasse d'eau,
- la lumière LED allumée en permanence permet de mieux trouver et de mieux s'orienter,
- branchement invisible par rosace Ø 80 mm,
- câble torsadé 8 brins, 0,14 mm², pour commande 24 V,
- Indice de protection IP67.

ⓘ Peut être livré avec 1 ou 2 boutons poussoirs électriques. Les boutons poussoirs électriques avec la fonction « contact fermé » sont principalement utilisés pour les chasses d'eau. La fonction « contact ouvert » est privilégiée pour les installations des boutons d'appel, car une interruption du circuit électrique (par exemple en raison d'un défaut) ne passe pas inaperçue.
Sur demande, également livrable en version sans platine de fixation.

functies van de elektronische schakelaar /
boutons de commande

NO-contact /
contact fermé

NC-contact /
contact ouvert

Functies van de elektronische schakelaar Boutons de commande	Kleurknop van de elektronische schakelaar Couleurs des boutons de commande	Met grundplaat Avec platine de fixation			
		600 mm	**725 mm**	**850 mm**	**900 mm**
Oproep (NO-contact) Appel d'urgence (contact fermé)		**3502 766** 697,00 €	**3502 776** 712,00 €	**3502 786** 741,00 €	**3502 796** 755,00 €
optinoneel Antibac En option avec protection Antibac		**4502 766** 773,00 €	**4502 776** 789,00 €	**4502 786** 822,00 €	**4502 796** 838,00 €
Oproep (NC-contact) Appel d'urgence (contact ouvert)		**3502 763** 697,00 €	**3502 773** 712,00 €	**3502 783** 741,00 €	**3502 793** 755,00 €
optinoneel Antibac En option avec protection Antibac		**4502 763** 773,00 €	**4502 773** 789,00 €	**4502 783** 822,00 €	**4502 793** 838,00 €
WC (NO-contact) WC (contact fermé)		**3502 761** 697,00 €	**3502 771** 712,00 €	**3502 781** 741,00 €	**3502 791** 755,00 €
optinoneel Antibac En option avec protection Antibac		**4502 761** 773,00 €	**4502 771** 789,00 €	**4502 781** 822,00 €	**4502 791** 838,00 €
WC (NO-contact) en oproep (NO-contact) WC (contact fermé) et appel d'urgence (contact fermé)		**3502 767** 832,00 €	**3502 777** 848,00 €	**3502 787** 878,00 €	**3502 797** 891,00 €
optinoneel Antibac En option avec protection Antibac		**4502 767** 924,00 €	**4502 777** 941,00 €	**4502 787** 974,00 €	**4502 797** 989,00 €
WC (NO-contact) en oproep (NC-contact) WC (contact fermé) et appel d'urgence (contact ouvert)		**3502 765** 832,00 €	**3502 775** 848,00 €	**3502 785** 878,00 €	**3502 795** 891,00 €
optinoneel Antibac En option avec protection Antibac		**4502 765** 924,00 €	**4502 775** 941,00 €	**4502 785** 974,00 €	**4502 795** 989,00 €

Geplande uitwisselbare systemen voor E-knoppen: zie pagina 475.
Systèmes compatibles avec les boutons de commande, voir page 475.

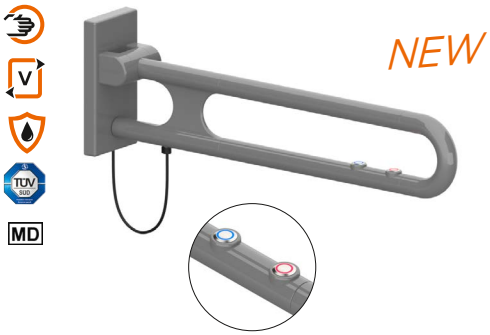

Nylon Care Opklapbare muursteun vario,
met LED elektronische schakelaar ter activering van een WC-spoeling, de optie als oproeptoets

Aansluiting met montageplaat

Beschrijving zie uitvoering Nylon Care opklapbare muursteun vario, demontabel.

- schakelaar met LED:
  - in de LED kleur rood voor de oproeptoets,
  - in de LED kleur blauw voor WC-spoeling,
- het permanent verlichte LED-lampje zorgt voor een betere vindbaarheid en oriëntatie,
- spiraalkabel 8-draads 0,14 mm² voor stuurspanning tot 24 V,
- beschmeringklasse IP67.

ⓘ NORMBAU Opklapbare muursteunen vario, demontabel, kunnen met 1 of 2 E-schakelaar worden geleverd. NORMBAU E-schakelaar met de functie »sluiter« wordt voornamelijk voor WC-spoelingen gebruikt of kan met een vrij te definiëren optie worden ingevuld.
De uitvoering functie »opener« wordt overwegend bij belsystemen gebruikt.

Nylon Care Barre d'appui rabattable vario,
avec boutons de commande LED pour chasse d'eau et appel d'urgence

Avec plaque de montage

Description voir version Nylon Care barre d'appui rabattable vario, amovible.

- boutons avec LED :
  - LED de couleur rouge pour appel d'urgence,
  - LED de couleur bleue pour chasse d'eau,
- la lumière LED allumée en permanence permet de mieux trouver et de mieux s'orienter,
- câble torsadé 8 brins, 0,14 mm², pour commande 24 V,
- Indice de protection IP67.

ⓘ Peut être livré avec 1 ou 2 boutons poussoirs électriques.
Les boutons poussoirs électriques avec la fonction « contact fermé » sont principalement utilisés pour les chasses d'eau. La fonction « contact ouvert » est privilégiée pour les installations des boutons d'appel, car une interruption du circuit électrique (par exemple en raison d'un défaut) ne passe pas inaperçue.
Sur demande, également livrable en version sans platine de fixation.

Aansluiting **met montageplaat verdekt** met 1 elektronische schakelaar / Branchement **par plaque de fixation** avec un bouton de commande

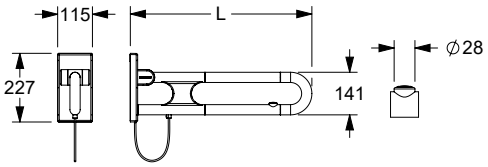

Aansluiting **met montageplaat verdekt** met 2 elektronische schakelaar / Branchement **par plaque de fixation** avec deux boutons de commande

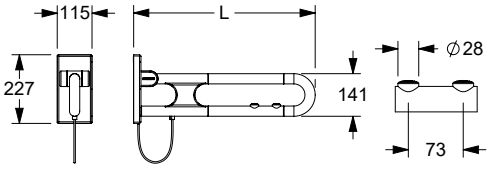

functies van de elektronische schakelaar / boutons de commande

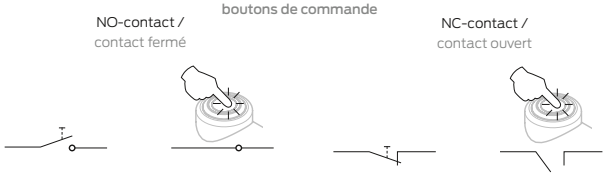

Functies van de elektronische schakelaar Boutons de commande	Kleurknop van de elektronische schakelaar Couleurs des boutons de commande	Met grundplaat Avec platine de fixation			
		600 mm	**725 mm**	**850 mm**	**900 mm**
Oproep (NO-contact) Appel d'urgence (contact fermé)	🔴	**3502 866** 697,00 €	**3502 876** 712,00 €	**3502 886** 741,00 €	**3502 896** 755,00 €
optinoneel Antibac En option avec protection Antibac		**4502 866** 773,00 €	**4502 876** 789,00 €	**4502 886** 822,00 €	**4502 896** 838,00 €
Oproep (NC-contact) Appel d'urgence (contact ouvert)	🔴	**3502 863** 697,00 €	**3502 873** 712,00 €	**3502 883** 741,00 €	**3502 893** 755,00 €
optinoneel Antibac En option avec protection Antibac		**4502 863** 773,00 €	**4502 873** 789,00 €	**4502 883** 822,00 €	**4502 893** 838,00 €
WC (NO-contact) WC (contact fermé)	🔵	**3502 861** 697,00 €	**3502 871** 712,00 €	**3502 881** 741,00 €	**3502 891** 755,00 €
optinoneel Antibac En option avec protection Antibac		**4502 861** 773,00 €	**4502 871** 789,00 €	**4502 881** 822,00 €	**4502 891** 838,00 €
WC (NO-contact) en oproep (NO-contact) WC (contact fermé) et appel d'urgence (contact fermé)	🔵 🔴	**3502 867** 832,00 €	**3502 877** 848,00 €	**3502 887** 878,00 €	**3502 897** 891,00 €
optinoneel Antibac En option avec protection Antibac		**4502 867** 924,00 €	**4502 877** 941,00 €	**4502 887** 974,00 €	**4502 897** 989,00 €
WC (NO-contact) en oproep (NC-contact) WC (contact fermé) et appel d'urgence (contact ouvert)	🔵 🔴	**3502 865** 832,00 €	**3502 875** 848,00 €	**3502 885** 878,00 €	**3502 895** 891,00 €
optinoneel Antibac En option avec protection Antibac		**4502 865** 924,00 €	**4502 875** 941,00 €	**4502 885** 974,00 €	**4502 895** 989,00 €

Verso Care Rugleuning

- 520 x 210 x 150 mm,
  520 x 210 x 220 mm,
  545 x 210 x 150 mm,
  545 x 210 x 220 mm, Ø 32 mm,
- roestvrij stalen buizen, grondstof nº 1.4301 (A2, AISI 304) met krasbestendige poedercoating in zwart (016), manhattan (067) donkergrijs (018) of wit (019), met lichtgrijze of zwarte bekleding,
- met antracietkleurig polster uit PUR-integraalschuim,
- zonder rozetten, verborgen fixatie, met inbus schroef gemonteerd van beneden,
- schroeven uit roestvrij staal,
- montagekit is geschikt voor wandmontage
- conform DIN 18040-1 .

Verso Care Dossier

- 520 x 210 x 150 mm,
  520 x 210 x 220 mm,
  545 x 210 x 150 mm,
  545 x 210 x 220 mm, Ø 32 mm,
- tube inox qualité nº 1.4301 (A2-AISI 304) avec revêtement thermolaqué anti-rayure, en coloris noir (016), manhattan (067), gris foncé (018), blanc (019),
- avec rembourrage en polyuréthanne gris clair ou noir,
- sans rosaces, fixation invisible par le bas avec vis pointeau,
- vis en inox,
- livraison avec matériel de fixation adapté pour bâti-support,
- conforme à la norme DIN 18040-1.

Verso Care Rugleuning Verso Care Dossier	Code	PG 0700
520 x 210 x 150 mm polster zwart rembourrage col. noir	**0300 416**	358,00 €
520 x 210 x 150 mm polster lichtgrijs rembourrage col. gris clair	**0300 417**	358,00 €
520 x 210 x 220 mm polster zwart rembourrage col. noir	**0300 418**	374,00 €
520 x 210 x 220 mm polster lichtgrijs rembourrage col. gris clair	**0300 419**	374,00 €

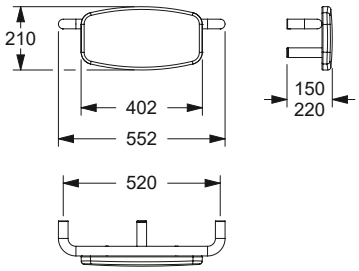

545 x 210 x 150 mm met soepele bekleding kleur zwart rembourrage en coloris noir	**0300 420**	358,00 €
545 x 210 x 150 mm met soepele bekleding kleur lichtgrijs rembourrage en coloris gris clair	**0300 421**	358,00 €
545 x 210 x 220 mm Polster zwart rembourrage en coloris noir	**0300 422**	374,00 €
545 x 210 x 220 mm Polster lichtgrijs rembourrage en coloris gris clair	**0300 423**	374,00 €

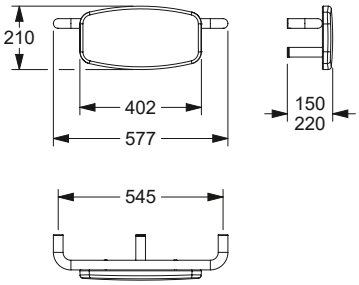

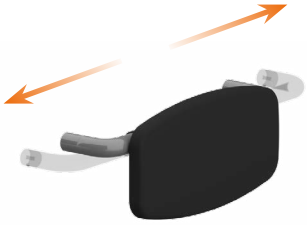

NEW

Nylon Care Rugleuning, verstelbaar

- 460 - 660 x 210 x 150 mm,
  460 - 660 x 210 x 220 mm, Ø 34 mm,
- nylon buizen,
- verkrijgbaar in de nylon kleuren,
- met antracietkleurig polster uit PUR-integraalschuim,
- verborgen fixatie, met inbus schroef gemonteerd van beneden,
- levering met Bevestigingsmateriaal voor Voorwandmontage,
- conform DIN 18040-1 .

Nylon Care Dossier, réglable

- 460 - 660 x 210 x 150 mm,
  460 - 660 x 210 x 220 mm, Ø 34 mm,
- tube nylon,
- disponible dans les couleurs nylon,
- avec rembourrage en polyuréthanne noir,
- fixation invisible par le bas avec vis pointeau,
- livré avec matériel de montage adapté à l'installation en applique,
- conforme à la norme DIN 18040-1.

Rugleuning, verstelbaar Dossier, réglable	Code	PG 0700
460 - 660 x 210 x 150 mm	**0300 365**	398,00 €
460 - 660 x 210 x 220 mm	**0300 366**	408,00 €

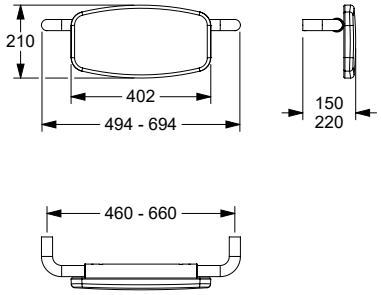

Nylon Care
Verso Care

NEW

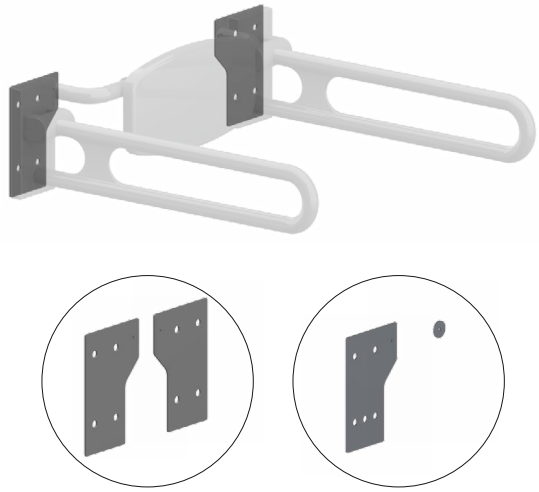

Nylon Care rugleuning, adapterset

- Afmeting 227 x 155 mm,
- voor bevestiging aan twee opklapbare muursteun **of**
  voor bevestiging aan één opklapbare muursteun en aan de muur,
- tussenplaten van roestvrij staal, voor bevestiging van de verstelbare rugleuning direct aan de opklapbare muursteun,
- krasbestendige poedercoating,
- verkrijgbaar in de Nylon-kleuren 016, 018, 019, 067,
- voor wandmontage boven WC volgens DIN 18040-1/ONORM B1600,
- verborgen schroefverbinding,
- geleverd met schroeven met verzonken kop M6 voor bevestiging aan de tussenplaten aan beide zijden,
- geleverd met schroeven met verzonken kop M6 en afstandhouder voor bevestiging aan de tussenplaat aan één zijde.

Nylon Care Dossier, kit d'adaptation

- Dimensions 227 x 155 mm,
- pour la fixation à deux barres d'appui rabattables **ou**
- pour la fixation à une barre d'appui rabattable et au mur,
- plaques intermédiaires en acier inoxydable, pour fixer le dossier réglable directement sur la barre d'appui rabattable,
- revêtement en poudre résistant,
- disponible dans les couleurs Nylon 016, 018, 019, 067,
- pour montage mural au-dessus des WC selon DIN 18040-1/ONORM B1600,
- vissage invisible,
- livraison avec vis à tête fraisée M6 pour la fixation des deux côtés sur les plaques intermédiaires,
- livraison avec vis à tête fraisée M6 et pièce d'écartement pour la fixation unilatérale sur la plaque intermédiaire.

Rugleuning, adapterset Dossier, kit d'adaption	Code	PG 7000
Set adapterplaten Set plaques d'adaption	**0300 367**	107,00 €
Set adapterplaat & afstandhouderk Set plaque d'adaption & Cale-support	**0300 368**	69,00 €

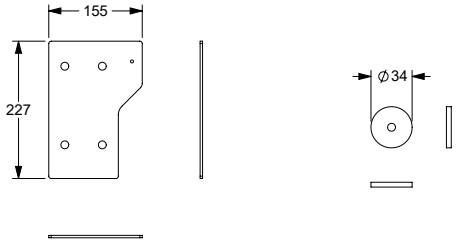

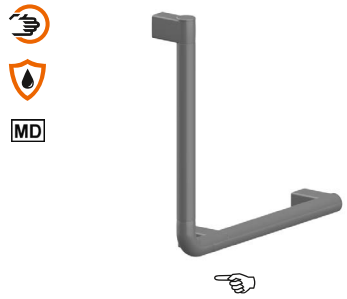

Verso Care Steungreep
Verso Care Poignée de maintien coudée

a1 / mm	a2 / mm	a3 / mm		Antibac	Code	PG 3800
300		300			**3500 150**	191,00 €
300		300		●	**4500 150**	212,00 €
300		300			**3500 151**	191,00 €
300		300		●	**4500 151**	212,00 €
400		400			**3500 152**	199,00 €
400		400		●	**4500 152**	218,00 €
400		400			**3500 159**	199,00 €
400		400		●	**4500 159**	218,00 €

Verso Care Steungreep

- 300 x 300, 400 x 400 mm, 90°, Ø 34 mm,
- met 3 bevestigingspunten
- hoogglans oppervlak van polyamide, optioneel met antibacteriële bescherming,
- verkrijgbaar in de Nylon-kleuren,
- ergonomisch en aantrekkelijk ontwerp,
- met corrosie beschermde doorlopende stalen kern,
- vlakke wandhouder voor eenpuntsbevestiging met blinde schroefverbinding
- max. toelaatbare belasting : 175 kg,
- geproduceerd in overeenstemming met Verordening (EU) 2017/745 betreffende medische hulpmiddelen,
- met afdichtingselementen voor normconforme afdichting van de boorgaten (DIN 18534-1),
- voldoet aan de vereisten van DIN 18040,
- Levering met edelstaal schroeven met zeskantkop Ø 6 x 100 mm volgens DIN 571 en pluggen voor massieve wanden,
- tolerantiecompensatie van 3 mm (= ± 1,5 mm) voor eenvoudige en veilige montage.

ⓘ Kan achteraf worden uitgebreid met toilet rol houder 0449 120, optioneel met antibacteriële bescherming.

Verso Care Poignée de maintien coudée

- 300 x 300, 400 x 400 mm, 90°, Ø 34 mm,
- avec trois points de fixation,
- surface ultra brillante en polyamide, en option avec protection antibactérienne intégrée,
- design ergonomique et esthétique
- avec noyau continu en acier anti-corrosif,
- support mural plat pour une fixation monopoint invisible,
- charge maximale 175 kg,
- production conforme au règlement (EU) 2017/745 relatif aux dispositifs médicaux,
- avec des éléments d'étanchéité permet d'étanchéifier les points de perçage conformément aux normes (DIN 18534-1),
- conforme aux exigences de la norme DIN 18040,
- livraison avec vis à tête hexagonale en acier inox Ø 6 x 100 mm selon DIN 571 et chevilles pour matériaux de construction pleins,
- Compensation de tolérance 3 mm (= ± 1,5 mm) pour un montage facile et sûr.

ⓘ Peut être équipée d'un porte-rouleau 0449 120, avec protection antibactérienne en option.

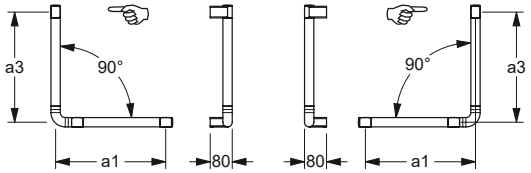

Verso Care Steungreep
Verso Care Poignée de maintien coudée

a1 / mm	a2 / mm	a3 / mm		Antibac	Code	PG 3800
400		750			**3500 153**	223,00 €
400		750		●	**4500 153**	245,00 €
400		750			**3500 154**	223,00 €
400		750		●	**4500 154**	245,00 €
500		750			**3500 155**	233,00 €
500		750		●	**4500 155**	262,00 €
500		750			**3500 156**	233,00 €
500		750		●	**4500 156**	262,00 €
500		950			**3500 157**	254,00 €
500		950		●	**4500 157**	282,00 €
500		950			**3500 158**	254,00 €
500		950		●	**4500 158**	282,00 €

Verso Care Steungreep

- 400 x 750, 500 x 750, 500 x 950 mm, 90°, Ø 34 mm,
- met 3 bevestigingspunten,
- hoogglans oppervlak van polyamide, optioneel met antibacteriële bescherming,
- verkrijgbaar in de Nylon-kleuren,
- ergonomisch en aantrekkelijk ontwerp,
- met corrosie beschermde doorlopende stalen kern,
- vlakke wandhouder voor eenpuntsbevestiging met blinde schroefverbinding,
- max. toelaatbare belasting : 175 kg,
- geproduceerd in overeenstemming met Verordening (EU) 2017/745 betreffende medische hulpmiddelen,
- met afdichtingselementen voor normconforme afdichting van de boorgaten (DIN 18534-1),
- voldoet aan de vereisten van DIN 18040,
- Levering met edelstaal schroeven met zeskantkop Ø 6 x 100 mm volgens DIN 571 en pluggen voor massieve wanden,
- tolerantiecompensatie van 3 mm (= ± 1,5 mm) voor eenvoudige en veilige montage.

ⓘ Kan achteraf worden uitgebreid met toilet rol houder 0449 120, optioneel met antibacteriële bescherming.

Verso Care Poignée de maintien coudée

- 400 x 750, 500 x 750, 500 x 950 mm, 90°, Ø 34 mm,
- avec trois points de fixation,
- surface ultra brillante en polyamide, en option avec protection antibactérienne intégrée,
- coloris : voir palette de teintes NORMBAU,
- design ergonomique et esthétique,
- avec noyau continu en acier anti-corrosif,
- support mural plat pour une fixation monopoint invisible,
- charge maximale 175 kg,
- production conforme au règlement (EU) 2017/745 relatif aux dispositifs médicaux,
- avec des éléments d'étanchéité permet d'étanchéifier les points de perçage conformément aux normes (DIN 18534-1),
- conforme aux exigences de la norme DIN 18040,
- livraison avec vis à tête hexagonale en acier inox Ø 6 x 100 mm selon DIN 571 et chevilles pour matériaux de construction pleins,
- Compensation de tolérance 3 mm (= ± 1,5 mm) pour un montage facile et sûr.

ⓘ Peut être équipée d'un porte-rouleau 0449 120, avec protection antibactérienne en option.

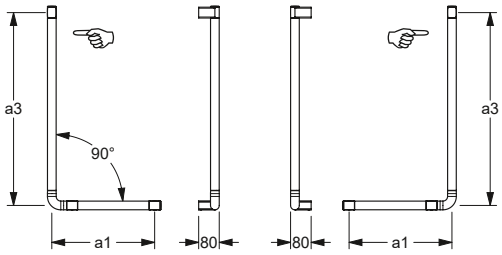

Verso Care Steungreep
Verso Care Poignée de maintien

a1 / mm	a2 / mm	a3 / mm		Antibac	Code	PG 3800
350		350	☞		**3500 201**	212,00 €
350		350	☞	●	**4500 201**	233,00 €
350		350	☜		**3500 211**	212,00 €
350		350	☜	●	**4500 211**	233,00 €
400		400	☞		**3500 202**	214,00 €
400		400	☞	●	**4500 202**	236,00 €
400		400	☜		**3500 212**	214,00 €
400		400	☜	●	**4500 212**	236,00 €

Verso Care Steungreep

- 350 x 350, 400 x 400 mm, 135°, Ø 34 mm,
- met 3 bevestigingspunten,
- hoogglans oppervlak van polyamide, optioneel met antibacteriële bescherming,
- verkrijgbaar in de Nylon-kleuren,
- ergonomisch en aantrekkelijk ontwerp,
- met corrosie beschermde doorlopende stalen kern,
- vlakke wandhouder voor eenpuntsbevestiging met blinde schroefverbinding,
- max. toelaatbare belasting : 175 kg,
- geproduceerd in overeenstemming met Verordening (EU) 2017/745 betreffende medische hulpmiddelen,
- met afdichtingselementen voor normconforme afdichting van de boorgaten (DIN 18534-1),
- voldoet aan de vereisten van DIN 18040,
- Levering met edelstaal schroeven met zeskantkop Ø 6 x 100 mm volgens DIN 571 en pluggen voor massieve wanden,
- tolerantiecompensatie van 3 mm (= ± 1,5 mm) voor eenvoudige en veilige montage.

ⓘ Kan achteraf worden uitgebreid met toilet rol houder 0449 120, optioneel met antibacteriële bescherming.

Verso Care Poignée de maintien coudée

- 350 x 350, 400 x 400 mm, 135°, Ø 34 mm,
- avec trois points de fixation,
- surface ultra brillante en polyamide, en option avec protection antibactérienne intégrée,
- coloris : voir palette de teintes NORMBAU,
- design ergonomique et esthétique,
- avec noyau continu en acier anti-corrosif,
- support mural plat pour une fixation monopoint invisible,
- charge maximale 175 kg,
- production conforme au règlement (EU) 2017/745 relatif aux dispositifs médicaux,
- avec des éléments d'étanchéité permet d'étanchéifier les points de perçage conformément aux normes (DIN 18534-1),
- conforme aux exigences de la norme DIN 18040,
- livraison avec vis à tête hexagonale en acier inox Ø 6 x 100 mm selon DIN 571 et chevilles pour matériaux de construction pleins,
- Compensation de tolérance 3 mm (= ± 1,5 mm) pour un montage facile et sûr.

ⓘ Peut être équipée d'un porte-rouleau 0449 120, avec protection antibactérienne en option.

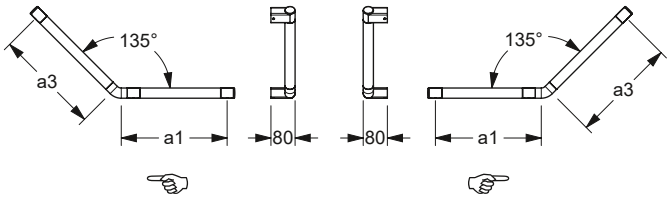

Verso Care Steungreep
Verso Care Poignée de maintien

a1 / mm	a2 / mm	a3 / mm		Antibac	Code	PG 3800
500		300	☞		**3500 203**	216,00 €
500		300	☞	●	**4500 203**	238,00 €
500		300	☜		**3500 204**	216,00 €
500		300	☜	●	**4500 204**	238,00 €
600		350	☞		**3500 205**	218,00 €
600		350	☞	●	**4500 205**	240,00 €
600		350	☜		**3500 206**	218,00 €
600		350	☜	●	**4500 206**	240,00 €

Verso Care Steungreep

- 500 x 300, 600 x 350 mm, 135°, Ø 34 mm,
- met 3 bevestigingspunten
- hoogglans oppervlak van polyamide, optioneel met antibacteriële bescherming
- verkrijgbaar in de Nylon-kleuren,
- ergonomisch en aantrekkelijk ontwerp,
- met corrosie beschermde doorlopende stalen kern,
- vlakke wandhouder voor eenpuntsbevestiging met blinde schroefverbinding
- max. toelaatbare belasting : 175 kg,
- geproduceerd in overeenstemming met Verordening (EU) 2017/745 betreffende medische hulpmiddelen,
- met afdichtingselementen voor normconforme afdichting van de boorgaten (DIN 18534-1),
- voldoet aan de vereisten van DIN 18040,
- Levering met edelstaal schroeven met zeskantkop Ø 6 x 100 mm volgens DIN 571 en pluggen voor massieve wanden,
- tolerantiecompensatie van 3 mm (= ± 1,5 mm) voor eenvoudige en veilige montage.

ⓘ Kan achteraf worden uitgebreid met toilet rol houder 0449 120, optioneel met antibacteriële bescherming.

Verso Care Poignée de maintien coudée

- 500 x 300, 600 x 350 mm, 135°, Ø 34 mm,
- avec trois points de fixation,
- surface ultra brillante en polyamide, en option avec protection antibactérienne intégrée,
- coloris : voir palette de teintes NORMBAU,
- design ergonomique et esthétique
- avec noyau continu en acier anti-corrosif,
- support mural plat pour une fixation monopoint invisible,
- charge maximale 175 kg,
- production conforme au règlement (EU) 2017/745 relatif aux dispositifs médicaux,
- conforme aux exigences de la norme DIN 18040,
- livraison avec vis à tête hexagonale en acier inox Ø 6 x 100 mm selon DIN 571 et chevilles pour matériaux de construction pleins,
- Compensation de tolérance 3 mm (= ± 1,5 mm) pour un montage facile et sûr.

ⓘ Peut être équipée d'un porte-rouleau 0449 120, avec protection antibactérienne en option.

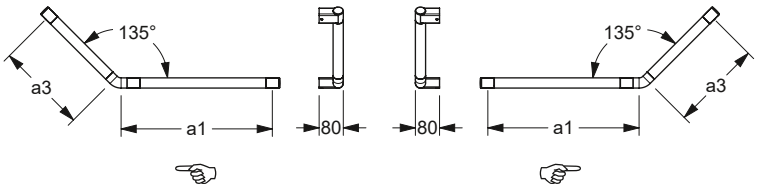

Verso Care Steungreep
Verso Care Poignée de maintien

a1 / mm	a2 / mm	a3 / mm		Antibac	Code	PG 3800
300					**3500 101**	92,50 €
300				●	**4500 101**	103,00 €
400					**3500 102**	106,00 €
400				●	**4500 102**	119,00 €
600					**3500 103**	116,00 €
600				●	**4500 103**	129,00 €
800					**3500 104**	128,00 €
800				●	**4500 104**	143,00 €
1000*					**3500 106**	136,00 €
1000*				●	**4500 106**	153,00 €

Verso Care Steungreep

- asmaat (a) 300, 400, 600, 800, 1000 mm, Ø 34 mm,
- met 2 bevestigingspunten,
- hoogglans oppervlak van polyamide, optioneel met antibacteriële bescherming,
- verkrijgbaar in de Nylon-kleuren,
- ergonomisch en aantrekkelijk ontwerp,
- met corrosie beschermde doorlopende stalen kern,
- vlakke wandhouder voor eenpuntsbevestiging met blinde schroefverbinding,
- max. toelaatbare belasting : 175 kg,
- geproduceerd in overeenstemming met Verordening (EU) 2017/745 betreffende medische hulpmiddelen,
- met afdichtingselementen voor normconforme afdichting van de boorgaten (DIN 18534-1),
- geschikt om afneembaar zitje 0847 710/...910/...714/...914/...719/...919, 8750... vanaf a = 300 mm, 0300..., 0844..., 0847 110/...114 vanaf a = 600 mm, in te hangen,
- voldoet aan de vereisten van DIN 18040,
- Levering met edelstaal schroeven met zeskantkop Ø 6 x 100 mm volgens DIN571 en pluggen voor massieve wanden,
- tolerantiecompensatie van 3 mm (= ± 1,5 mm) voor eenvoudige en veilige montage.

* Max. toelaatbare belasting : 125 kg, niet geschikt voor hangzitje.

Verso Care Poignée de maintien

- entraxe (a) 300, 400, 600, 800, 1000 mm, Ø 34 mm,
- avec deux points de fixation,
- surface ultra brillante en polyamide, en option avec protection antibactérienne intégrée,
- coloris : voir palette de teintes NORMBAU,
- design ergonomique et esthétique,
- avec noyau continu en acier anti-corrosif,
- support mural plat pour une fixation monopoint invisible,
- charge maximale 175 kg,
- avec des éléments d'étanchéité permet d'étanchéifier les points de perçage conformément aux normes (DIN 18534-1),
- convient pour accrocher un siège de douche à suspendre 0847 710/...910/...714/...914/...719/...919, 8750... à partir de a = 300 mm, 0300..., 0844..., 0847 110/...114 à partir de a = 600 mm,
- conforme aux exigences de la norme DIN 18040,
- livraison avec vis à tête hexagonale en acier inox Ø 6 x 100 mm selon DIN571 et chevilles pour matériaux de construction pleins,
- Compensation de tolérance 3 mm (= ± 1,5 mm) pour un montage facile et sûr.

* Charge maximale 125 kg, pas compatible avec les sièges de douche à suspendre.

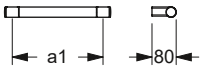

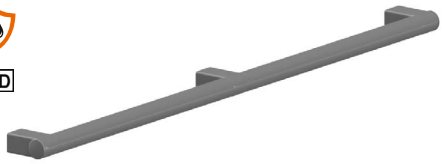

Verso Care Steungreep
Verso Care Poignée de maintien

a1 / mm	a2 / mm	a3 / mm		Antibac	Code	PG 3800
1000					**3500 105**	164,00 €
1000				●	**4500 105**	179,00 €

Verso Care Steungreep

- asmaat (a) 1000 mm, Ø 34 mm,
- met 3 bevestigingspunten
- hoogglans oppervlak van polyamide, optioneel met antibacteriële bescherming
- verkrijgbaar in de Nylon-kleuren,
- ergonomisch en aantrekkelijk ontwerp,
- met corrosie beschermde doorlopende stalen kern,
- vlakke wandhouder voor eenpuntsbevestiging met blinde schroefverbinding
- max. toelaatbare belasting : 175 kg,
- geproduceerd in overeenstemming met Verordening (EU) 2017/745 betreffende medische hulpmiddelen,
- met afdichtingselementen voor normconforme afdichting van de boorgaten (DIN 18534-1),
- geschikt om afneembaar zitje 0300 ..., 0844 ..., 0847 ..., 8750...,
- voldoet aan de vereisten van DIN 18040,
- Levering met edelstaal schroeven met zeskantkop Ø 6 x 100 mm volgens DIN571 en pluggen voor massieve wanden,
- tolerantiecompensatie van 3 mm (= ± 1,5 mm) voor eenvoudige en veilige montage.

Verso Care Poignée de maintien

- entraxe (a) 1000 mm, Ø 34 mm,
- avec trois points de fixation,
- surface ultra brillante en polyamide, en option avec protection antibactérienne intégrée,
- coloris : voir palette de teintes NORMBAU,
- design ergonomique et esthétique
- avec noyau continu en acier anti-corrosif,
- support mural plat pour une fixation monopoint invisible,
- charge maximale 175 kg,
- avec des éléments d'étanchéité permet d'étanchéifier les points de perçage conformément aux normes (DIN 18534-1),
- convient pour accrocher un siège de douche à suspendre 0300 ..., 0844 ..., 0847 ..., 8750...,
- conforme aux exigences de la norme DIN 18040,
- livraison avec vis à tête hexagonale en acier inox Ø 6 x 100 mm selon DIN571 et chevilles pour matériaux de construction pleins,
- Compensation de tolérance 3 mm (= ± 1,5 mm) pour un montage facile et sûr.

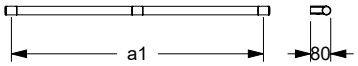

Verso care Steungreep
Verso Care Main courante de maintien

a1 / mm	a2 / mm	a3 / mm		Antibac	Code	PG 3800
750	750				**3500 303**	310,00 €
750	750			●	**4500 303**	348,00 €
1000	1000				**3500 306**	385,00 €
1000	1000			●	**4500 306**	424,00 €

Verso Care Steungreep in hoekvorm

- 750 x 750 mm, 1000 x 1000 mm, Ø 34 mm,
- met 4 bevestigingspunten,
- hoogglans oppervlak van polyamide, optioneel met antibacteriële bescherming,
- verkrijgbaar in de Nylon-kleuren,
- ergonomisch en aantrekkelijk ontwerp,
- met corrosie beschermde doorlopende stalen kern,
- vlakke wandhouder voor eenpuntsbevestiging met blinde schroefverbinding,
- max. toelaatbare belasting : 175 kg,
- geproduceerd in overeenstemming met Verordening (EU) 2017/745 betreffende medische hulpmiddelen,
- met afdichtingselementen voor normconforme afdichting van de boorgaten (DIN 18534-1),
- geschikt om afneembaar zitje 0300 ..., 0844 ..., 0847 ..., 8750...,
- voldoet aan de vereisten van DIN 18040,
- Levering met edelstaal schroeven met zeskantkop Ø 6 x 100 mm volgens DIN571 en pluggen voor massieve wanden,
- tolerantiecompensatie van 3 mm (= ± 1,5 mm) voor eenvoudige en veilige montage.

Verso Care Main courante de maintien

- 750 x 750, 1000 x 1000 mm, Ø 34 mm,
- avec trois points de fixation,
- surface ultra brillante en polyamide, en option avec protection antibactérienne intégrée,
- coloris : voir palette de teintes NORMBAU,
- design ergonomique et esthétique,
- avec noyau continu en acier anti-corrosif,
- support mural plat pour une fixation monopoint invisible,
- charge maximale 175 kg,
- avec des éléments d'étanchéité permet d'étanchéifier les points de perçage conformément aux normes (DIN 18534-1),
- convient pour accrocher un siège de douche à suspendre 0300 ..., 0844 ..., 0847 ..., 8750...,
- conforme aux exigences de la norme DIN 18040,
- livraison avec vis à tête hexagonale en acier inox Ø 6 x 100 mm selon DIN571 et chevilles pour matériaux de construction pleins,
- Compensation de tolérance 3 mm (= ± 1,5 mm) pour un montage facile et sûr.

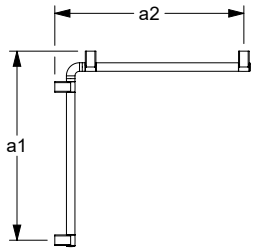

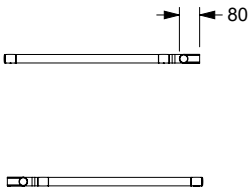

Verso care Steungreep
Verso Care Main courante de maintien

a1 / mm	a2 / mm	a3 / mm		Antibac	Code	PG 3800
500	750				**3500 302**	229,00 €
500	750			●	**4500 302**	256,00 €
750	500				**3500 301**	229,00 €
750	500			●	**4500 301**	256,00 €
750	1000				**3500 305**	348,00 €
750	1000			●	**4500 305**	384,00 €
1000	750				**3500 304**	348,00 €
1000	750			●	**4500 304**	384,00 €

Verso Care Steungreep in hoekvorm

- 500 x 750, 750 x 500, 750 x 1000, 1000 x 750 mm, Ø 34 mm,
- met 4 bevestigingspunten
- hoogglans oppervlak van polyamide, optioneel met antibacteriële bescherming
- verkrijgbaar in de Nylon-kleuren,
- ergonomisch en aantrekkelijk ontwerp,
- met corrosie beschermde doorlopende stalen kern,
- vlakke wandhouder voor eenpuntsbevestiging met blinde schroefverbinding
- max. toelaatbare belasting : 175 kg,
- geproduceerd in overeenstemming met Verordening (EU) 2017/745 betreffende medische hulpmiddelen,
- met afdichtingselementen voor normconforme afdichting van de boorgaten (DIN 18534-1),
- geschikt om afneembaar zitje 0847 710/...910/...714/...719/...914/...919, 8750 ... vanaf a = 500 mm, 0300 ..., 0844 ..., 0847 110/...114 vanaf a = 750 mm, in te hangen,
- voldoet aan de vereisten van DIN 18040,
- Levering met edelstaal schroeven met zeskantkop Ø 6 x 100 mm volgens DIN571 en pluggen voor massieve wanden,
- tolerantiecompensatie van 3 mm (= ± 1,5 mm) voor eenvoudige en veilige montage.

Verso Care Main courante de maintien

- 500 x 750, 750 x 500, 750 x 1000, 750 x 1000 mm, Ø 34 mm,
- avec quatre points de fixation,
- surface ultra brillante en polyamide, en option avec protection antibactérienne intégrée,
- coloris : voir palette de teintes NORMBAU,
- design ergonomique et esthétique
- avec noyau continu en acier anti-corrosif,
- support mural plat pour une fixation monopoint invisible,
- charge maximale 175 kg,
- avec des éléments d'étanchéité permet d'étanchéifier les points de perçage conformément aux normes (DIN 18534-1),
- convient pour accrocher un siège de douche à suspendre 0847 710/...910/...714/...719/...914/...919, 8750 ... à partir de a = 500 mm, 0300 ..., 0844 ..., 0847 110/...114 à partir de a = 750 mm,
- conforme aux exigences de la norme DIN 18040,
- livraison avec vis à tête hexagonale en acier inox Ø 6 x 100 mm selon DIN571 et chevilles pour matériaux de construction pleins,
- Compensation de tolérance 3 mm (= ± 1,5 mm) pour un montage facile et sûr.

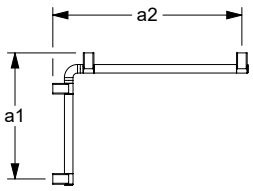

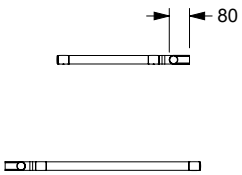

Verso Care Douche glijstang
Verso Care Barre avec support douchette

a1 / mm	a2 / mm	a3 / mm	Antibac	Code	PG 3800
		600		**3501 211**	166,00 €
		600	●	**4501 211**	188,00 €
		900		**3501 213**	190,00 €
		900	●	**4501 213**	211,00 €
		1200		**3501 215**	216,00 €
		1200	●	**4501 215**	238,00 €

Verso Care douchehouderstang

- afmeting (a): 600, 900, 1200 mm, Ø 34 mm,
- 2 bevestigingspunten,
- hoogglans oppervlak van polyamide, optioneel met antibacteriële bescherming,
- verkrijgbaar in de Nylon-kleuren,
- ergonomisch en aantrekkelijk ontwerp,
- met corrosie beschermde doorlopende stalen kern,
- vlakke wandhouder voor eenpuntsbevestiging met blinde schroefverbinding,
- met douchehouder 3501220,
- traploze hoogte- en hoekverstelling, onderhoudsvrij, zijdelings gemonteerde bedieningshendel voor bediening met één hand door draaiende beweging, montageconus geschikt voor verschillende handdouches
- max. toelaatbare belasting : 125 kg,
- geproduceerd in overeenstemming met Verordening (EU) 2017/745 betreffende medische hulpmiddelen,
- met afdichtingselementen voor normconforme afdichting van de boorgaten (DIN 18534-1),
- voldoet aan de vereisten van DIN 18040,
- Levering met edelstaal schroeven met zeskantkop Ø 6 x 100 mm volgens DIN 571 en pluggen voor massieve wanden,
- tolerantiecompensatie van 3 mm (= ± 1,5 mm) voor eenvoudige en veilige montage.

Verso Care Barre avec support de douchette

- entraxe (a) 600, 900, 1200 mm, Ø 34 mm,
- avec deux points de fixation,
- surface ultra brillante en polyamide, en option avec protection antibactérienne intégrée,
- coloris : voir palette de teintes NORMBAU,
- design ergonomique et esthétique,
- avec noyau continu en acier anti-corrosif,
- support mural plat pour une fixation monopoint invisible,
- avec support de douchette 3501 220,
- hauteur et inclinaison réglables en continu, sans entretien, serrage avec ajustement automatique, levier de commande latéral s'actionnant d'une seule main par rotation, support adapté aux modèles de douchette courants,
- charge maximale 125 kg,
- production conforme au règlement (EU) 2017/745 relatif aux dispositifs médicaux,
- avec des éléments d'étanchéité permet d'étanchéifier les points de perçage conformément aux normes (DIN 18534-1),
- conforme aux exigences de la norme DIN 18040,
- livraison avec vis à tête hexagonale en acier inox Ø 6 x 100 mm selon DIN 571 et chevilles pour matériaux de construction pleins,
- Compensation de tolérance 3 mm (= ± 1,5 mm) pour un montage facile et sûr.

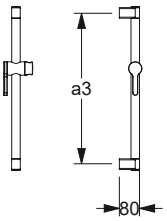

Verso Care Douchekophouder
Verso Care Support de douchette

	Code	PG 3800
53 x 115 mm	**3501 220**	58,50 €
53 x 115 mm, Antibac	**4501 220**	65,00 €

Douchekophouder

- 115 x 53 x 113 mm,
- hoogglans oppervlak van polyamide, optioneel met antibacteriële bescherming
- verkrijgbaar in de Nylon-kleuren,
- ergonomisch en aantrekkelijk ontwerp,
- zijdelings gemonteerde bedieningshendel voor bediening met één hand door draaiende beweging,
- traploze hoogte- en hoekverstelling,
- onderhoudsvrij,
- douchekophouder geschikt voor verschillende douchekoppen, multifunctionele zijdelingse haak.

Support de douchette

- 115 x 53 x 133 mm,
- surface ultra brillante en polyamide, en option avec protection antibactérienne intégrée,
- coloris : voir palette de teintes NORMBAU,
- design ergonomique et esthétique,
- levier de commande latéral s'actionnant d'une seule main par rotation,
- hauteur et inclinaison réglables en continu,
- sans entretien,
- s'adapte aux modèles de douchette courants.

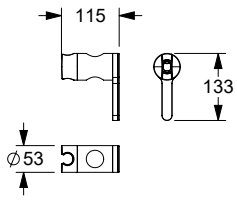

Verso Care Steungreep met douche glijstang

- 400 x 1100, 450 x 1100, 500 x 1200, 700 x 1200 mm, Ø 34 mm, met 3 bevestigingspunten,
- hoogglans oppervlak van polyamide, optioneel met antibacteriële bescherming,
- verkrijgbaar in de Nylon-kleuren,
- ergonomisch en aantrekkelijk ontwerp,
- met corrosie beschermde doorlopende stalen kern,
- vlakke wandhouder voor eenpuntsbevestiging met blinde schroefverbinding,
- met douchehouder 3501220,
- traploze hoogte- en hoekverstelling, onderhoudsvrij, zijdelings gemonteerde bedieningshendel voor bediening met één hand door draaiende beweging, montageconus geschikt voor verschillende handdouches,
- max. toelaatbare belasting : 175 kg,
- geproduceerd in overeenstemming met Verordening (EU) 2017/745 betreffende medische hulpmiddelen,
- met afdichtingselementen voor normconforme afdichting van de boorgaten (DIN 18534-1),
- geschikt om afneembaar zitje 0847 710/...910/...714/...914/...719/...919, 8750... vanaf a = 400 mm, 0300..., 0844..., 0847 110/...114 vanaf a = 700 mm, in te hangen,
- voldoet aan de vereisten van DIN 18040,
- Levering met edelstaal schroeven met zeskantkop Ø 6 x 100 mm volgens DIN 571 en pluggen voor massieve wanden,
- tolerantiecompensatie van 3 mm (= ± 1,5 mm) voor eenvoudige en veilige montage.

Verso Care Poignée de sécurité avec support de douchette

- 400 x 1100, 450 x 1100, 500 x 1200, 700 x 1200 mm, Ø 34 mm,
- avec quatre points de fixation,
- surface ultra brillante en polyamide, en option avec protection antibactérienne intégrée,
- coloris : voir palette de teintes NORMBAU,
- design ergonomique et esthétique,
- avec noyau continu en acier anti-corrosif,
- support mural plat pour une fixation monopoint invisible,
- avec support de douchette 3501 220,
- hauteur et inclinaison réglables en continu, sans entretien, serrage avec ajustement automatique, levier de commande latéral s'actionnant d'une seule main par rotation, support adapté aux modèles de douchette courants,
- charge maximale 175 kg,
- production conforme au règlement (EU) 2017/745 relatif aux dispositifs médicaux,
- avec des éléments d'étanchéité permet d'étanchéifier les points de perçage conformément aux normes (DIN 18534-1),
- convient pour accrocher un siège de douche à suspendre 0847 710/...910/...714/...914/...719/...919, 8750... à partir de a = 400 mm, 0300..., 0844..., 0847 110/...114 à partir de a = 700 mm,
- conforme aux exigences de la norme DIN 18040,
- livraison avec vis à tête hexagonale en acier inox Ø 6 x 100 mm selon DIN 571 et chevilles pour matériaux de construction pleins,
- Compensation de tolérance 3 mm (= ± 1,5 mm) pour un montage facile et sûr.

Verso Care Steungreep
Verso Care Poignée de sécurité

a1 / mm	a2 / mm	a3 / mm		Antibac	Code	PG 3800
400		1100	☞		**3500 251**	355,00 €
400		1100	☞	●	**4500 251**	390,00 €
400		1100	☜		**3500 252**	355,00 €
400		1100	☜	●	**4500 252**	390,00 €
450		1100	☞		**3500 253**	358,00 €
450		1100	☞	●	**4500 253**	401,00 €
450		1100	☜		**3500 254**	358,00 €
450		1100	☜	●	**4500 254**	401,00 €
500		1200	☞		**3500 255**	358,00 €
500		1200	☞	●	**4500 255**	393,00 €
500		1200	☜		**3500 256**	358,00 €
500		1200	☜	●	**4500 256**	393,00 €
700		1200	☞		**3500 257**	390,00 €
700		1200	☞	●	**4500 257**	430,00 €
700		1200	☜		**3500 258**	390,00 €
700		1200	☜	●	**4500 258**	430,00 €

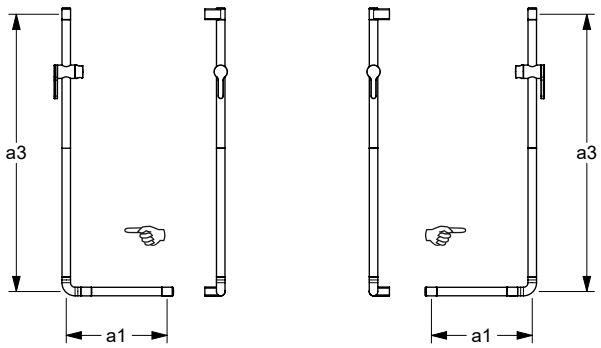

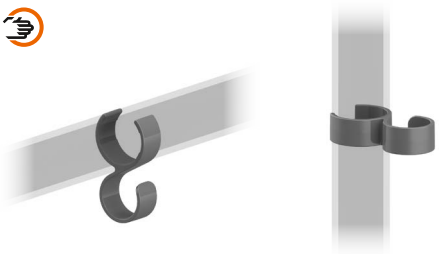

Haak, achteraf monteerbaar / Doucheslanggeleider

- 64 x 36 mm,
- gemaakt uit nylon, optionele permanente bescherming tegen bacteriën, meer onder hoofdstuk informatie,
- verkrijgbaar in de Nylon-kleuren,
- om aan de douchehandgreep en glijstang Ø 30-34 mm te hangen,
- met rubberen inzetstukken om wegglijden te voorkomen,
- dient als haak aan steungrepen of voor het geleiden van de doucheslang op de glijstang.

Patère, montage ultérieur / Guide pour flexible de douche

- 64 x 36 mm,
- en nylon, en option avec protection antibactérienne intégrée, voir chapitre information,
- coloris : voir palette de teintes Nylon,
- à accrocher sur les mains courantes de douche et les barres de support de douchette Ø 30-34 mm,
- avec inserts en caoutchouc pour éviter de glisser,
- sert de patère sur les mains courantes ou pour guider le flexible de douche sur la barre de support de douche.

Haak / Doucheslanggeleider	Code	PG 1500
Patère / Guide pour flexible de douche		
64 x 36 mm	**0925 391**	14,00 €
64 x 36 mm, Antibac	**4925 391**	14,50 €

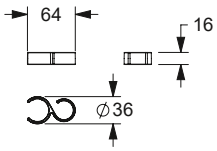

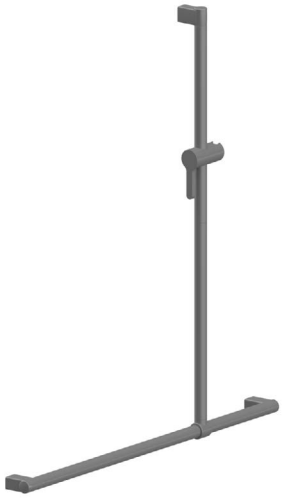

Verso Care Steungreep
Verso Care Main courante de douche

a1 / mm	a2 / mm	a3 / mm		Antibac	Code	PG 3800
	1000	1100			**3500 108**	367,00 €
	1000	1100		●	**4500 108**	403,00 €
	1000	1200			**3500 109**	367,00 €
	1000	1200		●	**4500 109**	403,00 €

Verso Care Steungreep met douche glijstang

- 1000 x 1100 mm, Ø 34 mm, 1000 x 1200 mm, Ø 34 mm,
- met 3 bevestigingspunten,
- hoogglans oppervlak van polyamide, optioneel met antibacteriële bescherming,
- verkrijgbaar in de Nylon-kleuren,
- ergonomisch en aantrekkelijk ontwerp,
- met corrosie beschermde doorlopende stalen kern,
- vlakke wandhouder voor eenpuntsbevestiging met blinde schroefverbinding
- met douchehouder 3501220,
- traploze hoogte- en hoekverstelling, onderhoudsvrij, zijdelings gemonteerde bedieningshendel voor bediening met één hand door draaiende beweging, montageconus geschikt voor verschillende handdouches,
- max. toelaatbare belasting : 175 kg,
- geproduceerd in overeenstemming met Verordening (EU) 2017/745 betreffende medische hulpmiddelen,
- met afdichtingselementen voor normconforme afdichting van de boorgaten (DIN 18534-1),
- geschikt om afneembaar zitje 0300 ..., 0844 ..., 0847 ..., 8750...,
- voldoet aan de vereisten van DIN 18040,
- Levering met edelstaal schroeven met zeskantkop Ø 6 x 100 mm volgens DIN 571 en pluggen voor massieve wanden,
- tolerantiecompensatie van 3 mm (= ± 1,5 mm) voor eenvoudige en veilige montage.

Verso Care Main courante avec barre support de douchette à position réglable

- 1000 x 1100 mm, Ø 34 mm, 1000 x 1200 mm, Ø 34 mm,
- avec trois points de fixation,
- surface ultra brillante en polyamide, en option avec protection antibactérienne intégrée,
- coloris : voir palette de teintes NORMBAU,
- design ergonomique et esthétique
- avec noyau continu en acier anti-corrosif,
- support mural plat pour une fixation monopoint invisible,
- barre verticale à position réglable avec support de douchette 3501 220,
- hauteur et inclinaison réglables en continu, sans entretien, serrage avec ajustement automatique, levier de commande latéral s'actionnant d'une seule main par rotation, support adapté aux modèles de douchette courants,
- charge maximale 175 kg,
- production conforme au règlement (EU) 2017/745 relatif aux dispositifs médicaux,
- avec des éléments d'étanchéité permet d'étanchéifier les points de perçage conformément aux normes (DIN 18534-1),
- convient pour accrocher un siège de douche à suspendre 0300 ..., 0844 ..., 0847 ..., 8750...,
- conforme aux exigences de la norme DIN 18040,
- livraison avec vis à tête hexagonale en acier inox Ø 6 x 100 mm selon DIN 571 et chevilles pour matériaux de construction pleins,
- Compensation de tolérance 3 mm (= ± 1,5 mm) pour un montage facile et sûr.

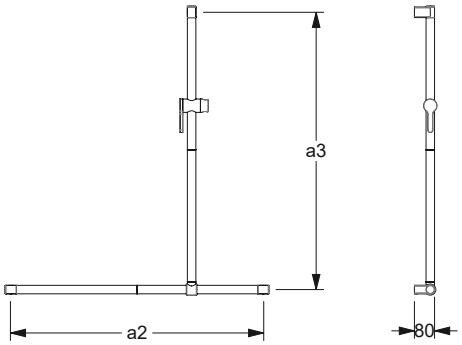

Verso Care Steungreep

Verso Care Main courante de douche

a1 / mm	a2 / mm	a3 / mm		Antibac	Code	PG 3800
750	750	1100	☞		**3500 351**	443,00 €
750	750	1100	☞	●	**4500 351**	488,00 €
750	750	1100	☜		**3500 352**	443,00 €
750	750	1100	☜	●	**4500 352**	488,00 €
950	950	1100	☞		**3500 353**	505,00 €
950	950	1100	☞	●	**4500 353**	555,00 €
950	950	1100	☜		**3500 354**	505,00 €
950	950	1100	☜	●	**4500 354**	555,00 €
1000	750	1100	☞		**3500 355**	474,00 €
1000	750	1100	☞	●	**4500 355**	521,00 €
1000	750	1100	☜		**3500 356**	474,00 €
1000	750	1100	☜	●	**4500 356**	521,00 €
750	1000	1100	☞		**3500 357**	474,00 €
750	1000	1100	☞	●	**4500 357**	521,00 €
750	1000	1100	☜		**3500 358**	474,00 €
750	1000	1100	☜	●	**4500 358**	521,00 €

a1 / mm	a2 / mm	a3 / mm		Antibac	Code	PG 3800
750	750	1200	☞		**3500 371**	443,00 €
750	750	1200	☞	●	**4500 371**	488,00 €
750	750	1200	☜		**3500 372**	443,00 €
750	750	1200	☜	●	**4500 372**	488,00 €
950	950	1200	☞		**3500 373**	505,00 €
950	950	1200	☞	●	**4500 373**	555,00 €
950	950	1200	☜		**3500 374**	505,00 €
950	950	1200	☜	●	**4500 374**	555,00 €
1000	750	1200	☞		**3500 375**	474,00 €
1000	750	1200	☞	●	**4500 375**	521,00 €
1000	750	1200	☜		**3500 376**	474,00 €
1000	750	1200	☜	●	**4500 376**	521,00 €
750	1000	1200	☞		**3500 377**	474,00 €
750	1000	1200	☞	●	**4500 377**	521,00 €
750	1000	1200	☜		**3500 378**	474,00 €
750	1000	1200	☜	●	**4500 378**	521,00 €

a1 / mm	a2 / mm	a3 / mm		Antibac	Code	PG 3800
400-1800	400-1800	750-1200	☜		**3500 387**	608,00 €
400-1800	400-1800	750-1200	☜	●	**4500 387**	682,00 €
400-1800	400-1800	750-1200	☞		**3500 388**	608,00 €
400-1800	400-1800	750-1200	☞	●	**4500 388**	682,00 €

Verso Care Steungreep in hoekvorm met douche glijstang

- 750 x 750 x 1100 mm, Ø 34 mm,
  950 x 950 x 1100 mm, Ø 34 mm,
  750 x 1000 x 1100 mm, Ø 34 mm,
  1000 x 750 x 1100 mm, Ø 34 mm,
  750 x 750 x 1200 mm, Ø 34 mm,
  950 x 950 x 1200 mm, Ø 34 mm,
  750 x 1000 x 1200 mm, Ø 34 mm,
  1000 x 750 x 1200 mm, Ø 34 mm,
- met 5 bevestigingspunten,
- hoogglans oppervlak van polyamide, optioneel met antibacteriële bescherming,
- verkrijgbaar in de Nylon-kleuren,
- ergonomisch en aantrekkelijk ontwerp,
- met corrosie beschermde doorlopende stalen kern,
- vlakke wandhouder voor eenpuntsbevestiging met blinde schroefverbinding
- met douchehouder 3501220,
- traploze hoogte- en hoekverstelling, onderhoudsvrij, zijdelings gemonteerde bedieningshendel voor bediening met één hand door draaiende beweging, montageconus geschikt voor verschillende handdouches,
- max. toelaatbare belasting : 175 kg,
- geproduceerd in overeenstemming met Verordening (EU) 2017/745 betreffende medische hulpmiddelen,
- met afdichtingselementen voor normconforme afdichting van de boorgaten (DIN 18534-1),
- geschikt om afneembaar zitje 0300 ..., 0844 ..., 0847 ..., 8750...,
- voldoet aan de vereisten van DIN 18040,
- Levering met edelstaal schroeven met zeskantkop Ø 6 x 100 mm volgens DIN 571 en pluggen voor massieve wanden,
- tolerantiecompensatie van 3 mm (= ± 1,5 mm) voor eenvoudige en veilige montage.

ⓘ Producten met een lengte van a1/a2, worden uitgevoerd met een extra wand steun. Deze extra wandsteun wordt op de gelijke afstand gemonteerd als de ander zijde.

Verso Care Main courante avec barre support de douchette à position réglable

- 750 x 750 x 1100 mm, Ø 34 mm,
  950 x 950 x 1100 mm, Ø 34 mm,
  750 x 1000 x 1100 mm, Ø 34 mm,
  1000 x 750 x 1100 mm, Ø 34 mm,
  750 x 750 x 1200 mm, Ø 34 mm,
  950 x 950 x 1200 mm, Ø 34 mm,
  750 x 1000 x 1200 mm, Ø 34 mm,
  1000 x 750 x 1200 mm, Ø 34 mm,
- avec cinq points de fixation,
- surface ultra brillante en polyamide, en option avec protection antibactérienne intégrée,
- coloris : voir palette de teintes NORMBAU,
- design ergonomique et esthétique,
- avec noyau continu en acier anti-corrosif,
- support mural plat pour une fixation monopoint invisible,
- barre verticale à position réglable avec support de douchette 3501 220,
- hauteur et inclinaison réglables en continu, sans entretien, serrage avec ajustement automatique, levier de commande latéral s'actionnant d'une seule main par rotation, support adapté aux modèles de douchette courants,
- charge maximale 175 kg,
- production conforme au règlement (EU) 2017/745 relatif aux dispositifs médicaux,
- avec des éléments d'étanchéité permet d'étanchéifier les points de perçage conformément aux normes (DIN 18534-1),
- convient pour accrocher un siège de douche à suspendre 0300 ..., 0844 ..., 0847 ..., 8750...,
- conforme aux exigences de la norme DIN 18040,
- livraison avec vis à tête hexagonale en acier inox Ø 6 x 100 mm selon DIN 571 et chevilles pour matériaux de construction pleins,
- Compensation de tolérance 3 mm (= ± 1,5 mm) pour un montage facile et sûr.

ⓘ Pour les références à longueur variable, un support supplémentaire est nécessaire à partir d'une longueur a1/a2 de 1100 mm. Le support supplémentaire est fixé au centre entre les deux points de fixation de l'élément respectif.

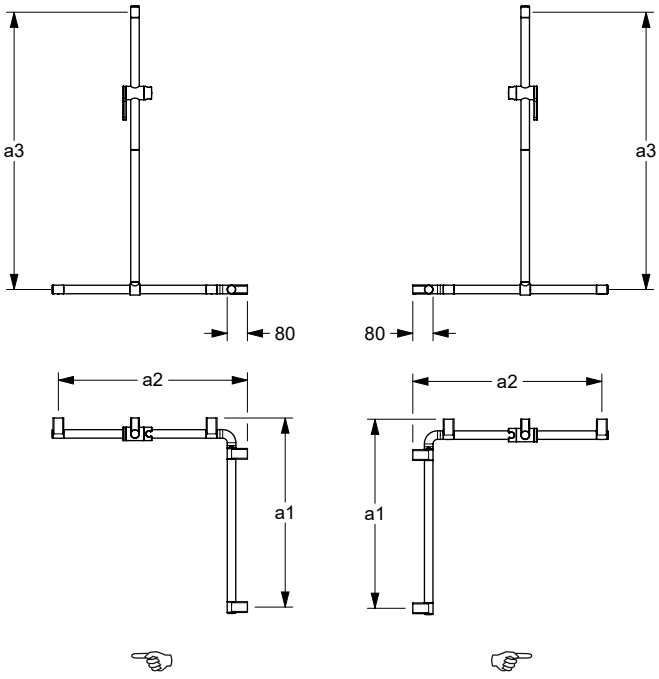

Nylon Care

Verso Care

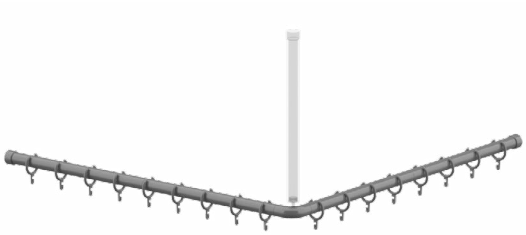

Douchegordijnstang met gordijnringen

- a_1/a_2 = ... mm, Ø 34 mm,
- kan op maat ingekort worden,
- gemaakt uit nylon, optionele permanente bescherming tegen bacteriën, meer onder hoofdstuk informatie,
- verkrijgbaar in de Nylon-kleuren,
- vanaf een beenlengte van 1300 mm met corrosiebestendige doorlopende stalen kern
- Nylon Gordijnringen aangepast aan de kleur van de Douchegordijnstang,
- voorgeboorde plafondbevestiging,
- wandbevestiging met axiale bevestigings schroeven,
- bij lichte wanden is een vulling van ten minste 20 mm dik meervoudig verlijmt hout nodig,
- Geleverd met stokbouten en pluggen.

ⓘ Plafond steun afzonderlijk te bestellen.

Tringles pour rideau de douche avec anneaux

- a_1/a_2 = ... mm, Ø 34 mm,
- peut être recoupée à la longueur souhaitée,
- en nylon, tube lisse, en option avec protection antibactérienne intégrée, voir chapitre information,
- coloris : voir palette de teintes Nylon,
- à partir d'une longueur de côté de 1300 mm, avec un noyau continu en acier protégé contre la corrosion,
- anneaux de rideau en nylon de la même couleur que la barre de rideau de douche,
- avec filetage pour rehausse plafond,
- fixation murale avec vis axiale,
- pour les cloisons légères, une doublure en bois collé multicouche d'au moins 20 mm d'épaisseur est nécessaire,
- livraison avec pattes à vis et chevilles.

ⓘ La rehausse plafond est à commander séparément.

Verso Care Douchegordijnstang Verso Care Tringle pour rideau de douche	Code	PG 3800
a_1/a_2 = 800 mm	**3501 811**	230,00 €
a_1/a_2 = 800 mm, Antibac	**4501 811**	258,00 €
met 16 gordijnringen / avec 16 anneaux		
a_1/a_2 = 900 mm	**3501 812**	243,00 €
a_1/a_2 = 900 mm, Antibac	**4501 812**	272,00 €
met 17 gordijnringen / avec 17 anneaux		
a_1/a_2 = 1000 mm	**3501 813**	255,00 €
a_1/a_2 = 1000 mm, Antibac	**4501 813**	286,00 €
met 17 gordijnringen / avec 17 anneaux		
a_1/a_2 = 1100 mm	**3501 814**	268,00 €
a_1/a_2 = 1100 mm, Antibac	**4501 814**	299,00 €
met 19 gordijnringen / avec 19 anneaux		
a_1/a_2 = 1200 mm	**3501 815**	281,00 €
a_1/a_2 = 1200 mm, Antibac	**4501 815**	315,00 €
met 21 gordijnringen / avec 21 anneaux		
a_1/a_2 = 1300 mm	**3501 816**	291,00 €
a_1/a_2 = 1300 mm, Antibac	**4501 816**	326,00 €
met 23 gordijnringen / avec 23 anneaux		
a_1/a_2 = 1400 mm	**3501 817**	299,00 €
a_1/a_2 = 1400 mm, Antibac	**4501 817**	335,00 €
met 23 gordijnringen / avec 23 anneaux		
a_1/a_2 = 1500 mm	**3501 818**	310,00 €
a_1/a_2 = 1500 mm, Antibac	**4501 818**	347,00 €
met 25 gordijnringen / avec 25 anneaux		

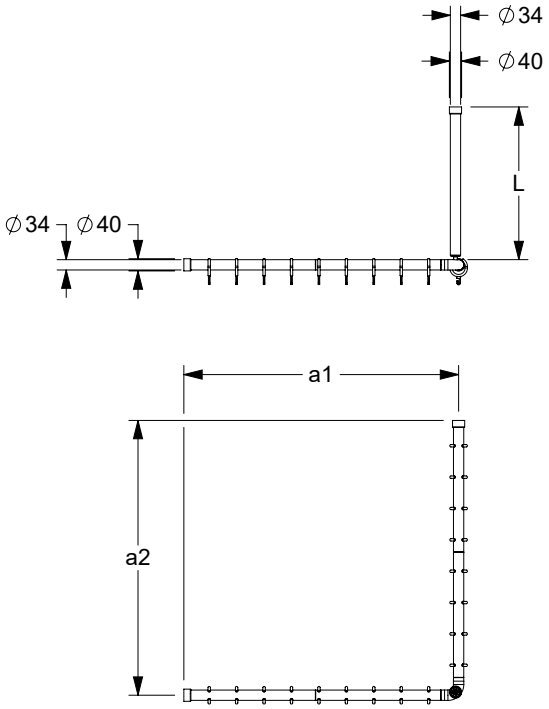

Prijs excl. btw / Tarif public H.T

Kleur/coloris 019

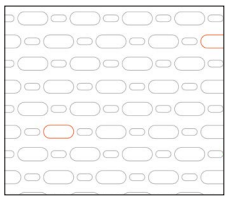

Kleur/coloris 051

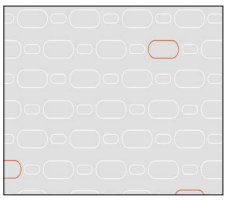

Kleur/coloris 052

Kleur/coloris 054

Kleur/coloris 059

Douchegordijnen

- hoogte 2000 mm, breedte ... mm,
- voor douchegordijnstang NY.DU-VST 781...,
- **gemaakt uit 100 % Polyester, antibac-terieel, schimmeldodend, verkrijgbaar in :**
  - **kleur 019 :** wit met structuur,
  - **kleur 051 :** wit ovaal patroon,
  - **kleur 052 :** grijs ovaal patroon,
  - **kleur 054 :** wit diagonale strepen,
- **douchegordijn ... zwaar ontvlambaar,**
  - **kleur 059 wit uit Trevira CS,**
  - schimmeldodend,
  - Bouwmateriaal klasse B1, DIN 4102, zwaar ontvlambaar,
- wasbaar op 40º, geschikt voor desinfectie tot 60 graden,
- sneldrogend, waterafstotend,
- met messing vernikkelde ogen voor gordijnringen,
- voorzien van een zoom rondom en ecoband aan de onderzijde,
- op aanvraag verkrijgbaar in andere lengten.

ⓘ Vergrote afbeelding van de douche-gordijnen in hoofdstuk ↗.

We hebben voorbeelden van stofont-werpen, graag aanvragen.

Rideau de douche

- hauteur 2000 mm, largeur ... mm,
- pour tringles NY.DU VST 781,
- **en 100 % polyester, avec protection antibactérienne durable, fongicide, livrable en :**
  - **coloris 019,** blanc gaufré,
  - **coloris 051,** blanc à motifs ovales,
  - **coloris 052,** gris à motifs ovales,
  - **coloris 054,** blanc à rayures diagonales blanches,
- **rideau de douche, modèle difficilement inflammable :**
  - **coloris 059 blanc en Trevira CS,**
  - fongicide.
  - classement B1, DIN 4102, difficilement inflammable,
- lavable jusqu'à 40º, convient pour une désinfection jusqu'à 60º,
- hydrofuge, à séchage rapide,
- avec œillets en laiton nickelé pour anneaux,
- finition par ourlets supérieurs et latéraux, ourlet inférieur avec bande écologique,
- autres dimensions sur consultation.

ⓘ Photo agrandie des rideaux de douche, voir chapitre ↗.

Echantillons sur simple demande.

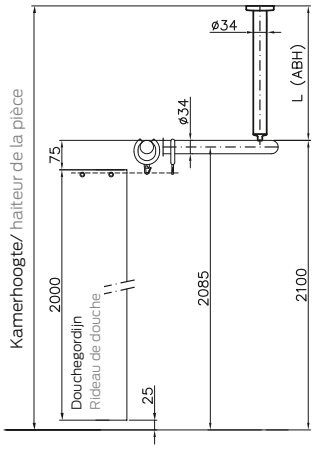

Douchegordijnstang Pour tringle a_1/a_2	Aantal ringen Oeillets	Beschrijving Référence	Productcode Code article PG 1900	019	051	052	054	059
800 mm	15	2100 x 2000 mm	**0787 340 ...**	130,00 €	152,00 €		312,00 €	312,00 €
900 mm	16	2400 x 2000 mm	**0787 350 ...**	133,00 €	158,00 €		347,00 €	347,00 €
1000 mm	16	2400 x 2000 mm	**0787 350 ...**	133,00 €	158,00 €		347,00 €	347,00 €
1100 mm	18	2700 x 2000 mm	**0787 360 ...**	143,00 €	171,00 €		386,00 €	386,00 €
1200 mm	20	3000 x 2000 mm	**0787 370 ...**	149,00 €	178,00 €		425,00 €	425,00 €
1300 mm	22	3300 x 2000 mm	**0787 380 ...**	159,00 €	192,00 €		462,00 €	462,00 €
1400 mm	22	3300 x 2000 mm	**0787 380 ...**	159,00 €	192,00 €		462,00 €	462,00 €
1500 mm	24	3600 x 2000 mm	**0787 390 ...**	172,00 €	206,00 €		500,00 €	500,00 €

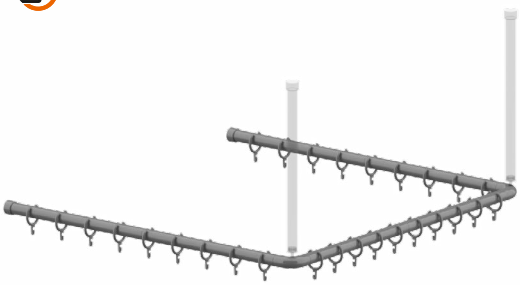

Douchegordijnstang met gordijnringen

- a_1/a_2 = ... mm, Ø 34 mm,
- kan op maat ingekort worden,
- gemaakt uit nylon, optionele permanente bescherming tegen bacteriën, meer onder hoofdstuk informatie,
- verkrijgbaar in de Nylon-kleuren,
- vanaf een beenlengte van 1300 mm met corrosiebestendige doorlopende stalen kern
- Nylon Gordijnringen aangepast aan de kleur van de Douchegordijnstang,
- voorgeboorde plafondbevestiging,
- wandbevestiging met axiale bevestigings schroeven,
- bij lichte wanden is een vulling van ten minste 20 mm dik meervoudig verlijmt hout nodig,
- Geleverd met stokbouten en pluggen.

ⓘ Plafond steun afzonderlijk te bestellen.

Tringles pour rideau de douche avec anneaux

- a_1/a_2 = ... mm, Ø 34 mm,
- peut être recoupée à la longueur souhaitée,
- en nylon, tube lisse, en option avec protection antibactérienne intégrée, voir chapitre information,
- coloris : voir palette de teintes Nylon,
- à partir d'une longueur de côté de 1300 mm, avec un noyau continu en acier protégé contre la corrosion,
- anneaux de rideau en nylon de la même couleur que la barre de rideau de douche,
- avec filetage pour rehausse plafond,
- fixation murale avec vis axiale,
- pour les cloisons légères, une doublure en bois collé multicouche d´au moins 20 mm d´épaisseur est nécessaire,
- livraison avec pattes à vis et chevilles.

ⓘ La rehausse plafond est à commander séparément.

Verso Care Douchegordijnstang Verso Care Tringle pour rideau de douche	Code	PG 3800
a_1/a_2 = 800 mm	**3501 831**	306,00 €
a_1/a_2 = 800 mm, Antibac	**4501 831**	343,00 €
met 25 gordijnringen/ avec 25 anneaux		
a_1/a_2 = 900 mm	**3501 832**	330,00 €
a_1/a_2 = 900 mm, Antibac	**4501 832**	370,00 €
met 28 gordijnringen/ avec 28 anneaux		
a_1/a_2 = 1000 mm	**3501 833**	341,00 €
a_1/a_2 = 1000 mm, Antibac	**4501 833**	382,00 €
met 28 gordijnringen/ avec 28 anneaux		
a_1/a_2 = 1100 mm	**3501 834**	353,00 €
a_1/a_2 = 1100 mm, Antibac	**4501 834**	395,00 €
met 30 gordijnringen/ avec 30 anneaux		
a_1/a_2 = 1200 mm	**3501 835**	370,00 €
a_1/a_2 = 1200 mm, Antibac	**4501 835**	415,00 €
met 34 gordijnringen/ avec 34 anneaux		
a_1/a_2 = 1300 mm	**3501 836**	439,00 €
a_1/a_2 = 1300 mm, Antibac	**4501 836**	492,00 €
met 36 gordijnringen/ avec 36 anneaux		
a_1/a_2 = 1400 mm	**3501 837**	454,00 €
a_1/a_2 = 1400 mm, Antibac	**4501 837**	508,00 €
met 36 gordijnringen/ avec 36 anneaux		
a_1/a_2 = 1500 mm	**3501 838**	471,00 €
a_1/a_2 = 1500 mm, Antibac	**4501 838**	528,00 €
met 40 gordijnringen/ avec 40 anneaux		

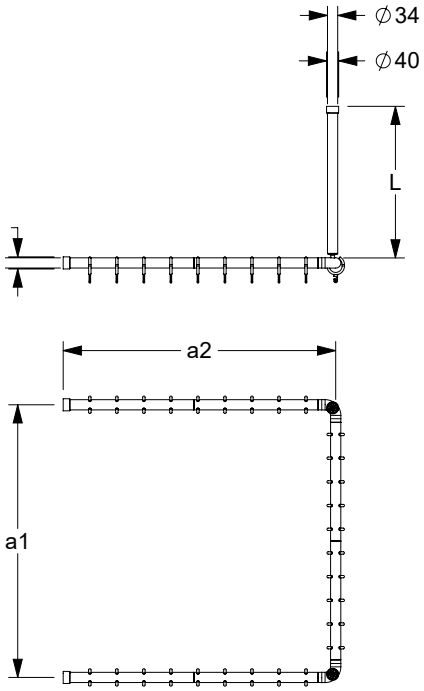

Kleur/coloris 019

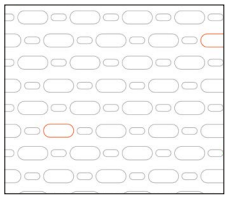

Kleur/coloris 051

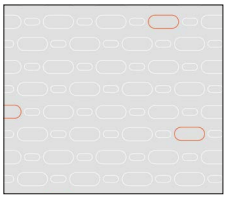

Kleur/coloris 052

Kleur/coloris 054

Kleur/coloris 059

Douchegordijnen, tweedelig

- hoogte 2000 mm, breedte ... mm,
- voor douchegordijnstang NY.DU-VST 782...
- **gemaakt uit 100 % Polyester, antibac-terieel, schimmeldodend, verkrijgbaar in :**
  - **kleur 019 :** wit met structuur,
  - **kleur 051 :** wit ovaal patroon,
  - **kleur 052 :** grijs ovaal patroon,
  - **kleur 054 :** wit diagonale strepen,
- **douchegordijn ... zwaar ontvlambaar,**
  - **kleur 059 wit uit Trevira CS,**
  - schimmeldodend,
  - Bouwmateriaal klasse B1, DIN 4102, zwaar ontvlambaar,
- wasbaar op 40º, geschikt voor desinfectie tot 60 graden,
- sneldrogend, waterafstotend,
- met messing vernikkelde ogen voor gordijnringen,
- voorzien van een zoom rondom en ecoband aan de onderzijde,
- op aanvraag verkrijgbaar in andere lengten.

ⓘ Vergrote afbeelding van de douche-gordijnen in hoofdstuk ☞.

We hebben voorbeelden van stofont-werpen, graag aanvragen.

Rideau de douche, en deux parties

- hauteur 2000 mm, largeur ... mm,
- pour tringles NT.DU VST 782,
- **en 100 % polyester, avec protection antibactérienne durable, fongicide, livrable en :**
  - **coloris 019,** blanc gaufré,
  - **coloris 051,** blanc à motifs ovales,
  - **coloris 052,** gris à motifs ovales,
  - **coloris 054,** blanc à rayures diagonales blanches,
- **rideau de douche, modèle difficilement inflammable :**
  - **coloris 059 blanc en Trevira CS,**
  - fongicide.
  - classement B1, DIN 4102, difficilement inflammable,
- lavable jusqu'à 40º, convient pour une désinfection jusqu'à 60º,
- hydrofuge, à séchage rapide,
- avec œillets en laiton nickelé pour anneaux,
- finition par ourlets supérieurs et latéraux, ourlet inférieur avec bande écologique,
- autres dimensions sur consultation.

ⓘ Photo agrandie des rideaux de douche, voir chapitre ☞.

Echantillons sur simple demande.

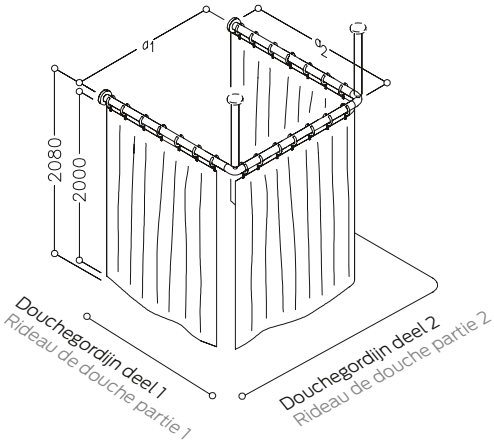

Douchegordijnstang pour tringle a_1/a_2	Aantal-ringen oeillets	Beschrijving Référence deel 1 / deel 2 x 2000 mm partie 1 / partie 2 x 2000 mm	Productcode Code article PG 1900	019	051	052	054	059
800 mm	24	1200/2100 x 2000 mm	**0787 610 ...**	222,00 €	268,00 €		505,00 €	505,00 €
900 mm	27	1200/2400 x 2000 mm	**0787 620 ...**	228,00 €	276,00 €		545,00 €	545,00 €
1000 mm	27	1500/2400 x 2000 mm	**0787 630 ...**	241,00 €	286,00 €		581,00 €	581,00 €
1100 mm	29	1500/2700 x 2000 mm	**0787 640 ...**	252,00 €	298,00 €		618,00 €	618,00 €
1200 mm	33	1800/3000 x 2000 mm	**0787 650 ...**	272,00 €	326,00 €		699,00 €	699,00 €
1300 mm	35	1800/3300 x 2000 mm	**0787 660 ...**	280,00 €	338,00 €		735,00 €	735,00 €
1400 mm	35	1800/3300 x 2000 mm	**0787 660 ...**	280,00 €	338,00 €		735,00 €	735,00 €
1500 mm	39	2100/3600 x 2000 mm	**0787 670 ...**	292,00 €	352,00 €		808,00 €	808,00 €

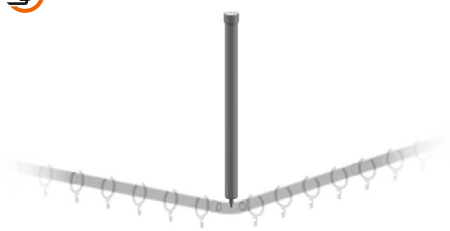

Plafondsteun

- lengte 500 mm, Ø 34 mm,
- kan op maat ingekort worden,
- gemaakt uit nylon, optionele permanente bescherming tegen bacteriën, meer onder hoofdstuk informatie,
- verkrijgbaar in de Nylon-kleuren,
- zonder rozet,
- wandbevestiging met axiale bevestigings schroeven,
- bij lichte wanden is een vulling van ten minste 20 mm dik meervoudig verlijmt hout nodig,
- Geleverd met stokbouten en pluggen.

Rehausse plafond

- longueur 500 mm, Ø 34 mm,
- peut être recoupée à la longueur souhaitée,
- en nylon, tube lisse, en option avec protection antibactérienne intégrée, voir chapitre information,
- coloris : voir palette de teintes Nylon,
- sans rosace,
- fixation murale avec vis axiale,
- pour les cloisons légères, une doublure en bois collé multicouche d´au moins 20 mm d´épaisseur est nécessaire,
- livraison avec pattes à vis et chevilles.

Verso Care Plafondsteun Verso Care Rehausse plafond	Code	PG 3800
L= 300 mm	**3501 843**	58,50 €
L= 300 mm, Antibac	**4501 843**	66,00 €
L= 500 mm	**3501 845**	62,50 €
L= 500 mm, Antibac	**4501 845**	70,00 €
L= 600 mm	**3501 846**	68,50 €
L= 600 mm, Antibac	**4501 846**	76,00 €
L= 1000 mm	**3501 841**	98,00 €
L= 1000 mm, Antibac	**4501 841**	109,00 €

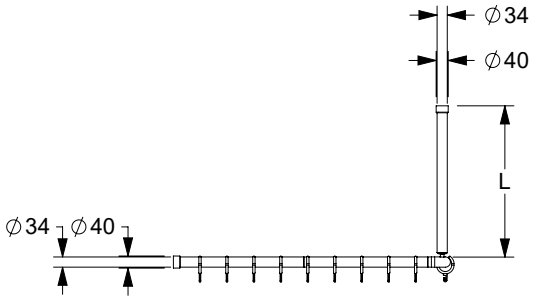

Gordijnring

- Ø 58 mm, 8 mm, open,
- voor douchegordijnstangen Ø 30 - 34 mm,
- gemaakt uit nylon, optionele permanente bescherming tegen bacteriën, meer onder hoofdstuk Informatie,
- verkrijgbaar in de NORMBAU-kleuren.

Anneau

- 58 mm, Ø 8mm, ouvert,
- pour tringles Ø 30 - 34 mm et rideaux de douche NORMBAU,
- en nylon, en option avec protection anti-bactérienne intégrée, informations voir chapitre information,
- coloris : voir palette de teintes NORMBAU.

Gordijnring Anneau ouvert	Code	PG 1500
58 x 8 mm	**0361 430**	3,05 €
58 x 8 mm, Antibac	**4361 430**	3,35 €

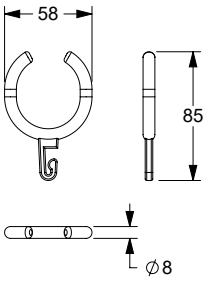

Douchegordijnstang met gordijnringen

- a_1/a_2 = ... mm, Ø 34 mm,
- kan op maat ingekort worden,
- gemaakt uit nylon, optionele permanente bescherming tegen bacteriën, meer onder hoofdstuk informatie,
- verkrijgbaar in de Nylon-kleuren,
- vanaf een beenlengte van 1300 mm met corrosiebestendige doorlopende stalen kern
- zonder rozetten,
- met gordijnringen,
- bij lichte wanden is een vulling van ten minste 20 mm dik meervoudig verlijmt hout nodig,
- Geleverd met stokbouten en pluggen.

Tringles pour rideau de douche avec anneaux

- a_1/a_2 = ... mm, Ø 34 mm,
- peut être recoupée à la longueur souhaitée,
- en nylon, tube lisse, en option avec protection antibactérienne intégrée, voir chapitre information,
- coloris : voir palette de teintes Nylon,
- à partir d'une longueur de côté de 1300 mm, avec un noyau continu en acier protégé contre la corrosion,
- sans rosaces,
- avec anneaux,
- pour les cloisons légères, une doublure en bois collé multicouche d´au moins 20 mm d´épaisseur est nécessaire,
- livraison avec pattes à vis et chevilles.

Verso Care Douchegordijnstang Verso Care Tringle pour rideau de douche	Code	PG 3800
L = 1000 mm	**3501 822**	144,00 €
L = 1000 mm, Antibac	**4501 822**	162,00 €
met 11 gordijnringen / avec 11 anneaux		
L = 1500 mm	**3501 823**	189,00 €
L = 1500 mm, Antibac	**4501 823**	212,00 €
met 15 gordijnringen / avec 15 anneaux		
L = 2200 mm	**3501 824**	212,00 €
L = 2200 mm, Antibac	**4501 824**	238,00 €
met 18 gordijnringen / avec 18 anneaux		

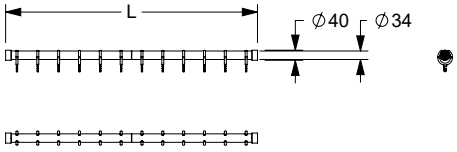

Kleur/coloris 019

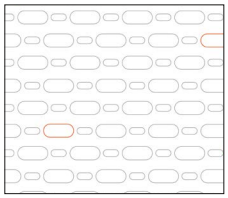

Kleur/coloris 051

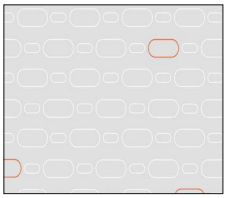

Kleur/coloris 052

Kleur/coloris 054

Kleur/coloris 059

Douchegordijnen

- hoogte 2000 mm, breedte ... mm,
- voor douchegordijnstang NY.DU-VST 781...,
- **gemaakt uit 100 % Polyester, antibac-terieel, schimmeldodend, verkrijgbaar in :**
  - **kleur 019 :** wit met structuur,
  - **kleur 051 :** wit ovaal patroon,
  - **kleur 052 :** grijs ovaal patroon,
  - **kleur 054 :** wit diagonale strepen,
- **douchegordijn ... zwaar ontvlambaar,**
  - **kleur 059 wit uit Trevira CS,**
  - schimmeldodend,
  - Bouwmateriaal klasse B1, DIN 4102, zwaar ontvlambaar,
- wasbaar op 40º, geschikt voor desinfectie tot 60 graden,
- sneldrogend, waterafstotend,
- met messing vernikkelde ogen voor gordijnringen,
- voorzien van een zoom rondom en ecoband aan de onderzijde,
- op aanvraag verkrijgbaar in andere lengten.

ⓘ Vergrote afbeelding van de douchegordijnen in hoofdstuk ☞.

We hebben voorbeelden van stofontwerpen, graag aanvragen.

Rideau de douche

- hauteur 2000 mm, largeur ... mm,
- pour tringles NY.DU VST 781,
- **en 100 % polyester, avec protection antibactérienne durable, fongicide, livrable en :**
  - **coloris 019,** blanc gaufré,
  - **coloris 051,** blanc à motifs ovales,
  - **coloris 052,** gris à motifs ovales,
  - **coloris 054,** blanc à rayures diagonales blanches,
- **rideau de douche, modèle difficilement inflammable :**
  - **coloris 059 blanc en Trevira CS,**
  - fongicide.
  - classement B1, DIN 4102, difficilement inflammable,
- lavable jusqu'à 40º, convient pour une désinfection jusqu'à 60º,
- hydrofuge, à séchage rapide,
- avec œillets en laiton nickelé pour anneaux,
- finition par ourlets supérieurs et latéraux, ourlet inférieur avec bande écologique,
- autres dimensions sur consultation.

ⓘ Photo agrandie des rideaux de douche, voir chapitre ☞.

Echantillons sur simple demande.

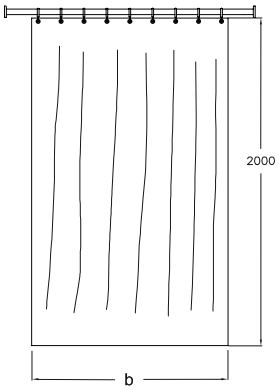

Douchegordijnstang Tringle Lengte/ Longueur L =	Aantal ringen Oeillets	Beschrijving Référence	Productcode Code article PG 1900	019	051	052	054	059
526 - 910 mm	9	1200 x 2000 mm	**0787 310 ...**	94,00 €	114,00 €		198,00 €	198,00 €
911 - 1180 mm	11	1500 x 2000 mm	**0787 320 ...**	109,00 €	131,00 €		235,00 €	235,00 €
1181 - 1450 mm	13	1800 x 2000 mm	**0787 330 ...**	121,00 €	147,00 €		270,00 €	270,00 €
1451 - 1730 mm	15	2100 x 2000 mm	**0787 340 ...**	130,00 €	152,00 €		312,00 €	312,00 €
1731 - 2000 mm	16	2400 x 2000 mm	**0787 350 ...**	133,00 €	158,00 €		347,00 €	347,00 €
2001 - 2200 mm	18	2700 x 2000 mm	**0787 360 ...**	143,00 €	171,00 €		386,00 €	386,00 €

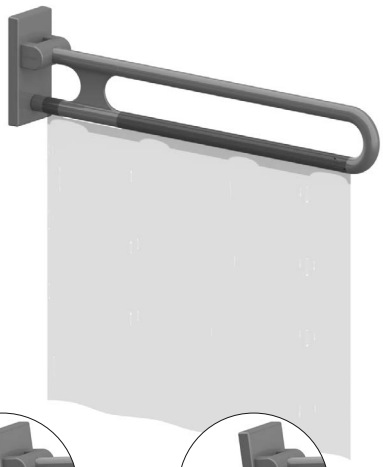

...**met** grondplaat
...**avec** platine de fixation

...**zonder** grondplaat
...**sans** platine de fixation

Nylon Care Opklapbare muursteun vario, demontabel

- lengte 850 und 900 mm,
- Ø 34 mm,
- hoogglans oppervlak van polyamide, optioneel met antibacteriële bescherming,
- verkrijgbaar in Nylon-kleuren,
- uimtebesparend door compact ontwerp,
- blinde bevestiging,
- kan links en rechts worden gebruikt,
- met een tegen roest beschermde stalen kern,
- met robuuste en onderhoudsvrije glijlagers,
- met instelbare rem,
- in combinatie met Vario bodemplaat eenvoudige montage of demontage,
- RVS voetplaat,
- kan ook worden gebruikt als douche spatscherm in combinatie met Care douchegordijen voor douche spatscherm,
- belastbaarheid: max. 100 kg volgens ISO 17966:2016, statisch geatest tot 150 kg,
- normconforme afdichting van de boorgaten (DIN 18534-1) in combinatie met NORMBAU montagesets 7470 ...,
- geproduceerd in overeenstemming met Verordening (EU) 2017/745 betreffende medische hulpmiddelen,
- voldoet aan de vereisten van DIN 18040.

ⓘ De montageset moet aan de hand van het type muur worden bepaald en afzonderlijk worden besteld, zie hoofdstuk .

Nylon Care Barre d'appui rabattable vario, amovible

- longueur 850 et 900 mm,
- Ø 34 mm,
- surface ultra brillante en polyamide, en option avec protection antibactérienne intégrée,
- coloris : voir palette de teintes NORMBAU,
- faible encombrement grâce à sa forme compacte,
- fixation invisible,
- réversible gauche/droite,
- avec noyau continu en acier anti-corrosif,
- système à palier lisse robuste et sans entretien,
- avec frein réglable,
- montage/démontage simple et rapide, la barre d'appui s'accroche sur la platine de fixation,
- en combinaison avec les rideaux de douche Care pour protection de gicleur de douche peut également être utilisé comme protection de gicleur de douche,
- capacité de charge : max. 100 kg selon ISO 17966:2016, testé statiquement jusqu'à 150 kg,
- etanchéification des points de perçage conformément aux normes (DIN 18534-1) en combinaison avec les kits de fixation NORMBAU 7470 ...,
- production conforme au règlement (EU) 2017/745 relatif aux dispositifs médicaux,
- conforme aux exigences de la norme DIN 18040.

ⓘ Le matériel de fixation doit être défini sur le chantier et adapté selon la configuration et la nature de la cloison. Les kits de fixation sont à commander séparément, voir .

Opklapbare muursteun vario, demontabel
Barre d'appui rabattable vario, amovible

met grondplaat **avec** platine de fixation	Code	PG 3800
L= 850 mm	**3500 450**	439,00 €
L= 850 mm Antibac	**4500 450**	491,00 €
L= 900 mm	**3500 470**	453,00 €
L= 900 mm Antibac	**4500 470**	508,00 €

zonder grondplaat **sans** platine de fixation		
L= 850 mm	**3500 460**	407,00 €
L= 850 mm Antibac	**4500 460**	459,00 €
L= 900 mm	**3500 480**	422,00 €
L= 900 mm Antibac	**4500 480**	477,00 €

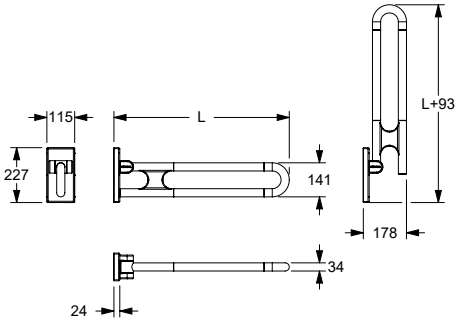

Opmerking
Versie **zonder grondplaat** alleen voor het later aanbrengen op een reeds aan-wezige grondplaat.

Remarque
Version **sans platine de fixation** uniquement pour un montage ultérieur sur la platine de fixation déjà installée.

Kleur/coloris 019

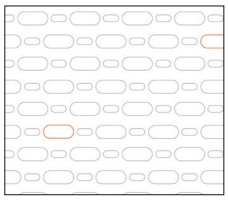
Kleur/coloris 051

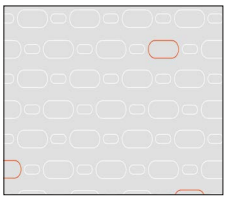
Kleur/coloris 052

Kleur/coloris 054

Kleur/coloris 059

Douchegordijnen

- 775 x 720 mm, 775 x 620 mm voor douchegordijnsteun, geschikt voor : douchesteungreep bovenrand 850 mm,

- **gemaakt uit 100 % Polyester, antibac-terieel, schimmeldodend, verkrijgbaar in :**
  - **kleur 019 :** wit met structuur,
  - **kleur 051 :** wit ovaal patroon,
  - **kleur 052 :** grijs ovaal patroon,
  - **kleur 054 :** wit diagonale strepen,
- **douchegordijn ... zwaar ontvlambaar,**
  - **kleur 059 wit uit Trevira CS,**
  - schimmeldodend,
  - Bouwmateriaal klasse B1, DIN 4102, zwaar ontvlambaar,
- wasbaar op 40°, geschikt voor desinfectie tot 60 graden,
- sneldrogend, waterafstotend.

ⓘ Vergrote afbeelding van de douchegordijnen in hoofdstuk ↻.

We hebben voorbeelden van stofontwerpen, graag aanvragen.

Rideau anti-éclaboussure

- 775 x 720 mm, 775 x 620 mm pour tringles, (pour hauteur 850 mm, arrête supérieure de la zone d'appui),

- **en 100 % polyester, avec protection antibactérienne intégrée, fongicide, livrable en coloris :**
  - **coloris 019 :** blanc gaufré,
  - **coloris 051 :** blanc à motifs ovales,
  - **coloris 052 :** gris à motifs ovales,
  - **coloris 054 :** blanc à rayures diagonales blanches,
- **rideau de douche difficilement inflammable**
  - **coloris 059, blanc en Trevira CS,** difficilement inflammable,
  - classement B1, DIN 4102,
  - fongicide.
- lavable jusqu'à 40°, convient pour la désinfection jusqu'à 60°,
- séchage rapide, hydrofuge.

ⓘ Image agrandie des rideaux de douche, voir chapitre ↻.

Nous pouvons vous fournir des échantillons des décors sur simple demande.

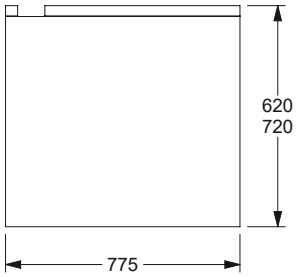

Geschikt voor Opklapbare muursteun Convient pour barre d'apuis rabattable	Beschrijving/afmeting Référence/dimensions	Productcode Code article PG 1900	019	051 052	054	059
L = 900 mm	775 x 720 mm	**0787 013 ...**	71,50 €	75,00 €	136,00 €	136,00 €
L = 850 mm	775 x 720 mm	**0787 013 ...**	71,50 €	75,00 €	136,00 €	136,00 €
L = 900 mm	775 x 620 mm	**0787 014 ...**	71,50€	75,00 €	136,00 €	136,00 €
L = 850 mm	775 x 620 mm	**0787 014 ...**	71,50 €	75,00 €	136,00 €	136,00 €

Nadere Omschrijving zie hoofdstuk	Muur en muurtextuur / Murs - composition de la paroi				
	Muur uitvolle steen Maçonnerie pleine	Muur uit beton korrelsteen Maçonnerie creuse	Voorwandmontage Fixation par l'avant sur cloisons légères		
Informations détaillées voir chapitre	– Béton ≥ B 15 – Volle baksteen ≥ Mz 12 – Kalkzand - volsteen ≥ KS 12 – Natuursteen met dichte voeg – puimsteen – béton ≥ B 15 – brique pleine ≥ Mz 12 – brique silico-calcaire pleine ≥ KS 12 – pierre naturelle avec une structure solide – pierre pleine	– Beton korrelsteen KSL ≥ 12 – Holle baksteen HLz ≥ 12 – Holle betonkorrelsteen ≥ Hbl4, Hbn4 – Andere holle stenen – brique silico-calcaire creuse KSL ≥ 12, – brique creuse HLz ≥ 12 – pierre creuse ≥ Hbl4, Hbn4	Bevestiging-splaat uit meervoudig verlijmde hout avec renfort en bois dur (panneau de contreplaqué de plusieurs épaisseurs encollées)	Bevestiging-splaat van staal avec renfort acier	zonder wand-versteviging sans renfort, (test de charge obligatoire après montage, un renfort bois est préconisé)
Opklapbaar douchezitje Siège rabattable 		**0448 892** 85,50 € **met** injectiepluggen* **avec** cartouche de mortier* 1 Set / kit	**0448 952** 13,00 €		
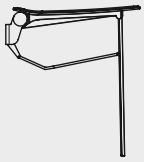		**0448 882** 44,25 € **zonder** injectiepluggen **sans** cartouche de mortier 1 Set / kit	1 Set / kit		

* Let op: artikel met uiterste datum
* Attention : produit avec date de péremption

Prijs excl. btw / Tarif public H.T

Verso Care opklapbaar douchezitje Verso Care Siège de douche rabattable	Code	PG 3800
412 x 444 mm	**3500 010**	292,00 €

Verso Care opklapbaar douchezitje

- 412 x 444 x 481 (128) mm,
- wandmontage plaat van roestvrijstaal afgewerkt met een krasvaste poedercoating,
- framewerk vervaardigd van aluminium en afgewerkt met een krasvaste poedercoating,
- zitting gemaakt van thermoplastisch polypropyleen,
- ergonomisch gevormd met afgeronde buitenranden,
- verkrijgbaar in Nylon-kleuren 018 en 019,
- met instelbare rem,
- eenvoudige montage,
- belastbaarheid: max. 150 kg volgens ISO 17966:2016, statisch geatest tot 200 kg,
- voldoet aan de vereisten van DIN 18040.

ⓘ De montageset moet aan de hand van het type muur worden bepaald en afzonderlijk worden besteld, zie 🛠.

Verso Care Siège de douche rabattable

- 412 x 444 x 481 (128) mm,
- plaque murale en inox, avec revêtement thermolaqué anti-rayure,
- support du siège en aluminium, avec revêtement thermolaqué anti-rayure,
- assise en polypropylène thermoplastique,
- assise ergonomique avec bords extérieurs arrondis,
- disponible dans les coloris NORMBAU 018 et 019,
- avec système de freinage réglable,
- montage facile,
- capacité de charge : max. 150 kg selon ISO 17966:2016, testé statiquement jusqu'à 200 kg,
- conforme aux exigences de la norme DIN 18040.

ⓘ Le matériel de fixation doit être défini sur le chantier et adapté selon la configuration et la nature de la cloison, voir 🛠.

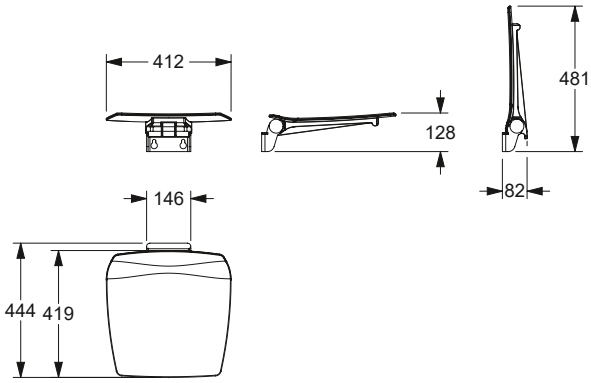

Verso Care opklapbaar douchezitje met vloersteun Siège de douche rabattable avec pied escamotable	Code	PG 3800
412 x 444 mm	**3500 015**	318,00 €

Verso Care opklapbaar douchezitje met vloersteun

- 412 x 444 x 529 (470-500) mm,
- met automatisch terug klappende vloersteun,
- zithoogte tussen 470 en 500 mm,
- wandmontage plaat van roestvrijstaal afgewerkt met een krasvaste poedercoating,
- framewerk vervaardigd van aluminium en afgewerkt met een krasvaste poedercoating,
- vloersteun vervaardigd van aluminium en afgewerkt met een krasvaste poedercoating,
- zitting gemaakt van thermoplastisch polypropyleen,
- ergonomisch gevormd met afgeronde buitenranden,
- verkrijgbaar in Nylon-kleuren 018 en 019,
- met instelbare rem,
- eenvoudige montage,
- belastbaarheid: max. 150 kg volgens ISO 17966:2016, statisch geatest tot 200 kg,
- voldoet aan de vereisten van DIN 18040.

ⓘ De montageset moet aan de hand van het type muur worden bepaald en afzonderlijk worden besteld, zie 🛠.

Siège de douche rabattable avec pied escamotable

- 412 x 444 x 529 (470-500) mm,
- pied escamotable avec dispositif de guidage,
- hauteur d'assise 470-500 mm,
- plaque murale en inox, avec revêtement thermolaqué anti-rayure,
- support du siège en aluminium, avec revêtement thermolaqué anti-rayure,
- pied escamotable en aluminium, avec revêtement thermolaqué anti-rayure,
- assise en polypropylène thermoplastique
- assise ergonomique avec bords extérieurs arrondis,
- disponible dans les coloris NORMBAU 018 et 019,
- avec système de freinage réglable,
- montage facile,
- capacité de charge : max. 150 kg selon ISO 17966:2016, testé statiquement jusqu'à 200 kg,
- conforme aux exigences de la norme DIN 18040.

ⓘ Le matériel de fixation doit être défini sur le chantier et adapté selon la configuration et la nature de la cloison, voir 🛠.

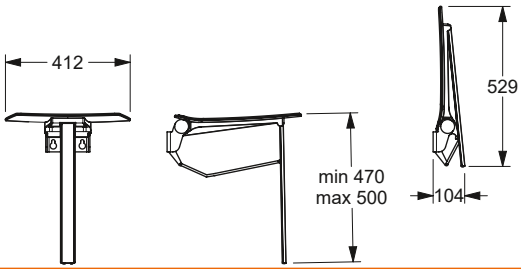

Ascento Douchekruk

- 548 x 437 x 623 mm,
- zithoogte tussen 480mm,
- afgerond, roestvrijstalen frame,
- Zacht afgerond frame, met verhoogte armleuningen voor ondersteuning bij en opstaan en gaan zitten,
- antislip en stabiel,
- zitting gemaakt van thermoplastisch polypropyleen,
- ergonomisch gevormd met afgeronde buitenranden,
- verkrijgbaar in Nylon-kleuren donkergrijs (018) en wit (019),
- eenvoudige montage en demontage Schroeven zijn inbegrepen,
- maximaal belastbaar tot 150 kg.

ⓘ Voor meer informatie over onze Ascento serie, zie pagina 377 en verder.

Ascento Tabouret de douche

- 548 x 437 x 623 mm,
- Hauteur d'assise 480 mm,
- piètement en acier inoxydable brossé,
- châssis de forme épurée, avec des supports prolongés vers le haut qui assurent un meilleur maintien pour s'asseoir, s'appuyer et se tenir,
- des embouts antidérapants en caoutchouc assurent une bonne stabilité,
- assise en polypropylène thermoplastique
- assise ergonomique avec bords extérieurs arrondis
- disponible dans les coloris NORMBAU gris foncé (018) et blanc (019),
- assemblage simple du siège et du châssis, les vis sont fournies,
- charge maximale 150 kg.

ⓘ Vous trouverez de plus amples informations sur notre série Ascento à partir de la page 377.

Ascento Douchekruk Ascento Tabouret de douche	Code	PG 8700
548 x 437 x 623 mm	**8750 030**	344,00 €

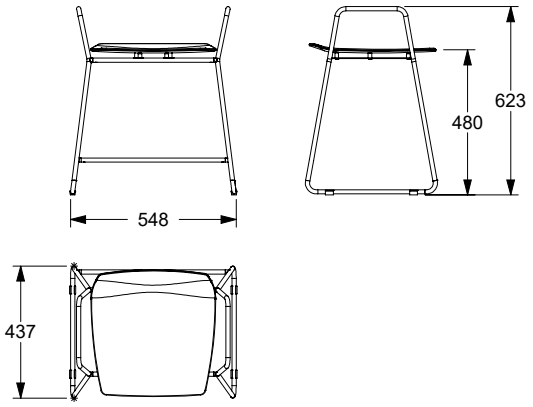

Ook geschikt voor de serie:
Ascento modulaire zitoplossing,
vanaf pagina 411.

Également adapté à la série :
Ascento Solution de siège modulaire,
à partir de la page 411.

Nadere Omschrijving zie hoofdstuk	Muur en muurtextuur / Murs - composition de la paroi				
	Muur uit volle steen Maçonnerie pleine	Muur uit beton korrelsteen Maçonnerie creuse	Voorwandmontage Fixation par l'avant sur cloisons légères		
Informations détaillées voir chapitre	– Béton ≥ B 15 – Volle baksteen ≥ Mz 12 – Kalkzand - volsteen ≥ KS 12 – Natuursteen met dichte voeg – puimsteen – béton ≥ B 15 – brique pleine ≥ Mz 12 – brique silico-calcaire pleine ≥ KS 12 – pierre naturelle avec une structure solide – pierre pleine	– Beton korrelsteen KSL ≥ 12 – Holle baksteen HLz ≥ 12 – Holle betonkorrelsteen ≥ Hbl4, Hbn4 – Andere holle stenen – brique silico-calcaire creuse KSL ≥ 12, – brique creuse HLz ≥ 12 – pierre creuse ≥ Hbl4, Hbn4	Bevestiging-splaat uit meervoudig verlijmde hout avec renfort en bois dur (panneau de contreplaqué de plusieurs épaisseurs encollées)	Bevestiging-splaat van staal avec renfort acier	zonder wand-versteviging sans renfort, (test de charge obligatoire après montage, un renfort bois est préconisé)
Voor normconforme afdichting van de boorgaten (DIN 18534-1) Etanchéification des points de perçage conformément aux normes (DIN 18534-1)	**Montageset / Kit de fixation** **7470 030** 26,00 €	**Montageset / Kit de fixation** **7470 040** 104,00 € **met** injectiepluggen*	**Montageset / Kit de fixation** **7470 010** 21,50 €	**7470 020** 19,00 €	
Opklapbare muursteun vario, demontabel Barre d'appui rabattable vario, amovible	1 Set /kit	**Montageset / Kit de fixation** **7470 050** 74,00 € **zonder** injectiepluggen **sans** cartouche de mortier 1 Set /kit	1 Set /kit	1 Set /kit	
Muursteun vario, demontabel Barre d'appui murale vario, amovible	1 Set /kit	1 Set /kit	1 Set /kit	1 Set /kit	
Grondplaat met blinde bevestigingsplaat vario, demontabel Platine de fixation avec cache vario, amovible	1 Set /kit 1 Set /kit	1 Set /kit 1 Set /kit	1 Set /kit 1 Set /kit	1 Set /kit 1 Set /kit	
Montageplaat voor de bevestiging van – Muursteun/ Opklapbare muursteun Plaque de fixation pour – barre d'appui rabatt./murale					**Montageplaat** **Plaque de fixation** 200 x 850 mm **7448 481** 350,00 € 1 Set /kit

* Let op: artikel met uiterste datum
* Attention : produit avec date de péremption

Prijs excl. btw / Tarif public H.T

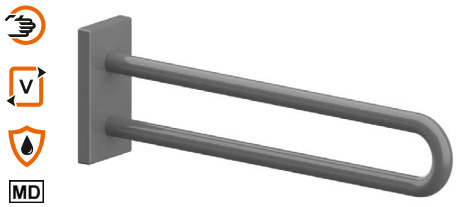

...**met** grondplaat
...**avec** platine de fixation

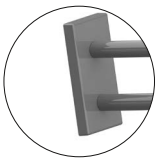

...**zonder** grondplaat
...**sans** platine de fixation

Nylon Care Muursteun vario, hangsysteem

- lengte 600, 725, und 850 mm, Ø 34 mm,
- hoogglans oppervlak van polyamide, optioneel met antibacteriële bescherming,
- verkrijgbaar in de Nylon-kleuren,
- ergonomisch en aantrekkelijk ontwerp,
- zowel links als rechts bruikbar,
- in combinatie met Vario bodemplaat eenvoudige montage of demontage,
- bodemplaat van roestvrij staal, materiaal nr. 1.4301 (A2, AISI 304),
- max. toelaatbare belasting : 100 kg,
- normconforme afdichting van de boorgaten (DIN 18534-1) in combinatie met NORMBAU montagesets 7470 ...,
- geproduceerd in overeenstemming met Verordening (EU) 2017/745 betreffende medische hulpmiddelen,
- voldoet aan de vereisten van DIN 18040,
- lengte 850 mm overeenkomstig ÖNORM B1600.

Nylon Care Barre d'appui murale vario, amovible

- longueur 600, 725 et 850 mm, Ø 34 mm,
- surface ultra brillante en polyamide, en option avec protection antibactérienne intégrée,
- coloris : voir palette de teintes NORMBAU,
- design ergonomique et esthétique
- réversible gauche/droite,
- montage/démontage simple et rapide, la barre d'appui s'accroche sur la platine de fixation,
- platine de fixation en inox, qualité nº 1.4301 (A2-AISI 304),
- rembourrage de l'appui sur demande,
- charge maximale 100 kg,
- etanchéification des points de perçage conformément aux normes (DIN 18534-1) en combinaison avec les kits de fixation NORMBAU 7470 ...,
- production conforme au règlement (EU) 2017/745 relatif aux dispositifs médicaux,
- conforme aux exigences de la norme DIN 18040,
- longueur 850 mm en conformité avec la norme ÖNORM B1600.

ⓘ De montageset moet aan de hand van het type muur worden bepaald en afzonderlijk worden besteld, zie hoofdstuk 🛠.

Kan achteraf worden uitgebreid met toilet rol houder 0449 120/ 4449 120, optioneel met antibacteriële bescherming.

ⓘ Le matériel de fixation doit être défini sur le chantier et adapté selon la configuration et la nature de la cloison, voir 🛠.

Peut être équipée d'un porte-rouleau 0449 120/ 4449 120, avec protection antibactérienne en option.

Nylon Care Muursteun vario
Nylon Care Barre d'appui murale vario, amovible

...**met** grondplaat ...**avec** platine de fixation	Code	PG 3800
L=600 mm	**3501 410**	263,00 €
L=600 mm Antibac	**4501 410**	293,00 €
L=725 mm	**3501 430**	280,00 €
L=725 mm, Antibac	**4501 430**	314,00 €
L=850 mm	**3501 450**	297,00 €
L=850 mm, Antibac	**4501 450**	335,00 €

...**zonder** grondplaat ...**sans** platine de fixation		
L=600 mm	**3501 420**	232,00 €
L=600 mm Antibac	**4501 420**	262,00 €
L=725 mm	**3501 440**	249,00 €
L=725 mm, Antibac	**4501 440**	282,00 €
L=850 mm	**3501 460**	267,00 €
L=850 mm, Antibac	**4501 460**	305,00 €

Opmerking
Versie **zonder grondplaat** alleen voor het later aanbrengen op een reeds aan-wezige grondplaat.

Remarque
Version **sans platine de fixation** uniquement pour un montage ultérieur sur la platine de fixation déjà installée.

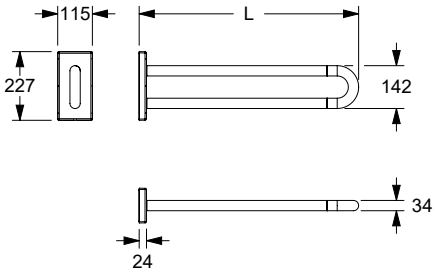

Verso Care Duo vergemakkelijkt de oriëntatie dankzij hoge contrast kleurencombinatie . Passende producten vindt u op pagina 391.

Verso Care Duo facilite l'orientation grâce à la combinaison de couleurs à contraste élevé. Vous trouverez les produits sur la page 391.

POLYMERE SERIES

Nylon Care

	Verso Care	**Nylon Care 300**	Nylon Care 400	Accessoires
Ontwerpbereik toilet ruimte Espace WC	210 - 221	**248 - 262**	290 - 305	340 - 344
Ontwerpbereik douche ruimte Espace douche	222 - 240	**263 - 281**	306 - 333	345
Ontwerpbereik wastafel Espace lavabo	242 - 243	**282 - 286**	343 - 383	346 - 361

Nadere Omschrijving zie hoofdstuk	Muur en muurtextuur / Murs - composition de la paroi				
	Muur uit volle steen Maçonnerie pleine	Muur uit beton korrelsteen Maçonnerie creuse	Voorwandmontage Fixation par l'avant sur cloisons légères		
Informations détaillées voir chapitre	– Béton ≥ B 15 – Volle baksteen ≥ Mz 12 – Kalkzand - volsteen ≥ KS 12 – Natuursteen met dichte voeg – puimsteen – béton ≥ B 15 – brique pleine ≥ Mz 12 – brique silico-calcaire pleine ≥ KS 12 – pierre naturelle avec une structure solide – pierre pleine	– Beton korrelsteen KSL ≥ 12 – Holle baksteen HLz ≥ 12 – Holle betonkorrelsteen ≥ Hbl4, Hbn4 – Andere holle stenen – brique silico-calcaire creuse KSL ≥ 12, – brique creuse HLz ≥ 12 – pierre creuse ≥ Hbl4, Hbn4	Bevestigingsplaat uit meervoudig verlijmde hout avec renfort en bois dur (panneau de contreplaqué de plusieurs épaisseurs encollées)	Bevestigingsplaat van staal avec renfort acier	zonder wandversteviging sans renfort, (test de charge obligatoire après montage, un renfort bois est préconisé)
Voor normconforme afdichting van de boorgaten (DIN 18534-1) Etanchéification des points de perçage conformément aux normes (DIN 18534-1)	**Montageset / Kit de fixation** **7470 030** 26,00 €	**Montageset / Kit de fixation** **7470 040** 104,00 € **met** injectiepluggen*	**Montageset / Kit de fixation** **7470 010** 21,50 €	**7470 020** 19,00 €	
Opklapbare muursteun vario, demontabel Barre d'appui rabattable vario, amovible	1 Set /kit	**Montageset / Kit de fixation** **7470 050** 74,00 € **zonder** injectiepluggen **sans** cartouche de mortier 1 Set /kit	1 Set /kit	1 Set /kit	
Muursteun vario, demontabel Barre d'appui murale vario, amovible	1 Set /kit	1 Set /kit	1 Set /kit	1 Set /kit	
Grondplaat met blinde bevestigingsplaat vario, demontabel Platine de fixation avec cache vario, amovible	1 Set /kit 1 Set /kit	1 Set /kit 1 Set /kit	1 Set /kit 1 Set /kit	1 Set /kit 1 Set /kit	
Montageplaat voor de bevestiging van – Muursteun/ Opklapbare muursteun Plaque de fixation pour – barre d'appui rabatt./murale					**Montageplaat** **Plaque de fixation** 200 x 850 mm **7448 481** 350,00 € 1 Set /kit

* Let op: artikel met uiterste datum
* Attention : produit avec date de péremption

Prijs excl. btw / Tarif public H.T.

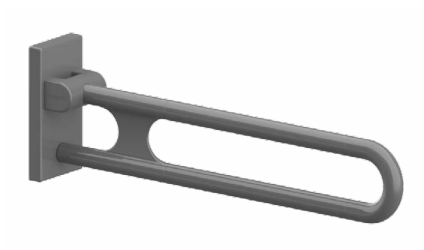

...**met** grondplaat
...**avec** platine de fixation

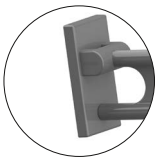

...**zonder** grondplaat
...**sans** platine de fixation

Opmerking
Versie **zonder grondplaat** alleen voor het later aanbrengen op een reeds aan-wezige grondplaat.

Remarque
Version **sans platine de fixation** uniquement pour un montage ultérieur sur la platine de fixation déjà installée.

Nylon Care Opklapbare muursteun vario, demontabel

- lengte 600, 725, 850 und 900 mm,
- Ø 34 mm,
- hoogglans oppervlak van polyamide, optioneel met antibacteriële bescherming,
- verkrijgbaar in Nylon-kleuren,
- uimtebesparend door compact ontwerp,
- blinde bevestiging,
- kan links en rechts worden gebruikt,
- met een tegen roest beschermde stalen kern,
- met robuuste en onderhoudsvrije glijlagers,
- met instelbare rem,
- in combinatie met Vario bodemplaat eenvoudige montage of demontage,
- kan achteraf worden uitgebreid met toilet rol houder 0449 120, optioneel met antibacteriële bescherming,
- grondplaat uit roestvrij staal, grondstof nº 1.4301 (A2, AISI 304),
- belastbaarheid: max. 100 kg volgens ISO 17966:2016, statisch geatest tot 150 kg,
- normconforme afdichting van de boorgaten (DIN 18534-1) in combinatie met NORMBAU montagesets 7470 ...,
- geproduceerd in overeenstemming met Verordening (EU) 2017/745 betreffende medische hulpmiddelen,
- lengte 850 mm overeenkomstig DIN 18040-1/2, ÖNORM B1600,
- TÜV produktcontrole certificaat.

ⓘ De montageset moet aan de hand van het type muur worden bepaald en afzonderlijk worden besteld, zie hoofdstuk .

Zender 0449010, op later tijdstip monteerbaar.

Nylon Care Barre d'appui rabattable vario, amovible

- longueur 600, 725, 850 et 900 mm, Ø 34 mm,
- surface ultra brillante en polyamide, en option avec protection antibactérienne intégrée,
- coloris : voir palette de teintes NORMBAU,
- faible encombrement grâce à sa forme compacte,
- fixation invisible,
- réversible gauche/droite,
- avec noyau continu en acier anti-corrosif,
- système à palier lisse robuste et sans entretien,
- avec frein réglable,
- montage/démontage simple et rapide, la barre d'appui s'accroche sur la platine de fixation,
- un porte-rouleau 0449 120, en option avec protection antibactérienne, peut être adapté ultérieurement,
- platine de fixation en inox, qualité nº 1.4301 (A2-AISI 304),
- capacité de charge : max. 100 kg selon ISO 17966:2016, testé statiquement jusqu'à 150 kg,
- etanchéification des points de perçage conformément aux normes (DIN 18534-1) en combinaison avec les kits de fixation NORMBAU 7470 ...,
- production conforme au règlement (EU) 2017/745 relatif aux dispositifs médicaux,
- longueur 850 mm selon DIN 18040-1/2, ÖNORM B1600,
- produit certifié TÜV PRODUCT SERVICE.

ⓘ Le matériel de fixation doit être défini sur le chantier et adapté selon la configuration et la nature de la cloison. Les kits de fixation sont à commander séparément, voir .

Télécommande 0449010 adaptable.

Nylon Care Opklapbare muursteun vario, demontabel
Nylon Care Barres d'appui rabattables vario, amovibles

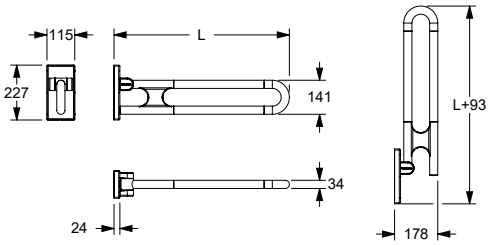

Opklapbare muursteun vario, demontabel met toilet rol houder
Barres d'appui rabattables vario, amovibles avec porte-rouleau

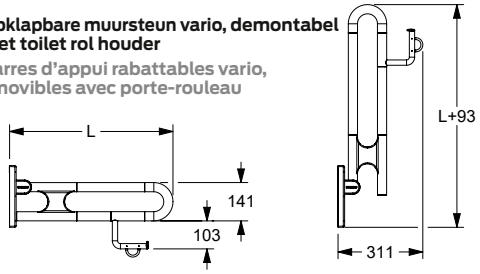

Bestelling Nr : Nylon Care Opklapbare muursteun vario, met of zonder grondplaat, met/zonder toilet rol houder
Codes articles Nylon Care Barre d'appui rabattable vario, avec ou sans platine de fixation, avec ou sans porte-rouleau

PG 3800	**met** grondplaat avec platine de fixation		**zonder** grondplaat sans platine de fixation					
	L = 600 mm		**L = 725 mm**		**L = 850 mm**		**L = 900 mm**	
	met Gronplaat avec platine de fixation	zonder Gronplaat sans platine de fixation	met Gronplaat avec platine de fixation	zonder Gronplaat sans platine de fixation	met Gronplaat avec platine de fixation	zonder Gronplaat sans platine de fixation	met Gronplaat avec platine de fixation	zonder Gronplaat sans platine de fixation
Opklapbare muursteun Barre d'appui rabattable	**3500 410** 394,00 €	**3500 420** 363,00 €	**3500 430** 410,00 €	**3500 440** 379,00 €	**3500 450** 439,00 €	**3500 460** 407,00 €	**3500 470** 453,00 €	**3500 480** 422,00 €
Optinoneel Antibac En option avec protection Antibac	**4500 410** 441,00 €	**4500 420** 410,00 €	**4500 430** 464,00 €	**4500 440** 433,00 €	**4500 450** 491,00 €	**4500 460** 459,00 €	**4500 470** 508,00 €	**4500 480** 477,00 €
Opklapbare muursteun met toilet rol houder Barre d'appui rabattable avec porte-rouleau	**3500 610** 418,00 €	**3500 620** 386,00 €	**3500 630** 446,00 €	**3500 640** 415,00 €	**3500 650** 482,00 €	**3500 660** 450,00 €	**3500 670** 497,00 €	**3500 680** 465,00 €
Optinoneel Antibac En option avec protection Antibac	**4500 610** 470,00 €	**4500 620** 438,00 €	**4500 630** 498,00 €	**4500 640** 466,00 €	**4500 650** 522,00 €	**4500 660** 491,00 €	**4500 670** 535,00 €	**4500 680** 503,00 €

Nylon Care armsteun vario, hangsysteem

Beschrijving zie uitvoering Nylon Care opklapbare muursteun vario, demontabel.

- Vloersteun met en anti-slip vlak onder aan de poot.

Nylon Care Barre d'appui rabattable vario, amovible

Description voir version Nylon Care barre d'appui rabattable vario, amovible.

- Avec pied escamotable muni d'une extrémité en caoutchouc antidérapant.

Nylon Care Opklapbare muursteun vario, demontabel, met vloersteun
Nylon Care Barres d'appui rabattables vario, amovibles avec pied escamotable

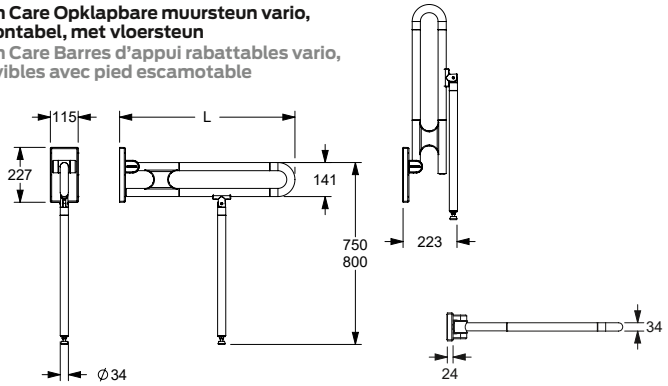

Opklapbare muursteun vario, demontabel, met vloersteun, met toilet rol houder
Barres d'appui rabattables vario, amovibles avec pied escamotable et porte-rouleau

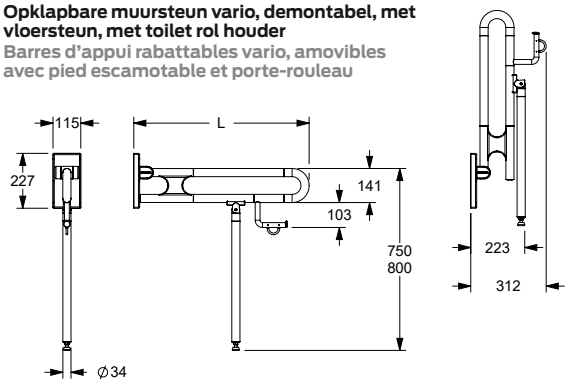

Bestelling Nr : Nylon Care Opklapbare muursteun vario, demontabel, met vloersteun, met of zonder grondplaat, met/zonder papierrolhouder
Codes articles : Nylon Care Barre d'appui rabattable vario avec/sans platine de fixation, avec/sans pied escamotable

PG 3800	**met** grondplaat **avec** platine de fixation				**zonder** grondplaat **sans** platine de fixation			
	L=600 mm		**L=725 mm**		**L=850 mm**		**L=900 mm**	
	met grondplaat **avec** platine de fixation	**zonder** grondplaat **sans** platine de fixation	**met** grondplaat **avec** platine de fixation	**zonder** grondplaat **sans** platine de fixation	**met** grondplaat **avec** platine de fixation	**zonder** grondplaat **sans** platine de fixation	**met** grondplaat **avec** platine de fixation	**zonder** grondplaat **sans** platine de fixation
vloersteun 750 mm pied escamotable 750mm	**3500 510** 565,00 €	**3500 520** 534,00 €	**3500 530** 577,00 €	**3500 540** 546,00 €	**3500 550** 608,00 €	**3500 560** 576,00 €	**3500 570** 624,00 €	**3500 580** 593,00 €
Optinoneel Antibac En option avec protection Antibac	**4500 510** 631,00 €	**4500 520** 600,00 €	**4500 530** 650,00 €	**4500 540** 618,00 €	**4500 550** 682,00 €	**4500 560** 651,00 €	**4500 570** 700,00 €	**4500 580** 668,00 €
vloersteun 750 mm met toilet rol houder pied escamotable 750mm avec porte-rouleau	**3500 710** 587,00 €	**3500 720** 555,00 €	**3500 730** 615,00 €	**3500 740** 584,00 €	**3500 750** 652,00 €	**3500 760** 620,00 €	**3500 770** 667,00 €	**3500 780** 636,00 €
Optinoneel Antibac En option avec protection Antibac	**4500 710** 659,00 €	**4500 720** 627,00 €	**4500 730** 687,00 €	**4500 740** 657,00 €	**4500 750** 731,00 €	**4500 760** 700,00 €	**4500 770** 748,00 €	**4500 780** 716,00 €
vloersteun 800 mm pied escamotable 800mm	**3500 810** 565,00 €	**3500 820** 534,00 €	**3500 830** 577,00 €	**3500 840** 546,00 €	**3500 850** 608,00 €	**3500 860** 576,00 €	**3500 870** 624,00 €	**3500 880** 593,00 €
Optinoneel Antibac En option avec protection Antibac	**4500 810** 631,00 €	**4500 820** 600,00 €	**4500 830** 650,00 €	**4500 840** 618,00 €	**4500 850** 682,00 €	**4500 860** 651,00 €	**4500 870** 700,00 €	**4500 880** 668,00 €
vloersteun 800 mm met toilet rol houder pied escamotable 800 mm avec porte-rouleau	**3500 910** 587,00 €	**3500 920** 555,00 €	**3500 930** 615,00 €	**3500 940** 584,00 €	**3500 950** 652,00 €	**3500 960** 620,00 €	**3500 970** 667,00 €	**3500 980** 636,00 €
Optinoneel Antibac En option avec protection Antibac	**4500 910** 659,00 €	**4500 920** 627,00 €	**4500 930** 687,00 €	**4500 940** 657,00 €	**4500 950** 731,00 €	**4500 960** 700,00 €	**4500 970** 748,00 €	**4500 980** 716,00 €

Prijs excl. btw / Tarif public H.T.

Grondplaat en blinddeksel vario Platine de fixation aveugle et cache vario	Code	PG 3800
115 x 227 mm	**3501 200**	91,50 €
115 x 227 mm, Antibac	**4501 200**	109,00 €
115 x 227 mm	**3501 202**	113,00 €
115 x 227 mm, Antibac	**4501 202**	122,00 €
uitsluitend voor opklapbare muursteun met elektronische schakelaar vario, aansluiting met montageplaat (met frezen voor kabelgeleiding) exclusivement pour barres d'appui rabattables avec bouton de commande vario, branchement invisible par plaque de fixation (avec fraisage pour passage de câble)		
115 x 227 mm	**3501 205**	56,00 €
115 x 227 mm, Antibac	**4501 205**	74,50 €
Blinddeksel vario Cache aveugle vario		
88 x 178 x 15 mm	**3501 216**	34,75 €
Grondplaat vario Platine de fixation vario		
88 x 178 x 15 mm	**3501 217**	56,50 €
Grondplaat voor opklapbare muursteun met elektronische schakelaar vario, aansluiting met montageplaat (met frezen voor kabelgeleiding) Platine de fixation pour barres d'appui rabattables avec bouton de commande vario, branchement invisible par plaque de fixation (avec fraisage pour passage de câble)		

Nylon Care Grondplaat en blinddeksel vario

- 115 x 227 x 24 mm,
- hoogglans oppervlak van polyamide, optioneel met antibacteriële bescherming,
- blinde bevestigingsplaat met krasbestendige poedercoating met antibacteriële bescherming, meer onder hoofdstuk Informatie,
- verkrijgbaar in de Nylon-kleuren,
- bodemplaat van roestvrij staal, materiaal nr. 1.4301 (A2, AISI 304),
- normconforme afdichting van de boorgaten (DIN 18534-1) in combinatie met NORMBAU montagesets 7470 ...,
- voor toekomstige eenvoudige omwisseling van opklapbare muursteun vario, opklapbare douchezitje vario, muursteun vario.

ⓘ De montageset moet aan de hand van het type muur worden bepaald en afzonderlijk worden besteld, zie hoofdstuk 🛠.

Nylon Care Platine de fixation aveugle et cache vario

- 115 x 227 x 24 mm,
- surface ultra brillante en polyamide, en option avec protection antibactérienne intégrée,
- coloris : voir palette de teintes NORMBAU,
- platine de fixation en inox, qualité nº 1.4301 (A2-AISI 304),
- etanchéification des points de perçage conformément aux normes (DIN 18534-1) en combinaison avec les kits de fixation NORMBAU 7470 ...,
- pour une installation future simple avec barre d'appui rabattable vario, sièges de douche rabattable vario, barre d'appui murale vario.

ⓘ Le matériel de fixation doit être défini sur le chantier et adapté selon la configuration et la nature de la cloison, voir chapitre 🛠.

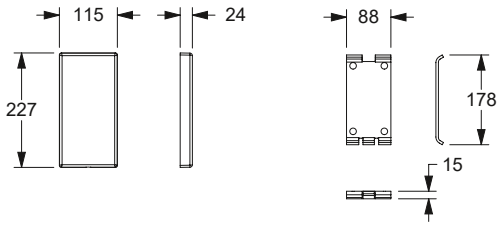

Verso Care Toiletrolhouder Verso Care Porte-rouleau	Code	PG 2000
PRH 98, Nylon 141 x 117 mm	**0449 120**	52,50 €
PRH 98, Nylon 141 x 117 mm, Antibac	**4449 120**	74,50 €

Toiletrolhouder voor muursteunen, achteraf monteerbaar

- 141 x 117 mm,
- gemaakt uit nylon, optionele permanente bescherming tegen bacteriën, meer onder hoofdstuk informatie,
- verkrijgbaar in de Nylon-kleuren,
- met zelfinstellende en onderhoudsvrije afrolrem.

Verso Care Porte-rouleau pour barre d'appui, montage ultérieur

- 141 x 117 mm,
- en nylon, en option avec protection antibactérienne intégrée,
- coloris : voir palette de teintes NORMBAU,
- avec système automatique de freinage au déroulement, sans entretien.

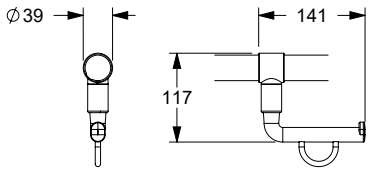

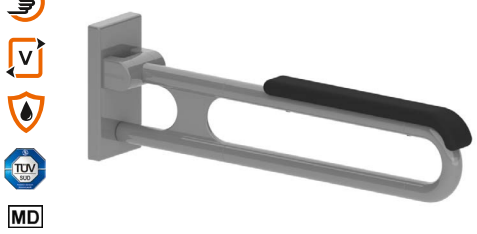

...**met** grondplaat
...**avec** platine de fixation

...**zonder** grondplaat
...**sans** platine de fixation

Opmerking
Versie **zonder grondplaat** alleen voor het later aanbrengen op een reeds aan-wezige grondplaat.

Remarque
Version **sans platine de fixation** uniquement pour un montage ultérieur sur la platine de fixation déjà installée.

Nylon Care Opklapbare muursteun vario, demontabel met soepele armsteun

Beschrijving zie uitvoering Nylon Care opklapbare muursteun vario, demontabel.

- met soepele armsteun, lengte 400 mm, breedte 57 mm, gemaakt uit PUR-integraalschuim, zwart,

Nylon Care Barre d'appui rabattable vario, amovible avec rembourrage de l'appui

Description voir version Nylon Care barre d'appui rabattable vario, amovible.

- avec rembourrage de l'appui en polyuréthanne, longueur 400 mm, largeur 57 mm, coloris noir,

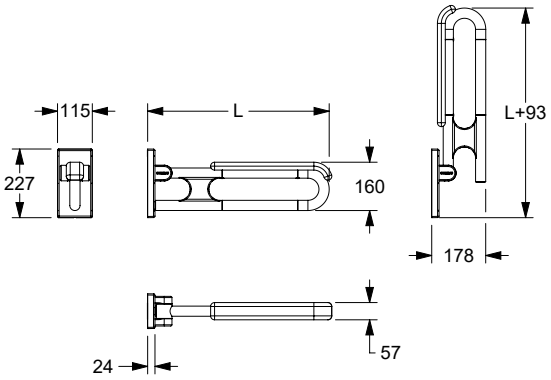

Bestelling Nr : Nylon Care Opklapbare muursteun vario, met of zonder grondplaat, met/zonder toilet rol houder
Codes articles Nylon Care Barre d'appui rabattable vario, avec ou sans platine de fixation, avec ou sans porte-rouleau

PG 3800	**met** Gronplaat / avec platine de fixation	**zonder** Gronplaat / sans platine de fixation	**met** Gronplaat / avec platine de fixation	**zonder** Gronplaat / sans platine de fixation	**met** Gronplaat / avec platine de fixation	**zonder** Gronplaat / sans platine de fixation	**met** Gronplaat / avec platine de fixation	**zonder** Gronplaat / sans platine de fixation
	met grondplaat / avec platine de fixation				**zonder** grondplaat / sans platine de fixation			
	L = 600 mm		**L = 725 mm**		**L = 850 mm**		**L = 900 mm**	
Opklapbare muursteun met soepele armsteun / barre d'apui rabattable avec rembourrage de l'apui	**3500 991** 594,00 €	**3500 992** 563,00 €	**3500 993** 610,00 €	**3500 994** 579,00 €	**3500 995** 639,00 €	**3500 996** 607,00 €	**3500 997** 653,00 €	**3500 998** 622,00 €
Optioneel Antibac / en option avec protection Antibac	**4500 991** 641,00 €	**4500 992** 610,00 €	**4500 993** 664,00 €	**4500 994** 633,00 €	**4500 995** 691,00 €	**4500 996** 659,00 €	**4500 997** 708,00 €	**4500 998** 677,00 €

Zender / **Télécommande**	Code	PG 2000
op later tijdstip monteerbaar/ pour montage ultérieur	**0449 010**	393,00 €

Zender

- pour poignées de soutien pliantes Inox Care et Nylon Care avec pictogramme pour le déclenchement du rinçage des WC
- 868,4 MHz radiozender voor kabelloze WC-doorspoeling,
- Afmeting behuizing : 85 x 46 x 17 mm.

compatibel met :
Geberit: 115.867.00.1, 115.869.00.1, 115.897.00.1, 115.898.00.1, 115.867.SN, 115.869.SN,
Grohe: 38759SD0,
Sanit: 05.042.00..0000, 05.014.00..0000, 05.015.00..0000,
Tece: 9.240.354, 9.240.355,
Viega: 696177

Télécommande

- pour poignées de soutien pliantes Inox Care et Nylon Care avec pictogramme pour le déclenchement du rinçage des WC
- télécommande sans fil 868,4 MHz permettant de déclencher la chasse d'eau,
- dimensions du boîtier : 85 x 46 x 17 mm.

compatible avec :
Geberit: 115.867.00.1, 115.869.00.1, 115.897.00.1, 115.898.00.1, 15.867.SN, 115.869.SN,
Grohe: 38759SD0,
Sanit: 05.042.00..0000, 05.014.00..0000, 05.015.00..0000,
Tece: 9.240.354, 9.240.355,
Viega: 696177

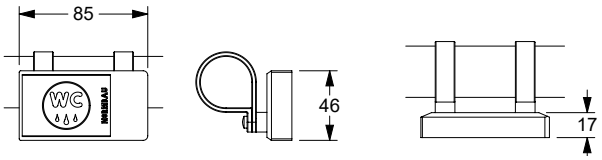

Prijs excl. btw / Tarif public H.T.

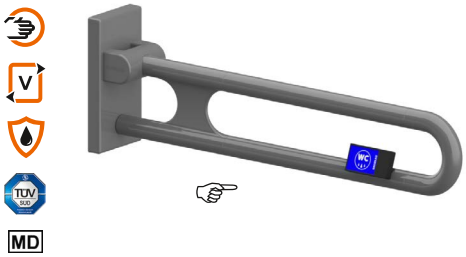

...**met** grondplaat
...avec platine de fixation

...**zonder** grondplaat
...sans platine de fixation

Nylon Care Opklapbare muursteun vario, demontabel, met zender

Nylon Care Barre d'appui rabattable vario, amovible, avec télécommande

met grondplaat
avec platine de fixation

L=600 mm ☜	**3501 110**	881,00 €
L=600 mm, Antibac ☜	**4501 110**	968,00 €
L=600 mm ☞	**3501 115**	881,00 €
L=600 mm, Antibac ☞	**4501 115**	968,00 €
L=725 mm ☜	**3501 130**	897,00 €
L=725 mm, Antibac ☜	**4501 130**	988,00 €
L=725 mm ☞	**3501 135**	897,00 €
L=725 mm, Antibac ☞	**4501 135**	988,00 €
L=850 mm ☜	**3501 150**	929,00 €
L=850 mm, Antibac ☜	**4501 150**	1025,00 €
L=850 mm ☞	**3501 155**	929,00 €
L=850 mm, Antibac ☞	**4501 155**	1025,00 €
L=900 mm ☜	**3501 170**	945,00 €
L=900 mm, Antibac ☜	**4501 170**	1038,00 €
L=900 mm ☞	**3501 175**	945,00 €
L=900 mm, Antibac ☞	**4501 175**	1038,00 €

zonder grondplaat
sans platine de fixation

L=600 mm ☜	**3501 120**	849,00 €
L=600 mm, Antibac ☜	**4501 120**	935,00 €
L=600 mm ☞	**3501 125**	849,00 €
L=600 mm, Antibac ☞	**4501 125**	935,00 €
L=725 mm ☜	**3501 140**	865,00 €
L=725 mm, Antibac ☜	**4501 140**	951,00 €
L=725 mm ☞	**3501 145**	865,00 €
L=725 mm, Antibac ☞	**4501 145**	951,00 €
L=850 mm ☜	**3501 160**	898,00 €
L=850 mm, Antibac ☜	**4501 160**	989,00 €
L=850 mm ☞	**3501 165**	898,00 €
L=850 mm, Antibac ☞	**4501 165**	989,00 €
L=900 mm ☜	**3501 180**	914,00 €
L=900 mm, Antibac ☜	**4501 180**	1004,00 €
L=900 mm ☞	**3501 185**	914,00 €
L=900 mm, Antibac ☞	**4501 185**	1004,00 €

Nylon Care Opklapbare muursteun vario, demontabel met zender

Beschrijving zie uitvoering Nylon Care opklapbare muursteun vario, demontabel.

- 868,4 MHz radiozender voor kabelloze WC-doorspoeling,
- Afmeting behuizing: 85 x 46 x 16 mm,
- links en rechts te gebruiken.

compatibel met :
Geberit: 115.867.00.1, 115.869.00.1, 115.897.00.1, 115.898.00.1, 115.867.SN, 115.869.SN,
Grohe: 38759SD0,
Sanit: 05.042.00..0000, 05.014.00..0000, 05.015.00..0000,
Tece: 9.240.354, 9.240.355,
Viega: 696177

ⓘ Kan achteraf worden uitgerust met toiletrolhouder 2050 300.

Nylon Care Barre d'appui rabattable vario amovible avec télécommande

Description voir version Nylon Care barre d'appui rabattable vario, amovible.

- avec télécommande sans fil 868,4 MHz permettant de déclencher la chasse d'eau,
- dimensions du boîtier : 85 x 46 x 16 mm,
- en version gauche ou droite.

compatible avec :
Geberit: 115.867.00.1, 115.869.00.1, 115.897.00.1, 115.898.00.1, 115.867.SN, 115.869.SN,
Grohe: 38759SD0,
Sanit: 05.042.00..0000, 05.014.00..0000, 05.015.00..0000,
Tece: 9.240.354, 9.240.355,
Viega: 696177

ⓘ Un porte-rouleau 0449120, 4449129 peut être adapté ultérieurement.

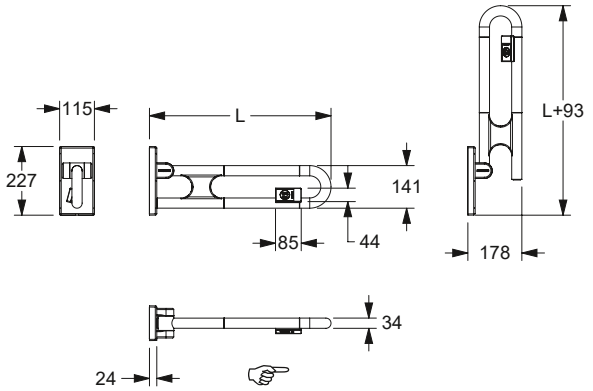

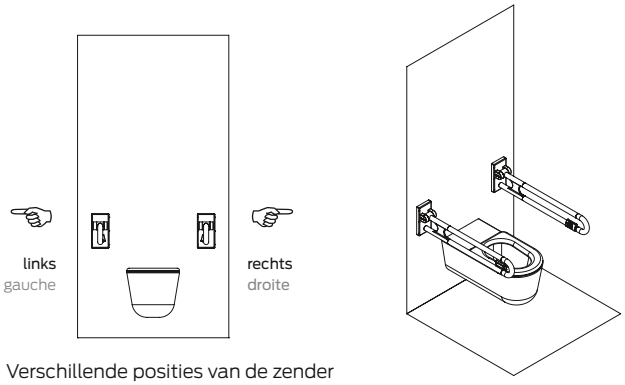

Verschillende posities van de zender bekeken van vooraanzicht van het toilet.

Indication du sens de la télécommande gauche/droite pour une personne se trouvant face aux toilettes.

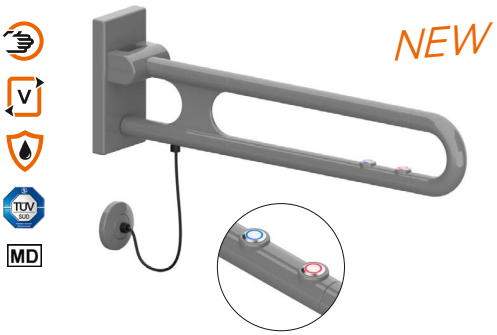

Nylon Care Opklapbare muursteun vario,

met LED elektronische schakelaar ter activering van een WC-spoeling, de optie als oproeptoets

Aansluiting met rozet

Beschrijving zie uitvoering Nylon Care opklapbare muursteun vario, demontabel.

- schakelaar met LED:
  - in de LED kleur rood voor de oproeptoets,
  - in de LED kleur blauw voor WC-spoeling,
- het permanent verlichte LED-lampje zorgt voor een betere vindbaarheid en oriëntatie,
- aansluiting met rozet Ø 80mm,
- spiraalkabel 8-draads 0,14 mm² voor stuurspanning tot 24 V,
- beschermingklasse IP67.

ⓘ Kan geleverd worden met één of twee e-buttons.
E-buttons met de "normaal open" functie worden voornamelijk gebruikt voor toiletspoelingen. De functie "normaal gesloten contact" wordt vooral gebruikt voor oproepsystemen, omdat een onderbreking in het circuit (bijvoorbeeld door een storing) niet onopgemerkt blijft.
Op aanvraag ook leverbaar zonder bodemplaat.

Nylon Care Barre d'appui rabattable vario,

avec boutons de commande LED pour chasse d'eau et appel d'urgence

Avec rosace

Description voir version Nylon Care barre d'appui rabattable vario, amovible.

- boutons avec LED :
  - LED de couleur rouge pour appel d'urgence,
  - LED de couleur bleue pour chasse d'eau,
- la lumière LED allumée en permanence permet de mieux trouver et de mieux s'orienter,
- branchement invisible par rosace Ø 80 mm,
- câble torsadé 8 brins, 0,14 mm², pour commande 24 V,
- Indice de protection IP67.

ⓘ Peut être livré avec 1 ou 2 boutons poussoirs électriques. Les boutons poussoirs électriques avec la fonction « contact fermé » sont principalement utilisés pour les chasses d'eau. La fonction « contact ouvert » est privilégiée pour les installations des boutons d'appel, car une interruption du circuit électrique (par exemple en raison d'un défaut) ne passe pas inaperçue.
Sur demande, également livrable en version sans platine de fixation.

Verborgen aansluiting **met rozet** met 1 elektronische schakelaar
Raccordement caché **avec rosace** avec un bouton de commande

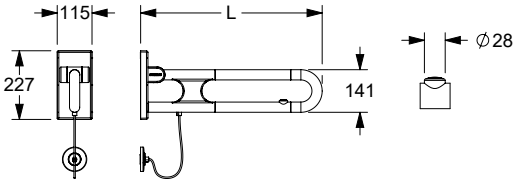

Verborgen aansluiting **met rozet** met 1 elektronische schakelaar
Raccordement caché **avec rosace** avec un bouton de commande

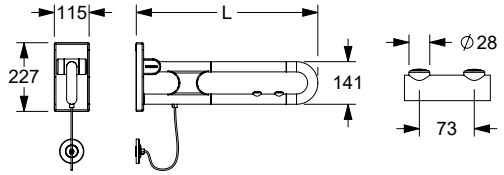

functies van de elektronische schakelaar /
boutons de commande

NO-contact /
contact fermé

NC-contact /
contact ouvert

Functies van de elektronische schakelaar Boutons de commande	Kleurknop van de elektronische schakelaar Couleurs des boutons de commande	Met grundplaat Avec platine de fixation			
		600 mm	**725 mm**	**850 mm**	**900 mm**
Oproep (NO-contact) Appel d'urgence (contact fermé)		**3502 766** 697,00 €	**3502 776** 712,00 €	**3502 786** 741,00 €	**3502 796** 755,00 €
optinoneel Antibac En option avec protection Antibac		**4502 766** 773,00 €	**4502 776** 789,00 €	**4502 786** 822,00 €	**4502 796** 838,00 €
Oproep (NC-contact) Appel d'urgence (contact ouvert)		**3502 763** 697,00 €	**3502 773** 712,00 €	**3502 783** 741,00 €	**3502 793** 755,00 €
optinoneel Antibac En option avec protection Antibac		**4502 763** 773,00 €	**4502 773** 789,00 €	**4502 783** 822,00 €	**4502 793** 838,00 €
WC (NO-contact) WC (contact fermé)		**3502 761** 697,00 €	**3502 771** 712,00 €	**3502 781** 741,00 €	**3502 791** 755,00 €
optinoneel Antibac En option avec protection Antibac		**4502 761** 773,00 €	**4502 771** 789,00 €	**4502 781** 822,00 €	**4502 791** 838,00 €
WC (NO-contact) en oproep (NO-contact) WC (contact fermé) et appel d'urgence (contact fermé)		**3502 767** 832,00 €	**3502 777** 848,00 €	**3502 787** 878,00 €	**3502 797** 891,00 €
optinoneel Antibac En option avec protection Antibac		**4502 767** 924,00 €	**4502 777** 941,00 €	**4502 787** 974,00 €	**4502 797** 989,00 €
WC (NO-contact) en oproep (NC-contact) WC (contact fermé) et appel d'urgence (contact ouvert)		**3502 765** 832,00 €	**3502 775** 848,00 €	**3502 785** 878,00 €	**3502 795** 891,00 €
optinoneel Antibac En option avec protection Antibac		**4502 765** 924,00 €	**4502 775** 941,00 €	**4502 785** 974,00 €	**4502 795** 989,00 €

Geplande uitwisselbare systemen voor E-knoppen: zie pagina 475.
Systèmes compatibles avec les boutons de commande, voir page 475.

Prijs excl. btw / Tarif public H.T.

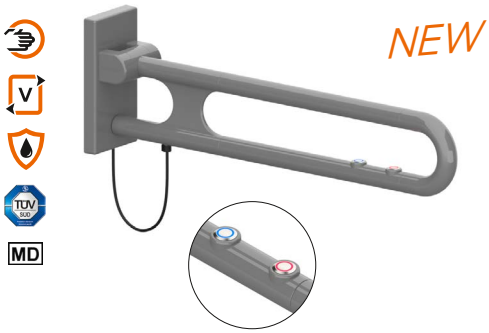

Nylon Care Opklapbare muursteun vario,

met LED elektronische schakelaar ter activering van een WC-spoeling, de optie als oproeptoets

Aansluiting met montageplaat

Beschrijving zie uitvoering Nylon Care opklapbare muursteun vario, demontabel.

- schakelaar met LED:
  - in de LED kleur rood voor de oproeptoets,
  - in de LED kleur blauw voor WC-spoeling,
- het permanent verlichte LED-lampje zorgt voor een betere vindbaarheid en oriëntatie,
- spiraalkabel 8-draads 0,14 mm² voor stuurspanning tot 24 V,
- beschmeringklasse IP67.

ⓘ NORMBAU Opklapbare muursteunen vario, demontabel, kunnen met 1 of 2 E-schakelaar worden geleverd. NORMBAU E-schakelaar met de functie »sluiter« wordt voornamelijk voor WC-spoelingen gebruikt of kan met een vrij te definiëren optie worden ingevuld.
De uitvoering functie »opener« wordt overwegend bij belsystemen gebruikt.

Nylon Care Barre d'appui rabattable vario,

avec boutons de commande LED pour chasse d'eau et appel d'urgence

Avec plaque de montage

Description voir version Nylon Care barre d'appui rabattable vario, amovible.

- boutons avec LED :
  - LED de couleur rouge pour appel d'urgence,
  - LED de couleur bleue pour chasse d'eau,
- la lumière LED allumée en permanence permet de mieux trouver et de mieux s'orienter,
- câble torsadé 8 brins, 0,14 mm², pour commande 24 V,
- Indice de protection IP67.

ⓘ Peut être livré avec 1 ou 2 boutons poussoirs électriques.
Les boutons poussoirs électriques avec la fonction « contact fermé » sont principalement utilisés pour les chasses d'eau. La fonction « contact ouvert » est privilégiée pour les installations des boutons d'appel, car une interruption du circuit électrique (par exemple en raison d'un défaut) ne passe pas inaperçue.
Sur demande, également livrable en version sans platine de fixation.

Aansluiting **met montageplaat verdekt** met 1 elektronische schakelaar / Branchement **par plaque de fixation** avec un bouton de commande

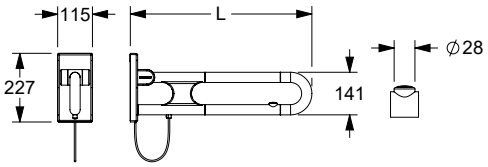

Aansluiting **met montageplaat verdekt** met 2 elektronische schakelaar / Branchement **par plaque de fixation** avec deux boutons de commande

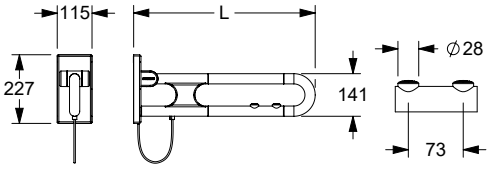

functies van de elektronische schakelaar / boutons de commande

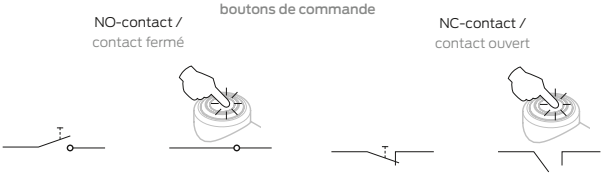

Functies van de elektronische schakelaar Boutons de commande	Kleurknop van de elektronische schakelaar Couleurs des boutons de commande	Met grundplaat Avec platine de fixation			
		600 mm	**725 mm**	**850 mm**	**900 mm**
Oproep (NO-contact) Appel d'urgence (contact fermé)		**3502 866** 697,00 €	**3502 876** 712,00 €	**3502 886** 741,00 €	**3502 896** 755,00 €
optinoneel Antibac En option avec protection Antibac		**4502 866** 773,00 €	**4502 876** 789,00 €	**4502 886** 822,00 €	**4502 896** 838,00 €
Oproep (NC-contact) Appel d'urgence (contact ouvert)		**3502 863** 697,00 €	**3502 873** 712,00 €	**3502 883** 741,00 €	**3502 893** 755,00 €
optinoneel Antibac En option avec protection Antibac		**4502 863** 773,00 €	**4502 873** 789,00 €	**4502 883** 822,00 €	**4502 893** 838,00 €
WC (NO-contact) WC (contact fermé)		**3502 861** 697,00 €	**3502 871** 712,00 €	**3502 881** 741,00 €	**3502 891** 755,00 €
optinoneel Antibac En option avec protection Antibac		**4502 861** 773,00 €	**4502 871** 789,00 €	**4502 881** 822,00 €	**4502 891** 838,00 €
WC (NO-contact) en oproep (NO-contact) WC (contact fermé) et appel d'urgence (contact fermé)		**3502 867** 832,00 €	**3502 877** 848,00 €	**3502 887** 878,00 €	**3502 897** 891,00 €
optinoneel Antibac En option avec protection Antibac		**4502 867** 924,00 €	**4502 877** 941,00 €	**4502 887** 974,00 €	**4502 897** 989,00 €
WC (NO-contact) en oproep (NC-contact) WC (contact fermé) et appel d'urgence (contact ouvert)		**3502 865** 832,00 €	**3502 875** 848,00 €	**3502 885** 878,00 €	**3502 895** 891,00 €
optinoneel Antibac En option avec protection Antibac		**4502 865** 924,00 €	**4502 875** 941,00 €	**4502 885** 974,00 €	**4502 895** 989,00 €

Nadere Omschrijving zie hoofdstuk Informations détaillées voir chapitre	Muur en muurtextuur / Murs - composition de la paroi				
	Muur uitvolle steen Maçonnerie pleine	Muur uit beton korrelsteen Maçonnerie creuse	Voorwandmontage Fixation par l'avant sur cloisons légères		
	– Béton ≥ B 15 – Volle baksteen ≥ Mz 12 – Kalkzand - volsteen ≥ KS 12 – Natuursteen met dichte voeg – puimsteen – béton ≥ B 15 – brique pleine ≥ Mz 12 – brique silico-calcaire pleine ≥ KS 12 – pierre naturelle avec une structure solide	– Beton korrelsteen KSL ≥ 12 – Holle baksteen HLz ≥ 12 – Holle betonkorrelsteen ≥ Hbl4, Hbn4 – Andere holle stenen – brique silico-calcaire creuse KSL ≥ 12, – brique creuse HLz ≥ 12 – pierre creuse ≥ Hbl4, Hbn4 – autres briques creuses	Bevestigingsplaat uit meervoudig verlijmde hout avec renfort en bois dur (panneau de contreplaqué de plusieurs épaisseurs encollées)	Bevestigingsplaat van staal avec renfort acier	zonder wandversteviging sans renfort
Opklapbare muursteun/ Barre d'appui rabattable 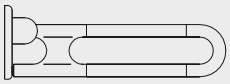	**Montageset / Kit de fixation** **0447 690** 25,50€ 1 Set / kit	**Montageset / Kit de fixation** **0447 990** 87,00 € **met** injectiepluggen* **avec** cartouche de mortier* **Montageset / Kit de fixation** **0447 980** 56,50 € **zonder** injectiepluggen **sans** cartouche de mortier 1 Set / kit	**Montageset / Kit de fixation** **0447 750** 19,50 € 1 Set / kit	**Montageset / Kit de fixation** **0447 680** 17,00 € 1 Set / kit	
Grondplaat met blinde bevestigingsplaat / Plaque de fixation aveugle avec sous-plaque Code 0300 479 	1 Set / kit	1 Set / kit	1 Set / kit	1 Set / kit	
Montageplaat voor de bevestiging van – Muursteun-/Opklapbare muursteun, – Opklapbare douchegordijnsteun Plaque de fixation pour – barre d'appui rabatt./murale – tringle rabattable					**Montageplaat** **Plaque de fixation** 200 x 850 mm **7448 480** 350,00 € 1 Set / kit

* Let op: artikel met uiterste datum
* Attention : produit avec date de péremption

Prijs excl. btw / Tarif public H.T.

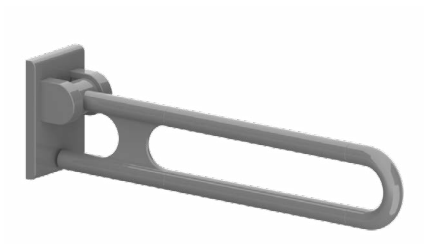

Opklapbare muursteun Barre d'appui rabattable	Code	PG 0700
L= 600 mm	**0300 471**	394,00 €
L= 600 mm, Antibac	**4300 471**	441,00 €
L= 725 mm	**0300 472**	410,00 €
L= 725 mm, Antibac	**4300 472**	464,00 €
L= 850 mm *	**0300 473**	439,00 €
L= 850 mm, Antibac *	**4300 473**	491,00 €
L= 900 mm	**0300 474**	453,00 €
L= 900 mm, Antibac	**4300 474**	508,00 €

...met toiletrolhouder /...avec porte-rouleau

L= 600 mm	**0300 475**	418,00 €
L= 600 mm, Antibac	**4300 475**	470,00 €
L= 725 mm	**0300 476**	446,00 €
L= 725 mm, Antibac	**4300 476**	498,00 €
L= 850 mm *	**0300 477**	482,00 €
L= 850 mm, Antibac *	**4300 477**	522,00 €
L= 900 mm	**0300 478**	497,00 €
L= 900 mm, Antibac	**4300 478**	535,00 €

Nylon Care 300 Opklapbare muursteun

- lengte 600, 725, 850 en 900 mm, Ø 34 mm,
- gemaakt uit nylon, optionele permanente bescherming tegen bacteriën, meer onder hoofdstuk informatie,
- verkrijgbaar in de Nylon-kleuren,
- zowel links als rechts bruikbaar,
- met een tegen roest beschermde stalen kern,
- 177 mm vooruitspringend in opgeklapte stand,
- met instelbare rem,
- met staalversterkt montageplaatje voor driepuntsbevestiging,
- kan in voorgemonteerde schroeven worden gehangen,
- met nylon afdekkap voor verborgen bevestiging,
- alternatief met toiletrolhouder, met een zelfregelende en onderhoudsvrije rem,
- alternatief met vloersteun,
- * lengte 850 mm, conform DIN 18040 1-2,
- belastbaarheid: max. 100 kg volgens ISO 17966:2016, statisch geatest tot 150 kg,
- geproduceerd in overeenstemming met Verordening (EU) 2017/745 betreffende medische hulpmiddelen,
- TÜV produktcontrole certificaat,
- Levering zonder schroeven en pluggen.

De montageset moet aan de hand van het type muur worden bepaald en afzonderlijk worden besteld, zie 🔧.

Meer informatie over het product is te vinden in de montage handleiding, die beschikbaar is op **www.extranet.normbau.de** en kan worden gedownload.

Nylon Care 300 Barre d'appui rabattable

- longueurs 600, 725, 850 et 900 mm, Ø 34 mm,
- en nylon, tube lisse, en option avec protection antibactérienne intégrée, voir chapitre information,
- coloris : voir palette de teintes Nylon,
- réversible gauche/droite,
- avec noyau continu en acier anti-corrosif,
- en position relevée saillie de 177 mm,
- avec système de freinage réglable,
- munie d'une plaque de montage en nylon avec renfort acier à trois points de fixation,
- à accrocher sur des vis prémontées, la barre peut être retirée de la plaque de montage sans dévisser.
- avec cache en nylon pour fixation invisible,
- en variante, avec porte-rouleau, avec système automatique de freinage au déroulement, sans entretien,
- également livrable avec pied escamotable,
- capacité de charge : max. 100 kg selon ISO 17966:2016, testé statiquement jusqu'à 150 kg,
- production conforme au règlement (EU) 2017/745 relatif aux dispositifs médicaux,
- produit certifié TÜV PRODUCT SERVICE,
- vis et chevilles non fournies.

Le matériel de fixation doit être défini sur le chantier et adapté selon la configuration et la nature de la cloison. Les kits de fixation sont à commander séparément, voir 🔧.

Vous trouverez des informations plus détaillées sur ce produit dans la notice de montage à télécharger sous **www.extranet.normbau.de**.

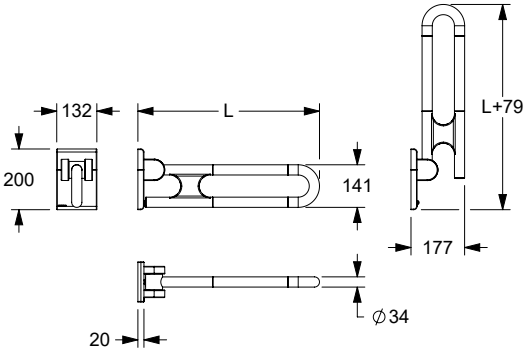

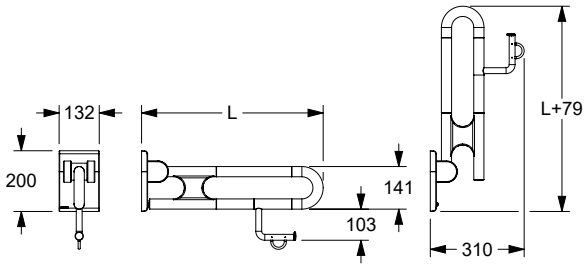

Nylon Care 300 Opklapbare muursteun met vloersteun

Beschrijving zie opklapbare muursteun

- opklapbaar muusteun met vloersteun voor standaardhoogte van 750 en 800 mm,
- max. toelaatbare belasting : 100 kg,

ⓘ Deze vloersteun wordt geleverd op een standaardhoogte van 750 en 800 mm. Indien een andere hoogte gewenst is, gelieve deze dan uitdrukkelijk te vermelden. De vloersteun moet samen met de opklapbare steun besteld worden.

Nylon Care Barre d'appui rabattable avec pied escamotable

Descriptif idem barres d'appui rabattables

- Barre d'appui rabattable avec pied escamotable (750 et 800 mm)
- charge maximale 100 kg,

ⓘ Si une fixation murale satisfaisante n'est pas possible, les barres d'appui rabattables de la série 300 peuvent être livrées avec un pied escamotable. Cette barre d'appui rabattable a une hauteur standard de 750 et 800 mm. Le pied escamotable est livré avec la barre d'appui rabattable et ne peut pas être ajouté ultérieurement.

Opklapbare muursteun met vloersteun
Barre d'appui rabattable avec pied escamotable

Code PG 0700

...met vloersteun
...avec pied escamotable

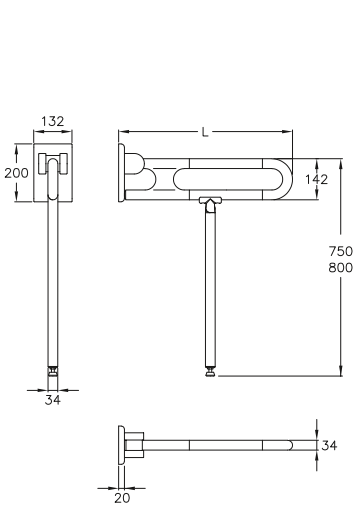

...met vloersteun en toiletrolhouder
...avec pied escamotable et porte-rouleau

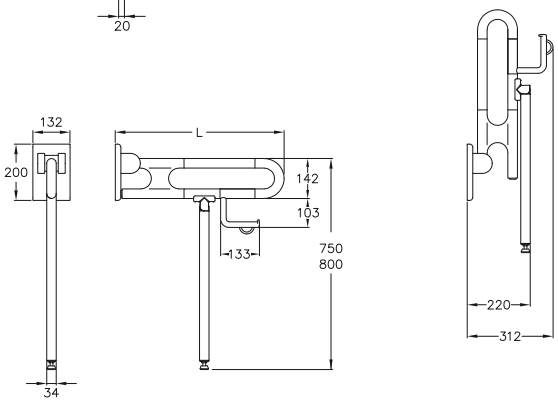

Opklapbare muursteun Barre d'appui rabattable	standaardhoogte Hauteur de fixation	L= 600 mm	L= 725 mm	L= 850 mm	L= 900 mm
...met vloersteun ...avec pied escamotable	750 mm	**0300 451** 565,00 €	**0300 452** 577,00 €	**0300 453** 608,00 €	**0300 454** 624,00 €
antibacteriëel optioneel *en option Antibac*		**4300 451** 631,00 €	**4300 452** 650,00 €	**4300 453** 682,00 €	**4300 454** 700,00 €
...met vloersteun en toiletrolhouder ...avec pied escamotable et porte-rouleau		**0300 455** 587,00 €	**0300 456** 615,00 €	**0300 457** 652,00 €	**0300 458** 667,00 €
antibacteriëel optioneel *en option Antibac*		**4300 455** 659,00 €	**4300 456** 687,00 €	**4300 457** 731,00 €	**4300 458** 748,00 €
...met vloersteun ...avec pied escamotable	800 mm	**0300 431** 565,00 €	**0300 432** 577,00 €	**0300 433** 608,00 €	**0300 434** 624,00 €
antibacteriëel optioneel *en option Antibac*		**4300 431** 631,00 €	**4300 432** 650,00 €	**4300 433** 682,00 €	**4300 434** 700,00 €
...met vloersteun en toiletrolhouder ...avec pied escamotable et porte-rouleau		**0300 435** 587,00 €	**0300 436** 615,00 €	**0300 437** 652,00 €	**0300 438** 667,00 €
antibacteriëel optioneel *en option Antibac*		**4300 435** 659,00 €	**4300 436** 687,00 €	**4300 437** 731,00 €	**4300 438** 748,00 €

Prijs excl. btw / Tarif public H.T.

Toiletrolhouder voor muursteunen, achteraf monteerbaar

- 141 x 117 mm,
- gemaakt uit nylon, optionele permanente bescherming tegen bacteriën, meer onder hoofdstuk informatie,
- verkrijgbaar in de Nylon-kleuren,
- met zelfinstellende en onderhoudsvrije afrolrem.

Porte-rouleau pour barre d'appui, montage ultérieur

- 141 x 117 mm,
- en nylon, en option avec protection antibactérienne intégrée, informations voir chapitre information,
- coloris : voir palette de teintes Nylon,
- avec système automatique de freinage au déroulement, sans entretien.

Toiletrolhouder Porte-rouleau	Code	PG 2000
PRH 98, Nylon 141 x 117 mm	**0449 120**	52,50 €
PRH 98, Nylon 141 x 117 mm, Antibac	**4449 120**	74,50 €

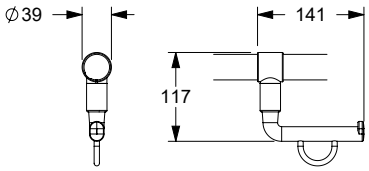

Zender

- pour poignées de soutien pliantes Inox Care et Nylon Care avec pictogramme pour le déclenchement du rinçage des WC
- 868,4 MHz radiozender voor kabelloze WC-doorspoeling,
- Afmeting behuizing : 85 x 46 x 17 mm.

compatibel met :
Geberit: 115.867.00.1, 115.869.00.1, 115.897.00.1, 115.898.00.1, 115.867.SN, 115.869.SN,
Grohe: 38759SD0,
Sanit: 05.042.00..0000, 05.014.00..0000, 05.015.00..0000,
Tece: 9.240.354, 9.240.355,
Viega: 696177

Télécommande

- pour poignées de soutien pliantes Inox Care et Nylon Care avec pictogramme pour le déclenchement du rinçage des WC
- télécommande sans fil 868,4 MHz permettant de déclencher la chasse d'eau,
- dimensions du boîtier : 85 x 46 x 17 mm.

compatible avec :
Geberit: 115.867.00.1, 115.869.00.1, 115.897.00.1, 115.898.00.1, 15.867.SN, 115.869.SN,
Grohe: 38759SD0,
Sanit: 05.042.00..0000, 05.014.00..0000, 05.015.00..0000,
Tece: 9.240.354, 9.240.355,
Viega: 696177

Zender Télécommande	Code	PG 2000
op later tijdstip monteerbaar/ pour montage ultérieur	**0449 010**	393,00 €

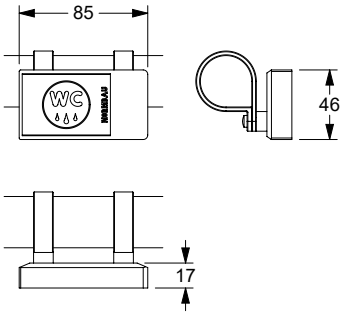

Rugleuning Dossier	Code	PG 0700
520 x 210 x 150 mm polster zwart rembourrage col. noir	**0300 416**	358,00 €
520 x 210 x 150 mm polster lichtgrijs rembourrage col. gris clair	**0300 417**	358,00 €
520 x 210 x 220 mm polster zwart rembourrage col. noir	**0300 418**	374,00 €
520 x 210 x 220 mm polster lichtgrijs rembourrage col. gris clair	**0300 419**	374,00 €
545 x 210 x 150 mm met soepele bekleding kleur zwart rembourrage en coloris noir	**0300 420**	358,00 €
545 x 210 x 150 mm met soepele bekleding kleur lichtgrijs rembourrage en coloris gris clair	**0300 421**	358,00 €
545 x 210 x 220 mm Polster zwart rembourrage en coloris noir	**0300 422**	374,00 €
545 x 210 x 220 mm Polster lichtgrijs rembourrage en coloris gris clair	**0300 423**	374,00 €

Rugleuning

- 520 x 210 x 150 mm,
  520 x 210 x 220 mm,
  545 x 210 x 150 mm,
  545 x 210 x 220 mm, Ø 32 mm,
- roestvrij stalen buizen, grondstof nº 1.4301 (A2, AISI 304) met krasbestendige poedercoating in zwart (016), manhattan (067) donkergrijs (018) of wit (019), met lichtgrijze of zwarte bekleding,
- met antracietkleurig polster uit PUR-integraalschuim,
- zonder rozetten, verborgen fixatie, met inbus schroef gemonteerd van beneden,
- schroeven uit roestvrij staal,
- montagekit is geschikt voor wandmontage
- conform DIN 18040-1 .

Dossier

- 520 x 210 x 150 mm,
  520 x 210 x 220 mm,
  545 x 210 x 150 mm,
  545 x 210 x 220 mm, Ø 32 mm,
- tube inox qualité nº 1.4301 (A2-AISI 304) avec revêtement thermolaqué anti-rayure, en coloris noir (016), manhattan (067), gris foncé (018), blanc (019),
- avec rembourrage en polyuréthanne gris clair ou noir,
- sans rosaces, fixation invisible par le bas avec vis pointeau,
- vis en inox,
- livraison avec matériel de fixation adapté pour bâti-support,
- conforme à la norme DIN 18040-1.

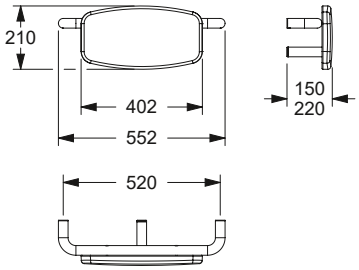

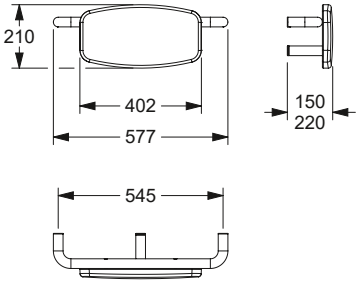

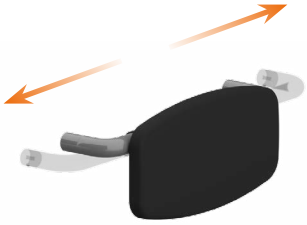

NEW

Nylon Care Rugleuning, verstelbaar

- 460 - 660 x 210 x 150 mm,
  460 - 660 x 210 x 220 mm, Ø 34 mm,
- nylon buizen,
- verkrijgbaar in de nylon kleuren,
- met antracietkleurig polster uit PUR-integraalschuim,
- verborgen fixatie, met inbus schroef gemonteerd van beneden,
- levering met Bevestigingsmateriaal voor Voorwandmontage,
- conform DIN 18040-1 .

Nylon Care Dossier, réglable

- 460 - 660 x 210 x 150 mm,
  460 - 660 x 210 x 220 mm, Ø 34 mm,
- tube nylon,
- disponible dans les couleurs nylon,
- avec rembourrage en polyuréthanne noir,
- fixation invisible par le bas avec vis pointeau,
- livré avec matériel de montage adapté à l'installation en applique,
- conforme à la norme DIN 18040-1.

Rugleuning, verstelbaar Dossier, réglable	Code	PG 0700
460 - 660 x 210 x 150 mm	**0300 365**	398,00 €
460 - 660 x 210 x 220 mm	**0300 366**	408,00 €

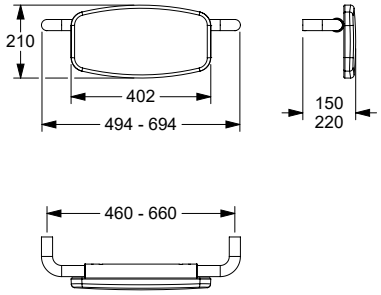

NEW

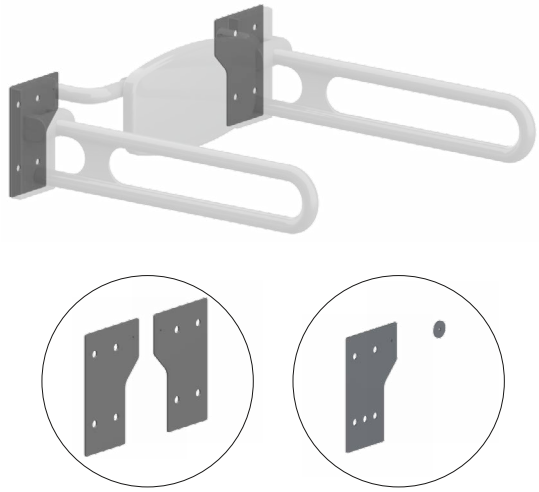

Nylon Care rugleuning, adapterset

- Afmeting 227 x 155 mm,
- voor bevestiging aan twee opklapbare muursteun **of**
  voor bevestiging aan één opklapbare muursteun en aan de muur,
- tussenplaten van roestvrij staal, voor bevestiging van de verstelbare rugleuning direct aan de opklapbare muursteun,
- krasbestendige poedercoating,
- verkrijgbaar in de Nylon-kleuren 016, 018, 019, 067,
- voor wandmontage boven WC volgens DIN 18040-1/ONORM B1600,
- verborgen schroefverbinding,
- geleverd met schroeven met verzonken kop M6 voor bevestiging aan de tussenplaten aan beide zijden,
- geleverd met schroeven met verzonken kop M6 en afstandhouder voor bevestiging aan de tussenplaat aan één zijde.

Nylon Care Dossier, kit d'adaptation

- Dimensions 227 x 155 mm,
- pour la fixation à deux barres d'appui rabattables **ou**
- pour la fixation à une barre d'appui rabattable et au mur,
- plaques intermédiaires en acier inoxydable, pour fixer le dossier réglable directement sur la barre d'appui rabattable,
- revêtement en poudre résistant,
- disponible dans les couleurs Nylon 016, 018, 019, 067,
- pour montage mural au-dessus des WC selon DIN 18040-1/ONORM B1600,
- vissage invisible,
- livraison avec vis à tête fraisée M6 pour la fixation des deux côtés sur les plaques intermédiaires,
- livraison avec vis à tête fraisée M6 et pièce d'écartement pour la fixation unilatérale sur la plaque intermédiaire.

Rugleuning, adapterset Dossier, kit d'adaption	Code	PG 7000
Set adapterplaten Set plaques d'adaption	**0300 367**	107,00 €
Set adapterplaat & afstandhouderk Set plaque d'adaption & Cale-support	**0300 368**	69,00 €

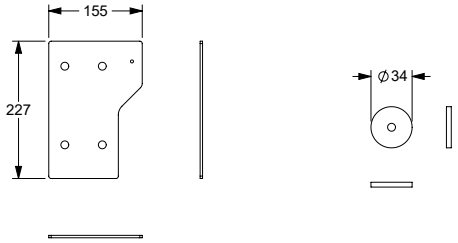

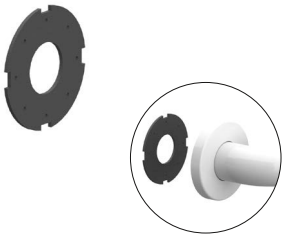

Afdichting

- Ø 62 mm,
- zelfklevend met bescherfolie,
- van celrubber EPDM, kleur zwart,
- voor normconforme afdichting van de boorgaten (DIN 18534-1),
- ook voor voegen geschikt,
- voor alle Nylon Care producten met rozet Ø 70 mm te gebruiken,
- verpakking eenheid 10 of 50 stuks.

Rondelle d'étanchéité

- Ø 62 mm,
- autocollant, avec film support,
- en caoutchouc cellulaire EPDM, couleur noir,
- permet d'étanchéifier les points de perçage conformément aux normes (DIN 18534-1),
- également utilisable sur des joints,
- utilisable pour tous les produits Nylon Care avec rosace Ø 70 mm,
- unité d'emballage 10 ou 50 pièces.

Afdichting Rondelle d'étanchéité	Code	
62 x 2 mm 10 stuks 10 pièces	**0300 901**	17,50 €
62 x 2 mm 50 stuks 50 pièces	**0300 910**	61,00 €

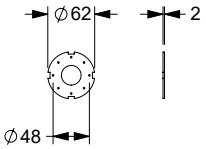

Steungreep
Poignée de sécurité

a1 / mm	a2 / mm	a3 / mm		Antibac	Code	PG 0700
360		360			**0300 642**	197,00 €
360		360		●	**4300 642**	216,00 €
360		700			**0300 641**	213,00 €
360		700		●	**4300 641**	240,00 €
500		750			**0300 650**	233,00 €
500		750		●	**4300 650**	262,00 €
500		950			**0300 685**	254,00 €
500		950		●	**4300 685**	282,00 €
300-900		300-900			**0300 364**	292,00 €
300-900		300-900		●	**4300 364**	326,00 €

Steungreep

- 360 x 360 mm, 90°, Ø 34 mm, met twee bevestigingspunten,
- 360 x 700 mm, 90°, Ø 34 mm, 500 x 750 mm, 90°, Ø 34 mm, 500 x 950 mm, 90°, Ø 34 mm, met drie bevestigingspunten,
- gemaakt uit nylon, optionele permanente bescherming tegen bacteriën, meer onder hoofdstuk informatie,
- verkrijgbaar in de Nylon-kleuren,
- zowel links als rechts bruikbaar,
- met een tegen roest beschermde stalen kern,
- met vezelversterkte kunststof rozetten Ø 70 mm voor verborgen bevestiging,
- met Afdichting voor normconforme afdichting van de boorgaten (DIN 18534-1),
- max. toelaatbare belasting : 125 kg,
- geproduceerd in overeenstemming met Verordening (EU) 2017/745 betreffende medische hulpmiddelen,
- voldoet aan de vereisten van DIN 18040,
- schroeven uit roestvrij staal,
- Levering met edelstaal torxschroeven Ø 6 x 70 mm en pluggen voor massieve wanden.

ⓘ toiletrolhouder 0449 120 kan later aan deze mursteun toegevoegd worden, optionele permanente bescherming tegen bacteriën.

Poignée de sécurité

- 360 x 360 mm, 90°, Ø 34 mm, avec deux points de fixation,
- 360 x 700 mm, 90°, Ø 34 mm, 500 x 750 mm, 90°, Ø 34 mm, 500 x 950 mm, 90°, Ø 34 mm, avec trois points de fixation,
- en nylon, tube lisse, en option avec protection antibactérienne intégrée, informations voir chapitre information,
- coloris : voir palette de teintes Nylon,
- réversible gauche/droite,
- avec noyau continu en acier anti-corrosif,
- avec rosaces en matière plastique renforcée de fibres Ø 70 mm pour fixation invisible,
- avec Rondelle d'étanchéité permet d'étanchéifier les points de perçage conformément aux normes (DIN 18534-1),
- vis en inox,
- charge maximale 125 kg,
- production conforme au règlement (EU) 2017/745 relatif aux dispositifs médicaux,
- conforme aux exigences de la norme DIN 18040,
- livraison avec vis inox TORX Ø 6 x 70 mm et chevilles pour matériaux de construction pleins.

ⓘ Un porte-rouleau 0449 120 peut être adapté ultérieurement, en option avec protection antibactérienne.

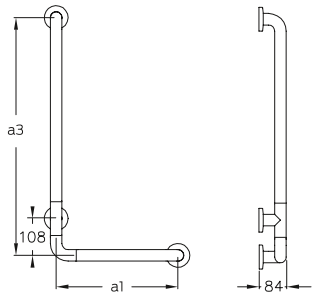

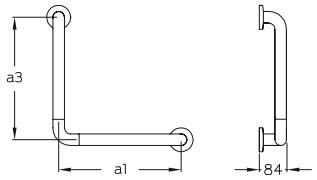

Steungreep
Poignée de maintien

a1 / mm	a2 / mm	a3 / mm		Antibac	Code	PG 0700
579		336			**0300 643**	214,00 €
579		336		●	**4300 643**	241,00 €
336		336			**0300 644**	212,00 €
336		336		●	**4300 644**	238,00 €

Steungreep

- 579 x 336 mm, 135º, Ø 34 mm,
  336 x 336 mm, 135º, Ø 34 mm,
- met drie bevestigingspunten,
- nadere omschrijving zie boven.

Poignée de maintien

- 579 x 336 mm, 135º, Ø 34 mm,
  336 x 336 mm, 135º, Ø 34 mm,
- avec trois points de fixation,
- pour plus d'informations voir ci-dessus.

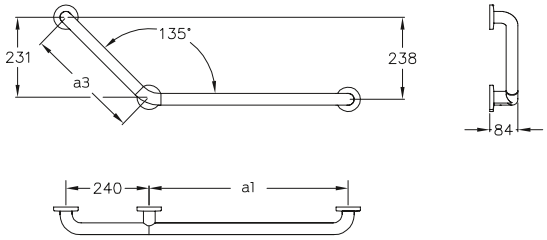

Steungreep
Poignée de maintien

a1 / mm	a2 / mm	a3 / mm		Antibac	Code	PG 0700
300					**0300 633**	92,50 €
300				●	**4300 633**	103,00 €
400					**0300 634**	106,00 €
400				●	**4300 634**	119,00 €
500					**0300 635**	110,00 €
500				●	**4300 635**	123,00 €
600					**0300 636**	116,00 €
600				●	**4300 636**	129,00 €

Steungreep

- asmaat (a) 300, 400, 500 en 600 mm, Ø 34 mm,
- gemaakt uit nylon, optionele permanente bescherming tegen bacteriën, meer onder hoofdstuk informatie,
- gladde uit voering,
- verkrijgbaar in de Nylon-kleuren,
- met een tegen roest beschermde stalen kern,
- met vezelversterkte kunststof Ø 70 mm voor verborgen bevestiging,
- met Afdichting voor normconforme afdichting van de boorgaten (DIN 18534-1),
- max. toelaatbare belasting : 125 kg,
- geproduceerd in overeenstemming met Verordening (EU) 2017/745 betreffende medische hulpmiddelen,
- geschikt om afneembaar zitje 0847 710/...910/...714/...914/...719/...919, 8750... vanaf a = 300 mm, 0300 771/...772, 0844..., 0847 110 vanaf a = 500 mm, 0300773/...774, 0847 114 vanaf a = 600 mm, in te hangen,
- voldoet aan de vereisten van DIN 18040,
- Levering met edelstaal torxschroeven Ø 6 x 70 mm en pluggen voor massieve wanden.

ⓘ Niet geschikt voor glijdende douchestang.

Poignée de maintien

- entraxes (a) 300, 400, 500 ou 600 mm, Ø 34 mm,
- en nylon, en option avec protection antibactérienne intégrée, voir chapitre information,
- tube lisse, d'une seule pièce,
- coloris : voir palette de teintes Nylon,
- avec noyau continu en acier anti-corrosif,
- avec rosaces en matière plastique renforcée de fibres Ø 70 mm pour fixation invisible,
- avec Rondelle d'étanchéité permet d'étanchéifier les points de perçage conformément aux normes (DIN 18534-1),
- charge maximale 125 kg,
- production conforme au règlement (EU) 2017/745 relatif aux dispositifs médicaux,
- convient pour accrocher un siège de douche à suspendre 0847 710/...910/...714/...914/...719/...919, 8750... à partir de a = 300 mm, 0300 771/...772, 0844..., 0847 110 à partir de a = 500 mm, 0300773/...774, 0847 114 à partir de a = 600 mm,
- conforme aux exigences de la norme DIN 18040,
- livraison avec vis inox TORX Ø 6 x 70 mm et chevilles pour matériaux de construction pleins..

ⓘ Ne convient pas pour la barre avec support de douchette à position réglable.

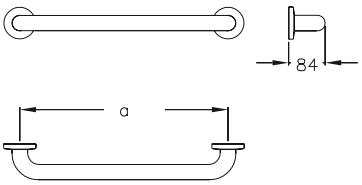

Steungreep
Poignée de maintien

a1 / mm	a2 / mm	a3 / mm		Antibac	Code	PG 0700
800					**0300 638**	128,00 €
800				●	**4300 638**	143,00 €
1000					**0300 639**	136,00 €
1000				●	**4300 639**	153,00 €

Steungreep

- asmaat (a) 800, 1000 mm, Ø 34 mm,
- gemaakt uit nylon, optionele permanente bescherming tegen bacteriën, meer onder hoofdstuk informatie,
- verkrijgbaar in de Nylon-kleuren,
- met een tegen roest beschermde stalen kern,
- met vezelversterkte kunststof Ø 70 mm voor verborgen bevestiging,
- met Afdichting voor normconforme afdichting van de boorgaten (DIN 18534-1),
- max. toelaatbare belasting : 125 kg,
- geproduceerd in overeenstemming met Verordening (EU) 2017/745 betreffende medische hulpmiddelen,
- voldoet aan de vereisten van DIN 18040,
- Levering met edelstaal torxschroeven Ø 6 x 70 mm en pluggen voor massieve wanden.

Poignée de maintien

- entraxes (a) 800, 1000 mm, Ø 34 mm,
- en nylon, en option avec protection antibactérienne intégrée, voir chapitre Information,
- tube lisse,
- coloris : voir palette de teintes Nylon,
- avec noyau continu en acier anti-corrosif,
- avec rosaces en matière plastique renforcée de fibres Ø 70 mm pour fixation invisible,
- avec Rondelle d'étanchéité permet d'étanchéifier les points de perçage conformément aux normes (DIN 18534-1),
- charge maximale 125 kg,
- production conforme au règlement (EU) 2017/745 relatif aux dispositifs médicaux,
- conforme aux exigences de la norme DIN 18040,
- livraison avec vis inox TORX Ø 6 x 70 mm et chevilles pour matériaux de construction pleins.

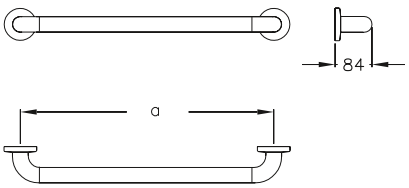

Steungreep
Main courante de maintien

a1 / mm	a2 / mm	a3 / mm		Antibac	Code	PG 0700
767	767				**0300 831**	310,00 €
767	767			●	**4300 831**	348,00 €

Steungreep in hoekvorm

- 767 x 767 mm, Ø 34 mm,
- gemaakt uit nylon, optionele permanente bescherming tegen bacteriën, meer onder hoofdstuk informatie,
- verkrijgbaar in de Nylon-kleuren,
- zowel links als rechts bruikbaar,
- verstevigd met een tegen roest beschermde stalen kern,
- metvezelversterkte kunststof Ø 70 mm voor verborgen bevestiging,
- met Afdichting voor normconforme afdichting van de boorgaten (DIN 18534-1),
- schroeven uit roestvrij staal,
- max. toelaatbare belasting : 175 kg,
- geproduceerd in overeenstemming met Verordening (EU) 2017/745 betreffende medische hulpmiddelen,
- geschikt om afneembaar zitje 0300 ..., 0844 ..., 0847 ..., 8750..., in te hangen,
- voldoet aan de vereisten van DIN 18040,
- Levering met edelstaal torxschroeven Ø 6 x 70 mm en pluggen voor massieve wanden.

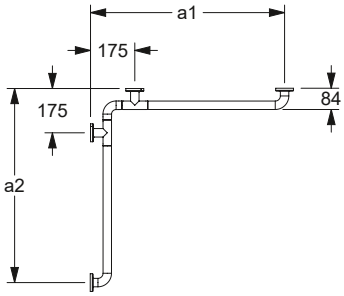

Main courante de maintien

- 767 x 767 mm, Ø 34 mm,
- en nylon, tube lisse, en option avec protection antibactérienne intégrée, voir chapitre information,
- coloris : voir palette de teintes Nylon,
- réversible gauche/droite,
- avec noyau continu en acier anti-corrosif,
- avec rosaces en matière plastique renforcée de fibres Ø 70 mm pour fixation invisible,
- avec Rondelle d'étanchéité permet d'étanchéifier les points de perçage conformément aux normes (DIN 18534-1),
- vis en inox.
- charge maximale 175 kg.
- production conforme au règlement (EU) 2017/745 relatif aux dispositifs médicaux,
- convient pour accrocher un siège de douche à suspendre 0300 ..., 0844 ..., 0847 ..., 8750...,
- conforme aux exigences de la norme DIN 18040,
- livraison avec vis inox TORX Ø 6 x 70 mm et chevilles pour matériaux de construction pleins.

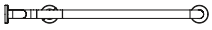

Steungreep
Main courante de maintien

a1 / mm	a2 / mm	a3 / mm		Antibac	Code	PG 0700
427	767				**0300 832**	229,00 €
427	767			●	**4300 832**	256,00 €

Steungreep in hoekvorm

- 427 x 767 mm, Ø 34 mm,
- gemaakt uit nylon, optionele permanente bescherming tegen bacteriën, meer onder hoofdstuk informatie,
- verkrijgbaar in de Nylon-kleuren,
- zowel links als rechts bruikbaar,
- verstevigd met een tegen roest beschermde stalen kern,
- met vezelversterkte kunststof Ø 70 mm voor verborgen bevestiging,
- met Afdichting voor normconforme afdichting van de boorgaten (DIN 18534-1),
- schroeven uit roestvrij staal,
- max. toelaatbare belasting : 175 kg,
- geproduceerd in overeenstemming met Verordening (EU) 2017/745 betreffende medische hulpmiddelen,
- a2 geschikt om afneembaar zitje 0300 ..., 0844 ..., 0847 ..., 8750..., in te hangen,
- voldoet aan de vereisten van DIN 18040,
- Levering met edelstaal torxschroeven Ø 6 x 70 mm en pluggen voor massieve wanden.

Main courante de maintien

- 427 x 767 mm, Ø 34 mm,
- en nylon, tube lisse, en option avec protection antibactérienne intégrée, voir chapitre information,
- coloris : voir palette de teintes Nylon,
- réversible gauche/droite,
- avec noyau continu en acier anti-corrosif,
- avec rosaces en matière plastique renforcée de fibres Ø 70 mm pour fixation invisible,
- avec Rondelle d'étanchéité permet d'étanchéifier les points de perçage conformément aux normes (DIN 18534-1),
- vis en inox.
- charge maximale 175 kg,
- production conforme au règlement (EU) 2017/745 relatif aux dispositifs médicaux,
- a2 convient pour accrocher un siège de douche à suspendre 0300 ..., 0844 ..., 0847 ..., 8750...,
- conforme aux exigences de la norme DIN 18040,
- livraison avec vis inox TORX Ø 6 x 70 mm et chevilles pour matériaux de construction pleins.

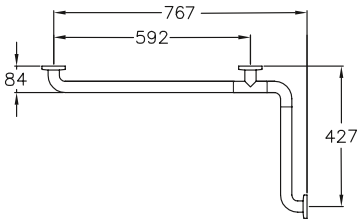

Douchekophouder

- 90 x 113 mm,
- gemaakt uit nylon, optionele permanente bescherming tegen bacteriën, meer onder hoofdstuk informatie,
- met extra lange hefboom,
- verkrijgbaar in de Nylon-kleuren,
- voor Douche glijstang Ø 34 mm,
- douchekop aanpasbaar in hoogte en hoek,
- douchekophouder geschikt voor verschillende douchekoppen, multifunctionele zijdelingse haak.

Support de douchette

- 90 x 113 mm,
- en nylon, en option avec protection antibactérienne intégrée, voir chapitre information,
- avec levier long,
- coloris : voir palette de teintes Nylon,
- pour barres de douche Ø 34 mm,
- hauteur et inclinaison réglables en continu,
- s'adapte aux modèles de douchettes courants, avec bouton latéral.

Douchekophouder Support de douchette	Code	PG 1500
90 x 113 mm	**0515 050**	58,50 €
90 x 113 mm, Antibac	**4515 050**	65,00 €

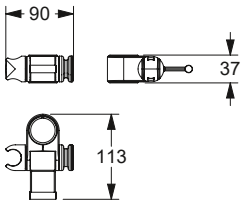

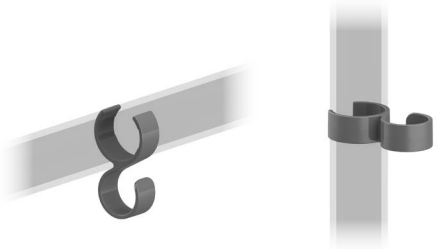

Haak, achteraf monteerbaar / Doucheslanggeleider

- 64 x 36 mm,
- gemaakt uit nylon, optionele permanente bescherming tegen bacteriën, meer onder hoofdstuk informatie,
- verkrijgbaar in de Nylon-kleuren,
- om aan de douchehandgreep en glijstang Ø 30-34 mm te hangen,
- met rubberen inzetstukken om wegglijden te voorkomen,
- dient als haak aan steungrepen of voor het geleiden van de doucheslang op de glijstang.

Patère, montage ultérieur / Guide pour flexible de douche

- 64 x 36 mm,
- en nylon, en option avec protection antibactérienne intégrée, voir chapitre information,
- coloris : voir palette de teintes Nylon,
- à accrocher sur les mains courantes de douche et les barres de support de douchette Ø 30-34 mm,
- avec inserts en caoutchouc pour éviter de glisser,
- sert de patère sur les mains courantes ou pour guider le flexible de douche sur la barre de support de douche.

Haak / Doucheslanggeleider Patère / Guide pour flexible de douche	Code	PG 1500
64 x 36 mm	**0925 391**	14,00 €
64 x 36 mm, Antibac	**4925 391**	14,50 €

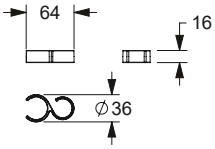

Afstandschijf Rosace d'espacement	Code	PG 0700
Ø 72 mm	**0300 889**	12,50 €

Nylon Care Afstandschijf

- Ø 72 mm,
- uit Polyamid,
- verkrijgbaar in de Nylon kleuren,
- voorgedeeltelijk betegelde muren.

Voorbeeld :
Als een bevestigingspunt zich op een gebied zonder tegels bevindt, kan de afstandsschijf eronder worden geplaatst om dit te compenseren.

Nylon Care Rosace d'espacement pour main courante de douche

- Ø 72 mm,
- en polyamid,
- en coloris Nylon,
- pour murs partiellement carrelés.

Exemple :
Si un point de fixation se trouve sur une zone non carrelée, la rondelle d'écartement peut être placée en dessous pour compenser.

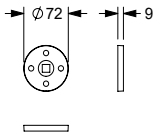

Douche glijstang

- asmaat (a) = 600, 1086 mm, Ø 34 mm,
- gemaakt uit nylon, optionele permanente bescherming tegen bacteriën, meer onder hoofdstuk informatie,
- verkrijgbaar in de Nylon-kleuren,
- verstevigd met een tegen roest beschermde stalen kern,
- met verstelbare douchekophouder
- douchekop aanpasbaar in hoogte en hoek,
- douchekophouder geschikt voor verschillende douchekoppen, multifunctionele zijdelingse haak,
- met vezelversterkte kunststof Ø 70 mm voor verborgen bevestiging,
- met Afdichting voor normconforme afdichting van de boorgaten (DIN 18534-1),
- schroeven uit roestvrij staal,
- max. toelaatbare belasting : 125 kg,
- geproduceerd in overeenstemming met Verordening (EU) 2017/745 betreffende medische hulpmiddelen,
- Levering met edelstaal torxschroeven Ø 6 x 70 mm en pluggen voor massieve wanden.

Barre avec support de douchette

- entraxes (a) = 600, 1086 mm, Ø 34 mm,
- en nylon, tube lisse, en option avec protection antibactérienne intégrée, voir chapitre information,
- coloris : voir palette de teintes Nylon,
- avec noyau continu en acier anti-corrosif,
- avec support de douchette,
- hauteur et inclinaison réglables en continu,
- s'adapte aux modèles de douchettes courants, avec bouton latéral,
- avec rosaces en matière plastique renforcée de fibres Ø 70 mm pour fixation invisible,
- avec Rondelle d'étanchéité permet d'étanchéifier les points de perçage conformément aux normes (DIN 18534-1),
- vis en inox.
- charge maximale 125 kg,
- production conforme au règlement (EU) 2017/745 relatif aux dispositifs médicaux,
- livraison avec vis inox TORX Ø 6 x 70 mm et chevilles pour matériaux de construction pleins.

Douche glijstang
Barre avec support douchette

a1 / mm	a2 / mm	a3 / mm	Antibac	Code	PG 0700
		600		**0300 881**	166,00 €
		600	●	**4300 881**	188,00 €
		1086		**0300 882**	211,00 €
		1086	●	**4300 882**	237,00 €

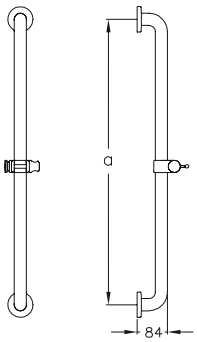

Douche glijstang
Barre à position réglable

a1 / mm	a2 / mm	a3 / mm		Antibac	Code	PG 0700
		1158			**0300 892**	184,00 €
		1158		●	**4300 892**	207,00 €

Douche glijstang, beweegbaar

- 1158 mm, Ø 34 mm,
- gemaakt uit nylon, optionele permanente bescherming tegen bacteriën, meer onder hoofdstuk informatie,
- verkrijgbaar in de Nylon-kleuren, met verstelbare douche glijstang in toepassing voor Normbau doucheleuningen van Nylon 300,
- verstevigd met een tegen roest beschermde stalen kern,
- met verstelbare douchekophouder ,
- douchekop aanpasbaar in hoogte en hoek,
- douchekophouder geschikt voor verschillende douchekoppen, multifunctionele zijdelingse haak,
- met vezelversterkte kunststof Ø 70 mm voor verborgen bevestiging,
- met Afdichting voor normconforme afdichting van de boorgaten (DIN 18534-1),
- geproduceerd in overeenstemming met Verordening (EU) 2017/745 betreffende medische hulpmiddelen,
- schroeven uit roestvrij staal,
- Levering met edelstaal torxschroeven Ø 6 x 70 mm en pluggen voor massieve wanden.

ⓘ Voor montage achteraf voor Nylon Care douchegrepen en handgrepen vanaf maatvoering a1 = 800 mm.

Barre avec support de douchette à position réglable

- 1158 mm, Ø 34 mm,
- en nylon, tube lisse, en option avec protection antibactérienne intégrée, voir chapitre information,
- coloris : voir palette de teintes Nylon,
- à position réglable, pour installation ultérieure sur mains courantes de douche Nylon 300,
- avec noyau continu en acier anti-corrosif,
- avec support de douchette,
- hauteur et inclinaison réglables en continu,
- s'adapte aux modèles de douchettes courants, avec bouton latéral,
- avec rosaces en matière plastique renforcée de fibres Ø 70 mm pour fixation invisible,
- avec Rondelle d'étanchéité permet d'étanchéifier les points de perçage conformément aux normes (DIN 18534-1)
- production conforme au règlement (EU) 2017/745 relatif aux dispositifs médicaux,
- ,· vis en inox,
- livraison avec vis inox TORX Ø 6 x 70 mm et chevilles pour matériaux de construction pleins.

ⓘ Pour montage ultérieur sur mains courantes de douche et poignées de maintien à partir de a1 = 800 mm.

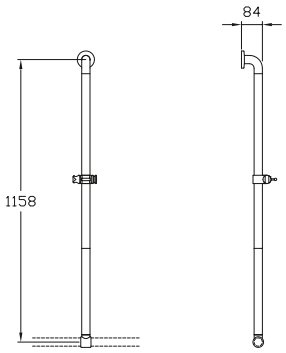

Steungreep
Main courante de douche

a1 / mm	a2 / mm	a3 / mm		Antibac	Code	PG 0700
	943	1158			**0300 821**	406,00 €
	943	1158		●	**4300 821**	455,00 €

Steungreep met douche glijstang

- 943 x 1158 mm, Ø 34 mm,
- met verstelbare douche glijstang,
- gemaakt uit nylon, optionele permanente bescherming tegen bacteriën, meer onder hoofdstuk informatie,
- verkrijgbaar in de Nylon-kleuren,
- de douche glijstang kan links en rechts worden gemonteerd,
- verstevigd met een tegen roest beschermde stalen kern,
- douchekop aanpasbaar in hoogte en hoek,
- douchekophouder geschikt voor verschillende douchekoppen, multifunctionele zijdelingse haak,
- met vezelversterkte kunststof Ø 70 mm voor verborgen bevestiging,
- met Afdichting voor normconforme afdichting van de boorgaten (DIN 18534-1),
- schroeven uit roestvrij staal,
- max. toelaatbare belasting : 175 kg,
- geproduceerd in overeenstemming met Verordening (EU) 2017/745 betreffende medische hulpmiddelen,
- geschikt om afneembaar zitje 0300 ..., 0844 ..., 0847 ..., 8750..., in te hangen,
- voldoet aan de vereisten van DIN 18040,
- Levering met edelstaal torxschroeven Ø 6 x 70 mm en pluggen voor massieve wanden.

Main courante de maintien avec barre support de douchette à position réglable

- 943 x 1158 mm, Ø 34 mm,
- avec barre verticale à position réglable,
- autres caractéristiques techniques, voir ci-dessus,
- coloris : voir palette de teintes Nylon,
- barre support de douchette montable à gauche et à droite,
- main courante avec noyau continu en acier anti-corrosif,
- avec rosaces en matière plastique renforcée de fibres Ø 70 mm pour fixation invisible,
- avec Rondelle d'étanchéité permet d'étanchéifier les points de perçage conformément aux normes (DIN 18534-1),
- vis en inox.
- charge maximale 175 kg,
- production conforme au règlement (EU) 2017/745 relatif aux dispositifs médicaux,
- convient pour accrocher un siège de douche à suspendre 0300 ..., 0844 ..., 0847 ..., 8750...,
- conforme aux exigences de la norme DIN 18040,
- livraison avec vis inox TORX Ø 6 x 70 mm et chevilles pour matériaux de construction pleins.

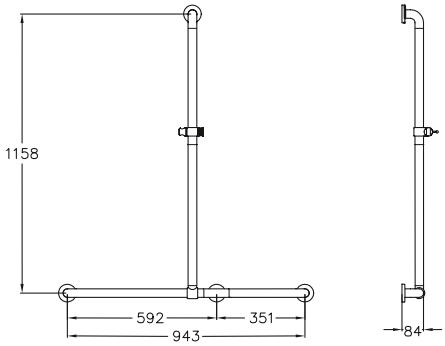

Steungreep
Main courante de douche

a1 / mm	a2 / mm	a3 / mm		Antibac	Code	PG 0700
767	767	1158			**0300 871**	496,00 €
767	767	1158		●	**4300 871**	554,00 €

b = 175 mm

a1 / mm	a2 / mm	a3 / mm		Antibac	Code	PG 0700
1012	767	1158			**0300 872**	523,00 €
1012	767	1158		●	**4300 872**	588,00 €

b = 420 mm

a1 / mm	a2 / mm	a3 / mm		Antibac	Code	PG 0700
400-1800	400-1800	750-1200			**0300 387**	608,00 €
400-1800	400-1800	750-1200		●	**4300 387**	682,00 €

Steungreep in hoekvorm met douche glijstang

- 767 x 767 x 1158 mm,
  1012 x 767 x 1158 mm, Ø 34 mm,
- met verstelbare douche glijstang,
- gemaakt uit nylon, optionele permanente bescherming tegen bacteriën, meer onder hoofdstuk informatie,
- verkrijgbaar in de Nylon-kleuren,
- de douche glijstang kan links en rechts worden gemonteerd,
- verstevigd met een tegen roest beschermde stalen kern,
- met verstelbare douchekophouder,
- douchekop aanpasbaar in hoogte en hoek,
- douchekophouder geschikt voor verschillende douchekoppen, multifunctionele zijdelingse haak,
- met vezelversterkte kunststof Ø 70 mm voor verborgen bevestiging,
- met Afdichting voor normconforme afdichting van de boorgaten (DIN 18534-1),
- schroeven uit roestvrij staal,
- max. toelaatbare belasting : 175 kg,
- geproduceerd in overeenstemming met Verordening (EU) 2017/745 betreffende medische hulpmiddelen,
- geschikt om afneembaar zitje 0847 710/...910, 8750 021/...023 vanaf a = 450 mm, 0847 714/...914/...719/...919 vanaf a = 500 mm, 0300 771/...772, 0844 ..., 0847 110, 8750 026/...028 vanaf a = 550 mm,, 0300773/...774, 0847 114 vanaf a = 650 mm, in te hangen,
- voldoet aan de vereisten van DIN 18040,
- Levering met edelstaal torxschroeven Ø 6 x 70 mm en pluggen voor massieve wanden.

ⓘ Producten met een lengte van a1/a2, worden uitgevoerd met een extra wand steun. Deze extra wandsteun wordt op de gelijke afstand gemonteerd als de ander zijde.

Main courante de maintien avec barre support de douchette à position réglable

- 767 x 767 x 1158 mm,
  1012 x 767 x 1158 mm, Ø 34 mm,
- avec barre verticale à position réglable,
- en nylon, tube lisse, en option avec protection antibactérienne intégrée, voir chapitre information,
- coloris : voir palette de teintes Nylon,
- barre support de douchette montable à gauche et à droite,
- avec noyau continu en acier anti-corrosif,
- avec support de douchette,
- hauteur et inclinaison réglables en continu,
- s'adapte aux modèles de douchettes courants, avec bouton latéral,
- avec rosaces en matière plastique renforcée de fibres Ø 70 mm pour fixation invisible,
- vis en inox.
- avec Rondelle d'étanchéité permet d'étanchéifier les points de perçage conformément aux normes (DIN 18534-1),
- charge maximale 175 kg,
- production conforme au règlement (EU) 2017/745 relatif aux dispositifs médicaux,
- convient pour accrocher un siège de douche à suspendre 0847 710/...910, 8750 021/...023 à partir de a = 450 mm, 0847 714/...914/...719/...919 à partir de a = 500 mm, 0300 771/...772, 0844 ..., 0847 110, 8750 026/...028 à partir de a = 550 mm, 0300773/...774, 0847 114 à partir de a = 650 mm,
- conforme aux exigences de la norme DIN 18040,
- livraison avec vis inox TORX Ø 6 x 70 mm et chevilles pour matériaux de construction pleins.

ⓘ Pour les références à longueur variable, un support supplémentaire est nécessaire à partir d'une longueur a1/a2 de 1100 mm. Le support supplémentaire est fixé au centre entre les deux points de fixation de l'élément respectif.

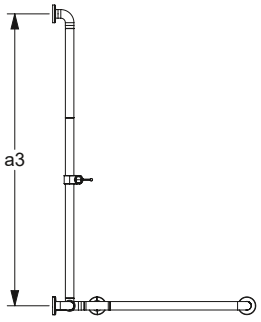

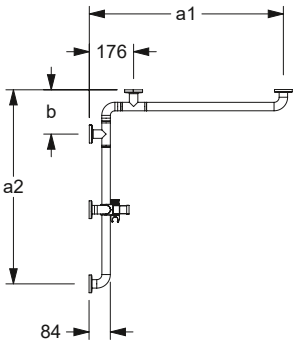

Steungreep met douche glijstang

- 460 x 1086 mm,
  500 x 750 mm, Ø 34 mm,
  703 x 1086 mm,
- geschikt om afneembaar zitje 0847 710/...910/...714/...914/...719/...919, 8750... vanaf a = 350 mm, 0300 771/...772, 0844..., 0847 110 vanaf a = 500 mm, 0300773/...774, 0847 114 vanaf a = 600 mm, in te hangen,
- nadere omschrijving zie 0300 871/ 4300 871 en 0300872/ 4300872.

Poignée de sécurité avec support de douchette

- 460 x 1086 mm,
  500 x 750 mm, Ø 34 mm,
  703 x 1086 mm,
- convient pour accrocher un siège de douche à suspendre 0847 710/...910/...714/...914/...719/...919, 8750... à partir de a = 350 mm, 0300 771/...772, 0844..., 0847 110 à partir de a = 500 mm, 0300773/...774, 0847 114 à partir de a = 600 mm,
- mêmes caractérist. techn. que réf. 0300874/4300871 et 0300872/ 4300872.

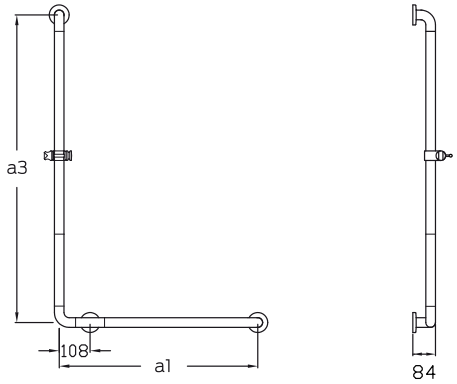

Steungreep
Poignée de sécurité

a1 / mm	a2 / mm	a3 / mm		Antibac	Code	PG 0700
460		1086			**0300 652**	358,00 €
460		1086		●	**4300 652**	401,00 €
500		750			**0300 653**	306,00 €
500		750		●	**4300 653**	342,00 €
703		1086			**0300 651**	386,00 €
703		1086		●	**4300 651**	432,00 €

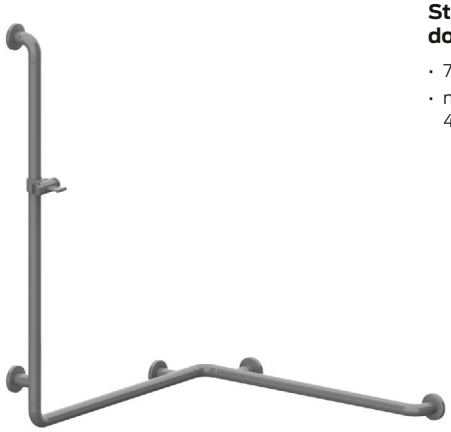

Steungreep in hoekvorm met douche glijstang

- 767 x 767 x 1158 mm, Ø 34 mm,
- nadere omschrijving zie 0300 871/ 4300 871 en 0300872/ 4300872.

Mains courantes de maintien avec barre support de douchette

- 767 x 767 x 1158 mm, Ø 34 mm,
- mêmes caractéristiques techniques que les réf. 0300 874/ 4300 871 et 0300 6872/ 4300872.

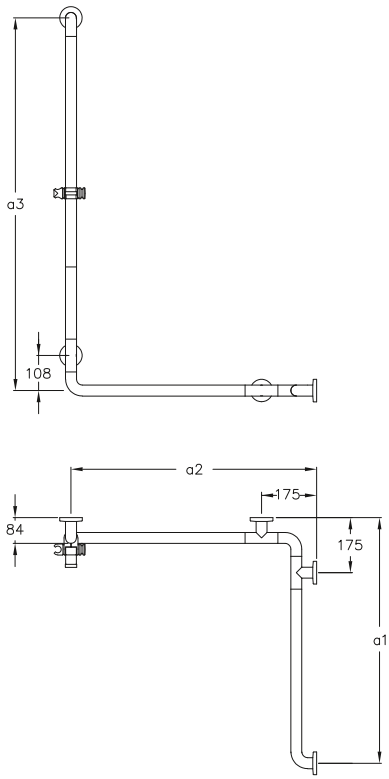

Steungreep
Main courante de douche

a1 / mm	a2 / mm	a3 / mm		Antibac	Code	PG 0700
767	767	1158			**0300 861**	496,00 €
767	767	1158		●	**4300 861**	554,00 €
400-1800	400-1800	750-1200			**0300 386**	608,00 €
400-1800	400-1800	750-1200		●	**4300 386**	682,00 €

meer beschrijving zie hoofdstuk Informations détaillées voir chapitre	Muur en muurtextuur / Murs - composition de la paroi				
	Muur uit volle steen Maçonnerie pleine	Muur uit beton korrelsteen Maçonnerie creuse	Voorwandmontage Fixation par l'avant sur cloisons légères		
	– Béton ≥ B 15 – Volle baksteen ≥ Mz 12 – Kalkzand - volsteen ≥ KS 12 – Natuursteen met dichte voeg – Natuursteen met dichte voeg, – Natuursteen met dichte voeg, – puimsteen – béton ≥ B 15 – brique pleine ≥ Mz 12 – brique silico-calcaire pleine ≥ KS 12 – pierre naturelle avec une structure solide – pierre pleine	– Beton korrelsteen KSL ≥ 12 – Holle baksteen HLz ≥ 12 – Holle betonkorrelsteen ≥ Hbl4, Hbn4 – Andere holle stenen – brique silico-calcaire creuse KSL ≥ 12, – brique creuse HLz ≥ 12 – pierre creuse ≥ Hbl4, Hbn4 – autres briques creuses	Bevestigingsplaat uit meervoudig verlijmde hout avec renfort en bois dur (panneau de contreplaqué de plusieurs épaisseurs encollées)	Bevestigingsplaat van staal avec renfort acier	zonder wandversteviging sans renfort
Opklapbaar douchezitje Sièges rabattables 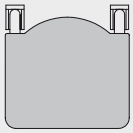	**Montageset / Kit de fixation** **0448 890** 96,00 € **met** injectiepluggen* **avec** cartouche de mortier * 1 Set /kit **Montageset / Kit de fixation** **0448 880** 67,00 € **zonder** injectiepluggen **sans** cartouche de mortier 1 Set /kit		**Montageset** **Kit de fixation** **0448 950** 25,50 € 1 Set /kit		
Bevestigingsplaat voor zitje Plaque de fixation pour sièges Code 0448 260 / 2 Sets /kits Code 4448 260 / 2 Sets /kits Antibacterial 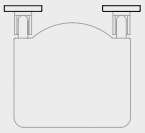	**Montageset / Kit de fixation** **0447 690** 25,50 € 2 Sets /kits	**Montageset / Kit de fixation** **0447 990** 87,00 € **met** injectiepluggen* **avec** cartouche de mortier* 2 Sets /kits **Montageset / Kit de fixation** **0447 980** 56,50 € **zonder** injectiepluggen **sans** cartouche de mortier 2 Sets /kits	**Montageset/** **Kit de fixation** **0447 750** 19,50 € 2 Set/kits	**Montageset/** **Kit de fixation** **0447 680** 17,00 € 2 Set/kits	

* Let op: artikel met uiterste datum
* Attention : produit avec date de péremption

Prijs excl. btw / Tarif public H.T.

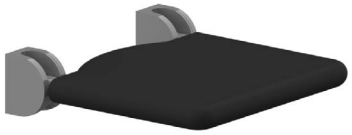

Opklapbaar douchezitje
Siège de douche rabattable

zonder hygiëne-opening **sans** découpe ergonomique	Code	PG 0700
410 x 410 mm zwart / noir	**0300 741**	480,00 €
410 x 410 mm lichtgrijs / gris clair	**0844 011**	480,00 €

met hygiëne-opening **avec** découpe ergonomique	Code	PG 2000
450 x 450 mm zwart / noir	**0844 020**	613,00 €
450 x 450 mm lichtgrijs / gris clair	**0844 021**	613,00 €

Opklapbaar douchezitje

- 410 x 410 mm,
- gemaakt uit nylon,
- verkrijgbaar in de Nylon-kleuren,
- soepel zitje gemaakt uit PUR-integraal-schium, kleur zwart of lichtgrijs,
- met een tegen roest beschermde stalen kern,
- staalversterkte scharnieren met instelbare rem,
- met automatische vastzetting bij het op-klappen, 80 mm vooruitspringend in opgeklapte stand,
- met afdekplaatjes voor verborgen bevestiging,
- belastbaarheid: max. 175 kg volgens ISO 17966:2016, statisch geatest tot 200 kg,
- voldoet aan de vereisten van DIN 18040 en ÖNORM,
- Levering zonder schroeven en pluggen.

ⓘ De montageset moet aan de hand van het type muur worden bepaald en afzonderlijk worden besteld, zie 🛠.

Siège de douche rabattable

- 410 x 410 mm,
- en nylon,
- coloris : voir palette de teintes Nylon,
- assise en polyuréthanne, coloris noir ou gris clair,
- avec noyau continu en acier anti-corrosif,
- charnières renforcées d'un noyau acier, avec système de freinage réglable.
- en position relevée, le siège de douche est maintenu et a une saillie de 80 mm,
- avec cache-vis pour fixation invisible,
- capacité de charge : max. 175 kg selon ISO 17966:2016, testé statiquement jusqu'à 200 kg,
- conforme aux exigences de la norme DIN 18040 et ÖNORM,
- livraison sans vis, ni chevilles.

ⓘ Le matériel de fixation doit être défini sur le chantier et adapté selon la configuration et la nature de la cloison. Les kits de fixation sont à commander séparément, voir 🛠.

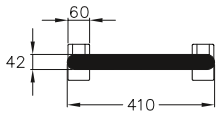

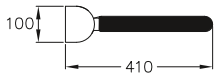

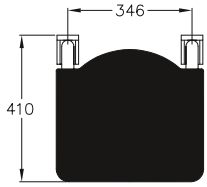

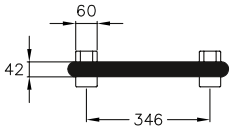

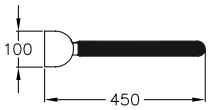

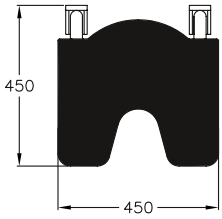

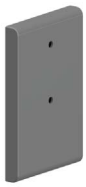

Bevestigingsplaat
Plaques de fixation

	Code	PG 2000
200 x 132 x 20 mm	**0448 260**	93,50 €
200 x 132 x 20 mm, Antibac	**4448 260**	99,00 €

Bevestigingsplaat voor zitje

- 200 x 132 x 20 mm,
- Uitvoerige beschrijving zie 🛠.

Plaques de fixation pour sièges

- 200 x 132 x 20 mm,
- informations détaillées, voir 🛠.

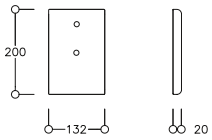

Hangzitje

- 380 x 515 x 450 mm,
  480 x 515 x 450 mm,
  380 x 515 x 390 mm,
  480 x 515 x 390 mm,
- gemaakt uit nylon, optionele permanente bescherming tegen bacteriën, meer onder hoofdstuk informatie,
- verkrijgbaar in de Nylon-kleuren,
- met een tegen roest beschermde stalen kern,
- het douchezitje kan opgehangen worden aan verschillende NORMBAU steungrepen en stangensystemen,
- met antislip zitting en rugleuning door gestructureerd oppervlak,
- belastbaarheid: max. 175 kg volgens ISO 17966:2016, statisch geatest tot 200 kg,
- voldoet aan de vereisten van DIN 18040 en ÖNORM.

Siège de douche à suspendre

- 380 x 515 x 450 mm,
  480 x 515 x 450 mm,
  380 x 515 x 390 mm,
  480 x 515 x 390 mm,
- assise et dossier en nylon, en option avec protection antibactérienne intégrée, voir chapitre information,
- à suspendre aux mains courantes NORMBAU,
- coloris : voir palette de teintes Nylon,
- avec noyau continu en acier anti-corrosif,
- avec assise et dossier antidérapants grâce à une surface structurée,
- capacité de charge : max. 175 kg selon ISO 17966:2016, testé statiquement jusqu'à 200 kg,
- conforme aux exigences de la norme DIN 18040 et ÖNORM.

Hangzitje Siège de douche à suspendre	Code	PG 0700
380 x 515 x 450 mm	**0300 771**	681,00 €
380 x 515 x 450 mm, Antibac	**4300 771**	764,00 €
480 x 515 x 450 mm	**0300 773**	788,00 €
480 x 515 x 450 mm, Antibac	**4300 773**	883,00 €

Bij een greep hoogte aan de bovenzijde gemeten van **850 mm** is de zithoogte conform **DIN Norm 18040**.

Avec une arête supérieure de la main courante à **850 mm**, la hauteur d'assise correspond à la norme **DIN 18040**.

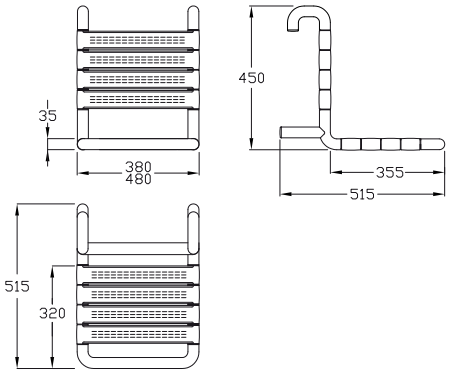

380 x 515 x 390 mm	**0300 772**	653,00 €
380 x 515 x 390 mm, Antibac	**4300 772**	732,00 €
480 x 515 x 390 mm	**0300 774**	673,00 €
480 x 515 x 390 mm, Antibac	**4300 774**	754,00 €

voor douchesteungreep bovenrand **770 - 800 mm**
pour main courante de maintien avec arête supérieure à **770 - 800 mm**

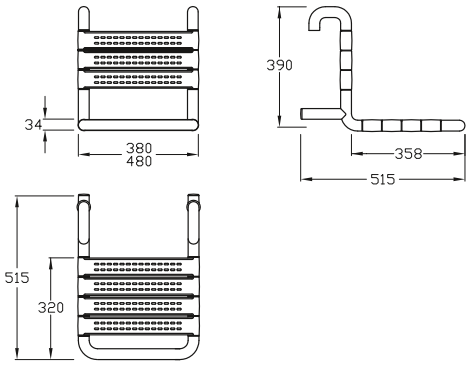

Hangzitje, met rozetten
Siège de douche à suspendre, avec rosaces

380 x 515 x 390 mm	**0300 782**	702,00 €
480 x 515 x 390 mm	**0300 784**	720,00 €

Alternatief voor wanden met voegen: met rozetten voor een groter draagvlak.

En variante, pour murs non carrelés : avec rosaces pour une surface d'appui plus importante.

Stoeltje

- 594 x 408 x 510 mm,
- zithoogte 480 mm, zitbreedte 450 mm,
- soepel zitje gemaakt uit PUR-integraal-schium, kleur zwart of lichtgrijs,
- met twee geïntegreerde handgrepen,
- met uitsparing en opening vooraf-watering,
- Krukpoten wit,
- met anti-slip vlakjes onder aan de poten : kleur zwart voor model 0300 345, kleur lichtgrijs voor model 0300 346,
- max. toelaatbare belasting : 150 kg.
- conform DIN 18040-1.

Tabouret

- 594 x 408 x 510 mm,
- hauteur de l'assise 480 mm, largeur de l'assise 450 mm,
- assise en mousse de polyuréthanne, coloris noir ou gris clair,
- avec deux poignées latérales intégrées,
- assise ergonomique avec découpe et écoulement d'eau,
- pieds en coloris blanc,
- avec embouts en caoutchouc antidérapant en : coloris noir pour le modèle 0300 345, coloris gris clair pour le modèle 0300 346,
- charge maximale 150 kg,
- suivant la norme DIN 18040-1.

Stoeltje **Tabouret**	Code	PG 0700
594 x 408 x 510 mm soepel zitje zwart assise col. noir	**0300 345**	417,00 €
594 x 408 x 510 mm soepel zitje lichtgrijs assise col. gris clair	**0300 346**	417,00 €

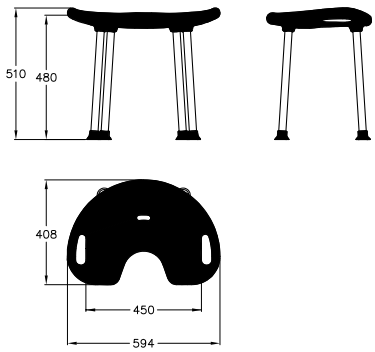

Ook geschikt voor de serie:
Ascento modulaire zitoplossing,
vanaf pagina 411.

Également adapté à la série :
Ascento Solution de siège modulaire,
à partir de la page 411.

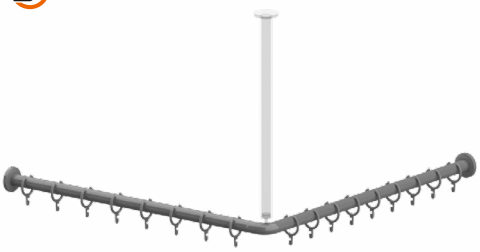

Douchegordijnstang
Tringle pour rideau de douche

a_1/a_2 = 900 mm	**0300 811**	243,00 €
a_1/a_2 = 900 mm, Antibac	**4300 811**	272,00 €
met 17 gordijnringen / avec 17 anneaux		
a_1/a_2 = 1000 mm	**0300 812**	255,00 €
a_1/a_2 = 1000 mm, Antibac	**4300 812**	283,00 €
met 17 gordijnringen / avec 17 anneaux		
a_1/a_2 = 1200 mm	**0300 813**	281,00 €
a_1/a_2 = 1200 mm, Antibac	**4300 813**	314,00 €
met 21 gordijnringen / avec 21 anneaux		
a_1/a_2 = 1500 mm	**0300 816**	310,00 €
a_1/a_2 = 1500 mm, Antibac	**4300 816**	348,00 €
met 25 gordijnringen / avec 25 anneaux		
800-1500 x 800-1500 mm	**0300 840**	324,00 €
800-1500 x 800-1500 mm, Antibac	**4300 840**	361,00 €
met gordijnringen / avec anneaux		

Douchegordijnstang met gordijnringen

- a_1/a_2 = ... mm, Ø 34 mm,
- kan op maat ingekort worden,
- gemaakt uit nylon, optionele permanente bescherming tegen bacteriën, meer onder hoofdstuk informatie,
- verkrijgbaar in de Nylon-kleuren,
- met gordijnringen,
- voorgeboorde plafondbevestiging,
- met staalversterkte rozetten Ø 70 mm voor verborgen bevestiging.
- Levering met edelstaal torxschroeven Ø 6 x 70 mm en pluggen voor massieve wanden.

ⓘ Plafond steun afzonderlijk te bestellen.
Geschikt voor gebruik met Afdichtring 0300 901/0300 910.

Tringles pour rideau de douche avec anneaux

- a_1/a_2 = ... mm, Ø 34 mm,
- peut être recoupée à la longueur souhaitée,
- en nylon, tube lisse, en option avec protection antibactérienne intégrée, voir chapitre information,
- coloris : voir palette de teintes Nylon,
- avec anneaux,
- avec filetage pour rehausse plafond.
- avec rosaces Ø 70 mm à fixation invisible,
- livraison avec vis inox TORX Ø 6 x 70 mm et chevilles pour matériaux de construction pleins.

ⓘ La rehausse plafond est à commander séparément.
Convient pour l'utilisation de Rondelle d'étanchéité 0300 901/0300 910.

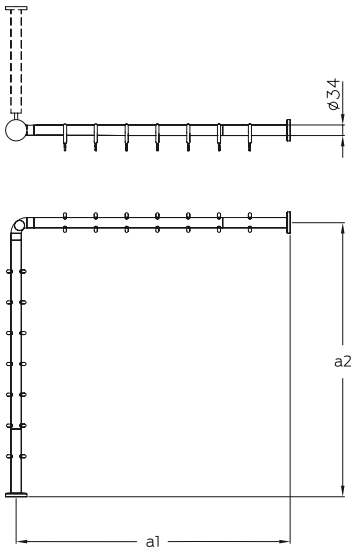

Prijs excl. btw / Tarif public H.T.

Kleur/coloris 019

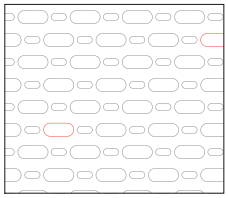

Kleur/coloris 051

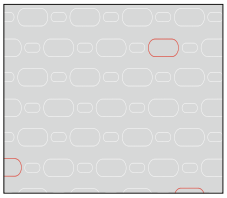

Kleur/coloris 052

Kleur/coloris 054

Kleur/coloris 059

Douchegordijnen

- hoogte 2000 mm, breedte ... mm,
- voor douchegordijnstang
- **gemaakt uit 100 % Polyester, antibacterieel, schimmeldodend, verkrijgbaar in :**
  - **kleur 019 :** wit met structuur,
  - **kleur 051 :** wit ovaal patroon,
  - **kleur 052 :** grijs ovaal patroon,
  - **kleur 054 :** wit diagonale strepen,
- **douchegordijn ... zwaar ontvlambaar,**
  - **kleur 059: wit uit Trevira CS,**
  - schimmeldodend,
  - Bouwmateriaal klasse B1, DIN 4102, zwaar ontvlambaar,
- wasbaar op 40º, geschikt voor desinfectie tot 60 graden,
- sneldrogend, waterafstotend,
- met messing vernikkelde ogen voor gordijnringen,
- voorzien van een zoom rondom en ecoband aan de onderzijde,
- op aanvraag verkrijgbaar in andere lengten.

ⓘ Vergrote afbeelding van de douchegordijnen in hoofdstuk ↗.

We hebben voorbeelden van stofontwerpen, graag aanvragen.

Rideau de douche

- hauteur 2000 mm, largeur ... mm,
- pour tringles en angle
- **en 100 % polyester, antibactérien, fongicide, livrable en :**
  - **coloris 019,** blanc gaufré,
  - **coloris 051,** blanc à motifs ovales,
  - **coloris 052,** gris à motifs ovales,
  - **coloris 054,** blanc à rayures diagonales blanches,
- **en version rideau difficilement inflammable**
  - **coloris 059, blanc en Trevira CS,**
  - fongicide,
  - classement B1, DIN 4102 difficilement inflammable,
- lavable jusqu'à 40º, convient pour une désinfection jusqu'à 60º,
- séchage rapide, hydrofuge,
- avec oeillets en laiton nickelé pour fixation sur anneaux,
- finition par ourlets supérieurs et latéraux, ourlet inférieur avec bande écologique,
- autres dimensions sur demande.

ⓘ Image agrandie des rideaux de douche, voir chapitre ↗.

Nous pouvons vous fournir des échantillons des décors sur simple demande.

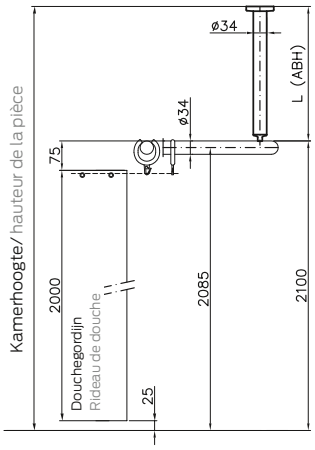

Douchegordijnstang pour tringle	Aantal ringen oeillets	Beschrijving Référence	Code. Code article PG 1900	019	051 / 052	054	059
800 mm	15	2100 x 2000 mm	**0787 340 ...**	130,00 €	152,00 €	312,00 €	312,00 €
900 mm	16	2400 x 2000 mm	**0787 350 ...**	133,00 €	158,00 €	347,00 €	347,00 €
1000 mm	16	2400 x 2000 mm	**0787 350 ...**	133,00 €	158,00 €	347,00 €	347,00 €
1100 mm	18	2700 x 2000 mm	**0787 360 ...**	143,00 €	171,00 €	386,00 €	386,00 €
1200 mm	20	3000 x 2000 mm	**0787 370 ...**	149,00 €	178,00 €	425,00 €	425,00 €
1300 mm	22	3300 x 2000 mm	**0787 380 ...**	159,00 €	192,00 €	462,00 €	462,00 €
1400 mm	22	3300 x 2000 mm	**0787 380 ...**	159,00 €	192,00 €	462,00 €	462,00 €
1500 mm	24	3600 x 2000 mm	**0787 390 ...**	172,00 €	206,00 €	500,00 €	500,00 €

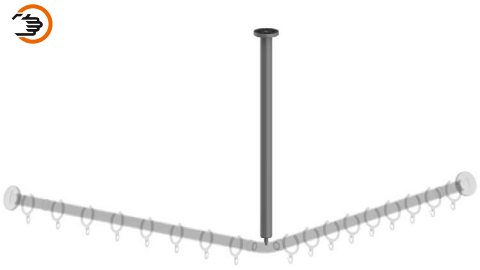

Plafondsteun

- lengte 300, 500, 600, 1000 mm, Ø 34 mm,
- kan op maat ingekort worden,
- gemaakt uit nylon, optionele permanente bescherming tegen bacteriën, meer onder hoofdstuk informatie,
- verkrijgbaar in de Nylon-kleuren,
- met staalversterkte rozetten Ø 70 mm voor verborgen bevestiging.
- Levering met edelstaal torxschroeven Ø 6 x 70 mm en pluggen voor massieve wanden.

ⓘ geschikt voor gebruik met Afdichtring 0300 901/0300 910.

Rehausse plafond

- longueur 300, 500, 600, 1000 mm, Ø 34 mm,
- peut être recoupée à la longueur souhaitée,
- en nylon, tube lisse, en option avec protection antibactérienne intégrée, voir chapitre information,
- coloris : voir palette de teintes Nylon,
- avec rosaces Ø 70 mm à fixation invisible.
- livraison avec vis inox TORX Ø 6 x 70 mm et chevilles pour matériaux de construction pleins.

ⓘ convient pour l'utilisation de Rondelle d'étanchéité 0300 901/0300 910.

Plafondsteun Rehausse plafond	Code	PG 0700
L= 300 mm	**0300 343**	58,50 €
L= 300 mm, Antibac	**4300 343**	65,50 €
L= 500 mm	**0300 341**	62,50 €
L= 500 mm, Antibac	**4300 341**	69,50 €
L= 600 mm	**0300 342**	68,50 €
L= 600 mm, Antibac	**4300 342**	77,50 €
L= 1000 mm	**0300 344**	98,00 €
L= 1000 mm, Antibac	**4300 344**	109,00 €
L= 200-2000 mm	**0300 340**	117,00 €
L= 200-2000 mm, Antibac	**4300 340**	130,00 €

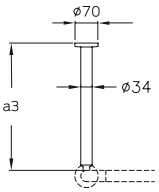

Plafondsteun voor verlaagd plafond

- lengte 500, 1000 mm,
- kan op maat ingekort worden,
- zichtbare rozet van nylon,
- verkrijgbaar in de Nylon-kleuren,
- geschikt voor plafondsteun van de Nylon 300 en Nylon 400 series,
- Levering met montageset voor aansluiting aan plafondsteun.

ⓘ Het bevestigingsmateriaal voor de plafondsteun voor verlaagd plafond kan door de plafondsteun worden gebruikt naar gelang van de toestand van de wand.

Rehausse plafond pour faux plafond

- longueur 500, 1000 mm,
- peut être recoupée à la longueur souhaitée,
- rosace visible en nylon,
- coloris : voir palette de teintes Nylon,
- convient à la rehausse plafond des séries Nylon 300 et Nylon 400,
- livraison avec un kit de fixation pour le raccordement à la rehausse plafond.

ⓘ Le matériel de fixation pour la rehausse plafond pour faux plafond peut être utilisé par la rehausse plafond en fonction de la nature du mur.

Plafondsteun voor verlaagd plafond Rehausse plafond pour faux plafond	Code	PG 1500
L= 500 mm	**0300 348**	42,25 €
L= 1000 mm	**0300 349**	47,75 €

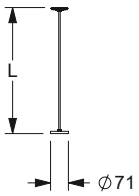

Prijs excl. btw / Tarif public H.T.

Gordijnring

- Ø 58 mm, 8 mm, open,
- voor douchegordijnstangen Ø 30 - 34 mm,
- gemaakt uit nylon, optionele permanente bescherming tegen bacteriën, meer onder hoofdstuk Informatie,
- verkrijgbaar in de NORMBAU-kleuren.

Anneau

- 58 mm, Ø 8mm, ouvert,
- pour tringles Ø 30 - 34 mm et rideaux de douche NORMBAU,
- en nylon, en option avec protection anti-bactérienne intégrée, informations voir chapitre information,
- coloris : voir palette de teintes NORMBAU.

Gordijnring Anneau ouvert	Code	PG 1500
58 x 8 mm	**0361 430**	3,05 €
58 x 8 mm, Antibac	**4361 430**	3,35 €

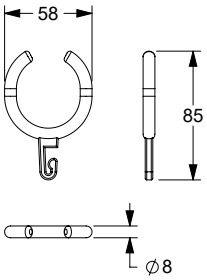

Opklapbare douchegordijnsteun

- lengte 800 mm, Ø 34 mm,
- gemaakt uit nylon, optionele permanente bescherming tegen bacteriën, meer onder hoofdstuk informatie,
- verkrijgbaar in de Nylon-kleuren,
- met een tegen roest beschermde stalen kern,
- met staalversterkte scharnieren met instelbare rem,
- automatische vastzetting bij het opklappen,
- 80 mm vooruitspringend,
- verborgen bevestiging.
- Levering zonder schroeven en pluggen.

ⓘ De montageset moet aan de hand van het type muur worden bepaald en afzonderlijk worden besteld, zie 🛠 .

Kan niet als steungreep worden gebruikt.

Tringle rabattable

- longueur 800 mm, Ø 34 mm,
- en nylon, tube lisse, en option avec protection antibactérienne intégrée, voir chapitre information,
- coloris : voir palette de teintes Nylon,
- avec noyau continu en acier anti-corrosif,
- charnière avec renfort acier, système de freinage réglable,
- blocage en position relevée,
- en position relevée saillie de 80 mm.
- fixation invisible,
- livraison sans vis, ni chevilles.

ⓘ Le matériel de fixation doit être défini sur le chantier et adapté selon la configuration et la nature de la cloison. Les kits de fixation sont à commander séparément, voir 🛠.

La tringle rabattable ne peut pas faire fonction de barre d'appui. Le rideau anti-éclaboussure est à commander séparément.

Opklapbare douche-gordijnsteun PG 0700
Tringle rabattable

L= 800 mm	**0300 488**	324,00 €
L= 800 mm, Antibac	**4300 488**	360,00 €

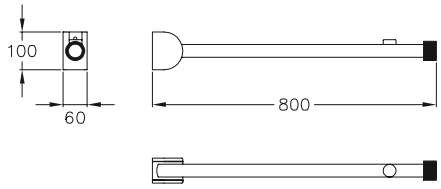

Kleur/coloris 019

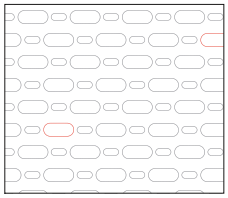

Kleur/coloris 051

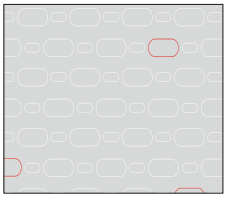

Kleur/coloris 052

Kleur/coloris 054

Kleur/coloris 059

Douchegordijnen

- 690 x 950 mm,
- voor douchegordijnstangen 0300 488 en 4300 488,
- **gemaakt uit 100 % Polyester, antibacterieel, schimmeldodend, verkrijgbaar in :**
  - **kleur 019 :** wit met structuur
  - **kleur 051 :** wit ovaal patroon
  - **kleur 052 :** grijs ovaal patroon
  - **kleur 054 :** wit diagonale strepen
- **douchegordijn ... zwaar ontvlambaar,**
  - **kleur 059 wit uit Trevira CS,**
  - schimmeldodend,
  - Bouwmateriaal klasse B1, DIN 4102, zwaar ontvlambaar,
- wasbaar op 40°, geschikt voor desinfectie tot 60 graden,
- sneldrogend, waterafstotend,
- met lussen voor het ophangen en velcro-sluiting, voorzien van een zoom rondom en ecoband aan de onderzijde.

ⓘ Vergrote afbeelding van de douchegordijnen in hoofdstuk ↗.

We hebben voorbeelden van stofontwerpen, graag aanvragen.

Rideau anti-éclaboussure

- 690 x 950 mm,
- pour tringles rabattables 0300 488 et 4300 488,
- **en 100 % polyester, antibactérien, fongicide, livrable en :**
  - **coloris 019,** blanc gaufré,
  - **coloris 051,** blanc à motifs ovales,
  - **coloris 052,** gris à motifs ovales,
  - **coloris 054,** blanc à rayures diagonales blanches,
- **en version rideau difficilement inflammable**
  - **coloris 059, blanc en Trevira CS,**
  - fongicide,
  - classement B1, DIN 4102 difficilement inflammable,
- lavable jusqu'à 40°, convient pour une désinfection jusqu'à 60°,
- séchage rapide, hydrofuge,
- avec oeillets en laiton nickelé pour fixation sur anneaux,
- finition par ourlets supérieurs et latéraux, ourlet inférieur avec bande écologique,
- autres dimensions sur demande.

ⓘ Image agrandie des rideaux de douche, voir chapitre ↗.

Nous pouvons vous fournir des échantillons des décors sur simple demande.

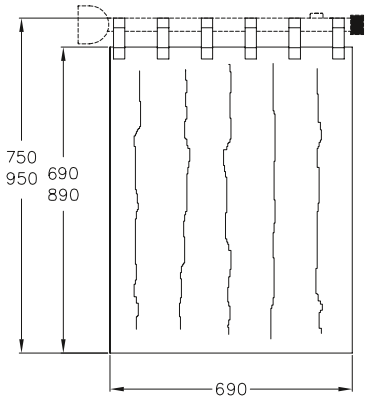

Geschikt voor Douchegordijnstang pour tringle	Beschrijving/afmeting Référence/dimensions	Productcode Code article PG 1900	019	051 052	054	059
0300 488 4300 488 Antibac	690x 950 mm	**0300 972 ...**	71,50 €	75,00 €	136,00 €	136,00 €
0300 488 4300 488 Antibac	690 x 750 mm	**0300 975 ...**	71,50 €	75,00 €	136,00 €	136,00 €

Nadere Omschrijving zie hoofdstuk	Muur en muurtextuur / Murs - composition de la paroi				
	Muur uit volle steen Maçonnerie pleine	Muur uit beton korrelsteen Maçonnerie creuse	Voorwandmontage Fixation par l'avant sur cloisons légères		
Informations détaillées voir chapitre	– Béton ≥ B 15 – Volle baksteen ≥ Mz 12 – Kalkzand - volsteen ≥ KS 12 – Natuursteen met dichte voeg – puimsteen – béton ≥ B 15 – brique pleine ≥ Mz 12 – brique silico-calcaire pleine ≥ KS 12 – pierre naturelle avec une structure solide – pierre pleine	– Beton korrelsteen KSL ≥ 12 – Holle baksteen HLz ≥ 12 – Holle betonkorrelsteen ≥ Hbl4, Hbn4 – Andere holle stenen – brique silico-calcaire creuse KSL ≥ 12, – brique creuse HLz ≥ 12 – pierre creuse ≥ Hbl4, Hbn4	Bevestigingsplaat uit meervoudig verlijmde hout	Bevestigingsplaat van staal avec renfort acier	zonder wandversteviging sans renfort, (test de charge obligatoire après montage, un renfort bois est préconisé)
Voor normconforme afdichting van de boorgaten (DIN 18534-1) Etanchéification des points de perçage conformément aux normes (DIN 18534-1)	**Montageset / Kit de fixation** **7470 030** 26,00 €	**Montageset / Kit de fixation** **7470 040** 104,00 € **met** injectiepluggen*	**Montageset / Kit de fixation** **7470 010** 21,50 €	**7470 020** 19,00 €	
Opklapbare muursteun vario, demontabel Barre d'appui rabattable vario, amovible	1 Set /kit	**Montageset / Kit de fixation** **7470 050** 74,00 € **zonder** injectiepluggen **sans** cartouche de mortier 1 Set /kit	1 Set /kit	1 Set /kit	
Muursteun vario, demontabel Barre d'appui murale vario, amovible	1 Set /kit	1 Set /kit	1 Set /kit	1 Set /kit	
Grondplaat met blinde bevestigingsplaat vario, demontabel Platine de fixation avec cache vario, amovible	1 Set /kit	1 Set /kit	1 Set /kit	1 Set /kit	
	1 Set /kit	1 Set /kit	1 Set /kit	1 Set /kit	
Montageplaat voor de bevestiging van – Muursteun/ Opklapbare muursteun Plaque de fixation pour – barre d'appui rabatt./murale					**Montageplaat** **Plaque de fixation** 200 x 850 mm **7448 481** 350,00 € 1 Set /kit

* Let op: artikel met uiterste datum
* Attention : produit avec date de péremption

Prijs excl. btw / Tarif public H.T.

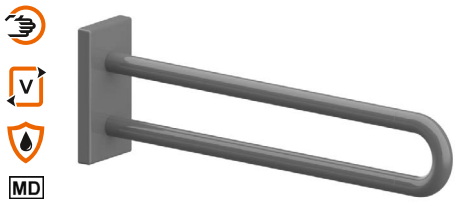

...**met** grondplaat
...**avec** platine de fixation

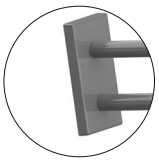

...**zonder** grondplaat
...**sans** platine de fixation

Nylon Care Muursteun vario
Nylon Care Barre d'appui murale vario, amovible

...**met** grondplaat ...**avec** platine de fixation	Code	PG 3800
L=600 mm	**3501 410**	263,00 €
L=600 mm Antibac	**4501 410**	293,00 €
L=725 mm	**3501 430**	280,00 €
L=725 mm, Antibac	**4501 430**	314,00 €
L=850 mm	**3501 450**	297,00 €
L=850 mm, Antibac	**4501 450**	335,00 €

...**zonder** grondplaat ...**sans** platine de fixation		
L=600 mm	**3501 420**	232,00 €
L=600 mm Antibac	**4501 420**	262,00 €
L=725 mm	**3501 440**	249,00 €
L=725 mm, Antibac	**4501 440**	282,00 €
L=850 mm	**3501 460**	267,00 €
L=850 mm, Antibac	**4501 460**	305,00 €

Opmerking
Versie **zonder grondplaat** alleen voor het later aanbrengen op een reeds aan-wezige grondplaat.

Remarque
Version **sans platine de fixation** uniquement pour un montage ultérieur sur la platine de fixation déjà installée.

Nylon Care Muursteun vario, hangsysteem

- lengte 600, 725, und 850 mm, Ø 34 mm,
- hoogglans oppervlak van polyamide, optioneel met antibacteriële bescherming,
- verkrijgbaar in de Nylon-kleuren,
- ergonomisch en aantrekkelijk ontwerp,
- zowel links als rechts bruikbar,
- in combinatie met Vario bodemplaat eenvoudige montage of demontage,
- bodemplaat van roestvrij staal, materiaal nr. 1.4301 (A2, AISI 304),
- max. toelaatbare belasting : 100 kg,
- normconforme afdichting van de boorgaten (DIN 18534-1) in combinatie met NORMBAU montagesets 7470 ...,
- geproduceerd in overeenstemming met Verordening (EU) 2017/745 betreffende medische hulpmiddelen,
- voldoet aan de vereisten van DIN 18040,
- lengte 850 mm overeenkomstig ÖNORM B1600.

ⓘ De montageset moet aan de hand van het type muur worden bepaald en afzonderlijk worden besteld, zie hoofdstuk 🔧.

Kan achteraf worden uitgebreid met toilet rol houder 0449 120/ 4449 120, optioneel met antibacteriële bescherming.

Nylon Care Barre d'appui murale vario, amovible

- longueur 600, 725 et 850 mm, Ø 34 mm,
- surface ultra brillante en polyamide, en option avec protection antibactérienne intégrée,
- coloris : voir palette de teintes NORMBAU,
- design ergonomique et esthétique
- réversible gauche/droite,
- montage/démontage simple et rapide, la barre d'appui s'accroche sur la platine de fixation,
- platine de fixation en inox, qualité nº 1.4301 (A2-AISI 304),
- rembourrage de l'appui sur demande,
- charge maximale 100 kg,
- etanchéification des points de perçage conformément aux normes (DIN 18534-1) en combinaison avec les kits de fixation NORMBAU 7470 ...,
- production conforme au règlement (EU) 2017/745 relatif aux dispositifs médicaux,
- conforme aux exigences de la norme DIN 18040,
- longueur 850 mm en conformité avec la norme ÖNORM B1600.

ⓘ Le matériel de fixation doit être défini sur le chantier et adapté selon la configuration et la nature de la cloison, voir 🔧.

Peut être équipée d'un porte-rouleau 0449 120/ 4449 120, avec protection antibactérienne en option.

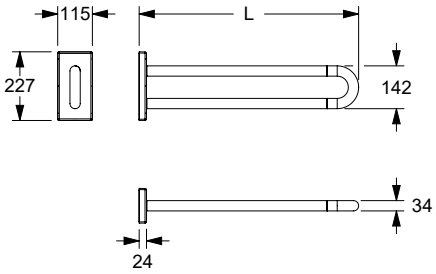

Kantelbare spiegel Miroir inclinable	Code	PG 0700
550 x 500 mm	**0300 661**	406,00 €
550 x 500 mm, Antibac	**4300 661**	455,00 €
550 x 500 mm	**0300 662**	465,00 €
550 x 500 mm, Antibac met bedieningshendel avec levier de réglage	**4300 662**	522,00 €

Kantelbare spiegel

- 550 x 500 mm,
- zijdelingse spiegelhouders gemaakt uit nylon, optionele permanente bescherming tegen bacteriën, meer onder hoofdstuk informatie,
- verkrijgbaar in de Nylon-kleuren,
- kantelbare spiegel met afgeronde vormen,
- bevestigd op een stalen grondplaat,
- kantelbaar tot 25º,
- instelling van de verstelkracht mogelijk,
- met staalversterkte rozetten Ø 70 mm voor verborgen bevestiging,
- met of zonder bedieningshendel verkrijgbaar,
- Bedieningshendel zowel links als rechts te monteren,
- Levering met edelstaal torxschroeven Ø 6 x 70 mm en pluggen voor massieve wanden.

ⓘ geschikt voor gebruik met Afdichtring 0300 901/0300 910.

Miroir inclinable

- 550 x 500 mm,
- avec supports latéraux en nylon, en option avec protection antibactérienne intégrée, voir chapitre information,
- coloris : voir palette de teintes Nylon,
- miroir avec arêtes polies et angles arrondis, sur support métallique,
- inclinaison réglable en continu de 25º,
- la force de réglage peut être ajustée,
- avec rosaces Ø 70 mm à fixation invisible,
- avec ou sans levier de réglage,
- installation du levier à gauche ou à droite,
- descriptif du levier de réglage, voir ci-dessous,
- livraison avec vis inox TORX Ø 6 x 70 mm et chevilles pour matériaux de construction pleins.

ⓘ convient pour l'utilisation de Rondelle d'étanchéité 0300 901/0300 910.

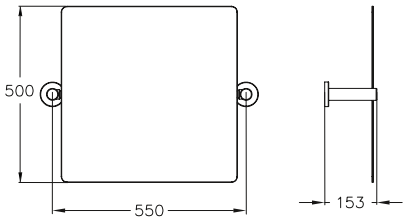

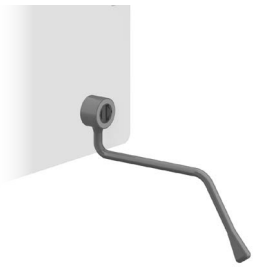

Bedieningshendel Levier pour miroir	Code	PG 0700
336 x 240 mm	**0300 665**	67,50 €
336 x 240 mm, Antibac	**4300 665**	75,50 €

Bedieningshendel, op later tijdstip monteerbaar

- Ø 15 mm,
- gemaakt uit nylon, optionele permanente bescherming tegen bacteriën, meer onder hoofdstuk informatie,
- verkrijgbaar in de Nylon-kleuren,
- met ergonomisch gevormd handvat,
- zijdelings beweegbaar,
- voor een muurafstad tot maximum 150 mm.

Levier, adaptable

- Ø 15 mm,
- en nylon, en option avec protection antibactérienne intégrée, voir chapitre information,
- coloris : voir palette de teintes Nylon,
- extrémité de la poignée forme ergonomique,
- pivotant à droite et à gauche,
- pour bâti-support jusqu'à 150 mm.

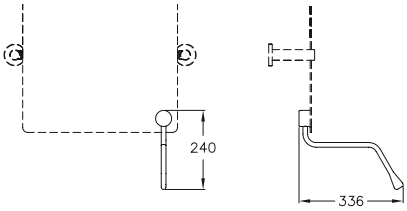

Lamp Luminaire adaptable	Code	PG 0700
408 x 108 x 40 mm	**0300 669**	119,00 €

Lamp, op later tijdstip monteerbaar

- 408 x 108 x 40 mm,
- uit aluminium,
- 8 Watt 220 - 230 V input, LED-lamp,
- NEN 600 lm,
- veiligheidssysteem IP 44, waterdicht,
- met kabel, kabellengte 27 cm en behuizing voor contactklem,
- Lamp kan op een later tijdstip aan spiegel worden geklemd met een breedte tot 6 mm.

Luminaire adaptable sur miroirs inclinables

- 408 x 108 x 40 mm,
- en aluminium,
- 8 W - 220-230 V, éclairage à LED,
- flux lumineux : 600 lm,
- protection d'étanchéïté IP 44, contre les projections d'eau,
- avec câble longueur 27 cm et boîtier de branchement,
- fixation par serrage sur miroirs jusqu'à 6 mm d'épaisseur.

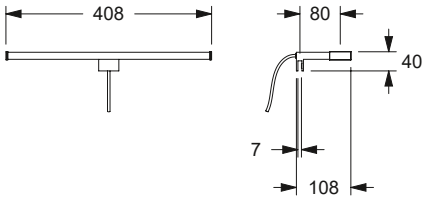

POLYMERE SERIES

Nylon Care

	Verso Care	Nylon Care 300	**Nylon Care 400**	Accessoires
Ontwerpbereik toilet ruimte Espace WC	210 - 221	248 - 262	**290 - 305**	340 - 344
Ontwerpbereik douche ruimte Espace douche	222 - 240	263 - 281	**306 - 333**	345
Ontwerpbereik wastafel Espace lavabo	242 - 243	282 - 286	**343 - 383**	346 - 361

meer beschrijving zie hoofdstuk	Muur en muurtextuur / Murs - composition de la paroi				
	Muur uit volle steen Maçonnerie pleine	Muur uit beton korrelsteen Maçonnerie creuse	Voorwandmontage Fixation par l'avant sur cloisons légères		
Informations détaillées voir chapitre	– Béton ≥ B 15 – Volle baksteen ≥ Mz 12 – Kalkzand - volsteen ≥ KS 12 – Natuursteen met dichte voeg – puimsteen – béton ≥ B 15 – brique pleine ≥ Mz 12 – brique silico-calcaire pleine ≥ KS 12 – pierre naturelle avec une structure solide – pierre pleine	– Beton korrelsteen KSL ≥ 12 – Holle baksteen HLz ≥ 12 – Holle betonkorrelsteen ≥ Hbl4, Hbn4 – Andere holle stenen – brique silico-calcaire creuse KSL ≥ 12, – brique creuse HLz ≥ 12 – pierre creuse ≥ Hbl4, Hbn4 – autres briques creuses	Bevestigingsplaat uit meervoudig verlijmde hout avec renfort en bois dur (panneau de contreplaqué de plusieurs épaisseurs encollées)	Bevestigingsplaat van staal avec renfort acier	zonder wandversteviging sans renfort
Opklapbare muursteun Barre d'appui rabattable 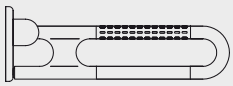	**Montageset / Kit de fixation** **0447 690** 25,50 € 1 Set / kit	**Montageset / Kit de fixation** **0447 990** 87,00 € **met** injectiepluggen **avec** cartouche de mortier **Montageset / Kit de fixation** **0447 980** 56,50 € **zonder** injectiepluggen **sans** cartouche de mortier 1 Set / kit	**Montageset / Kit de fixation** **0447 750** 19,50 € 1 Set / kit	**Montageset / Kit de fixation** **0447 680** 17,00 € 1 Set / kit	
Grondplaat met blinde bevestigingsplaat / Plaque de fixation aveugle avec sous-plaque Code 0300 479	1 Set / kit	1 Set / kit	1 Set / kit	1 Set / kit	
Montageplaat voor de bevestiging van – Muursteun/Opklapbare muursteun Plaque de fixation pour – barre d'appui rabatt./murale					**Montageplaat** Plaque de fixation **7448 480** 350,00 € 1 Set / kit

* Let op: artikel met uiterste datum
* Attention : produit avec date de péremption

Prijs excl. btw / Tarif public H.T

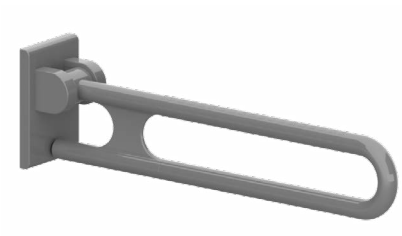

Opklapbare muursteun Barre d'appui rabattable	Code	PG 2000
L = 600 mm	**0447 010**	546,00 €
L = 600 mm, Antibac	**4447 010**	614,00 €
L = 725 mm	**0447 030**	570,00 €
L = 725 mm, Antibac	**4447 030**	637,00 €
L = 850 mm	**0447 050**	589,00 €
L = 850 mm, Antibac	**4447 050**	664,00 €
L = 900 mm	**0447 070**	664,00 €
L = 900 mm, Antibac	**4447 070**	739,00 €

...met geïntegreerde toiletrolhouder
...avec porte-rouleau intégré

L = 600 mm	**0447 120**	616,00 €
L = 600 mm, Antibac	**4447 120**	685,00 €
L = 725 mm	**0447 140**	634,00 €
L = 725 mm, Antibac	**4447 140**	713,00 €
L = 850 mm	**0447 160**	659,00 €
L = 850 mm, Antibac	**4447 160**	736,00 €
L = 900 mm	**0447 180**	731,00 €
L = 900 mm, Antibac	**4447 180**	817,00 €

Nylon Care 400 Opklapbare muursteun

- lengte 600, 725, 850 und 900 mm, Ø 34 mm,
- gemaakt uit nylon, optionele permanente bescherming tegen bacteriën, meer onder hoofdstuk Informatie,
- met anti-slip oppervlak,
- verkrijgbaar in de Nylon-kleuren,
- zowel links als rechts bruikbaar,
- met een tegen roest beschermde stalen kern,
- 178 mm vooruitspringend in opgeklapte stand,
- met veer, kan gemakkelijk naar boven of onder gedraaid worden,
- met instelbare shrijfrem,
- met lagerbehuizing uit roestvrij staal,
- met staalversterkt montageplaatje voor driepuntsbevestiging,
- met nylon afdekkap voor verborgen bevestiging,
- alternatief met geïntegreerde toiletrolhouder met een zelfregelende en onderhoudsvrije rem,
- alternatief met toiletrolhouder 0449 120/ 4449 120 kunnen later aan deze muursteun toegevoegd worden,
- lengte 850 mm conform DIN 18040 1-2,
- belastbaarheid: max. 125 kg volgens ISO 17966:2016, statisch geatest tot 150 kg,
- geproduceerd in overeenstemming met Verordening (EU) 2017/745 betreffende medische hulpmiddelen,
- TÜV produktcontrole certificaat.
- Levering zonder schroeven en pluggen.

ⓘ De montageset moet aan de hand van het type muur worden bepaald en afzonderlijk worden besteld, zie 🛠.

Zender 0449010, op later tijdstip monteerbaar.

Meer informatie over het product is te vinden in de montage handleiding, die beschikbaar is op **www.extranet.normbau.de** en kan worden gedownload.

Nylon Care 400 Barre d'appui rabattable

- longueurs 600, 725, 850, 900 mm, Ø 34 mm,
- en nylon, en option avec protection antibactérienne intégrée, voir chapitre Information,
- avec surface structurée antidérapante dans les zones d'appui,
- coloris : voir palette de teintes Nylon,
- réversible gauche/droite,
- avec noyau continu en acier anti-corrosif,
- en position relevée saillie de 178 mm,
- assistée d'un ressort permettant d'actionner la barre sans effort,
- avec frein à disque réglable,
- avec douille en inox,
- munie d'une plaque de montage en nylon avec renfort acier à trois points de fixation,
- cache en nylon, fixation invisible,
- en option avec porte-rouleau intégré, avec système automatique de freinage au déroulement permettant d'actionner le dévidoir d'une seule main,
- peut être équipée d'un porte-rouleau 0449 120/4449 120 pour tube nylon,
- longueur 850 mm en conformité avec la norme allemande DIN 18040-1/2.
- capacité de charge : max. 125 kg selon ISO 17966:2016, testé statiquement jusqu'à 150 kg,
- production conforme au règlement (EU) 2017/745 relatif aux dispositifs médicaux,
- produit certifié TÜV PRODUCT SERVICE,
- vis et chevilles non fournies.

ⓘ Le matériel de fixation doit être défini sur le chantier et adapté selon la configuration et la nature de la cloison. Les kits de fixation sont à commander séparément, voir 🛠.

Télécommande 0449010 adaptable.

Vous trouverez des informations plus détaillées sur ceproduit dans la notice de montage à télécharger sous **www.extranet.normbau.de**

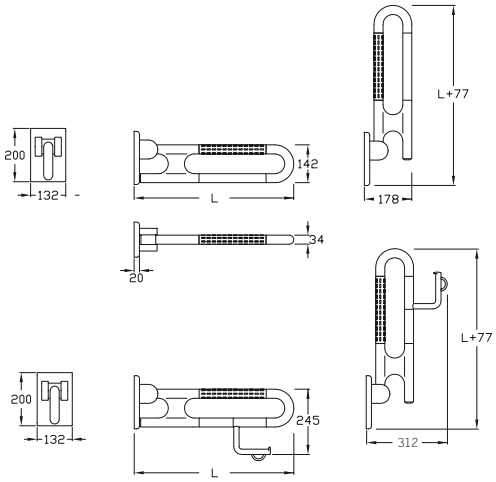

Nylon Care 400 Opklapbare muursteun

Beschrijving zie uitvoering Nylon Care 400 opklapbare muursteun vario, demontabel.

- Vloersteun met en anti-slip vlak onder aan de poot.

ⓘ De montageset moet aan de hand van het type muur worden bepaald en afzonderlijk worden besteld, zie 🛠.

Zender, op later tijdstip monteerbaar zie hoofdstuk Special Care.

Meer informatie over het product is te vinden in de montage handleiding, die beschikbaar is op **www.extranet.normbau.de** en kan worden gedownload.

Nylon Care 400 Barre d'appui rabattable

Description voir version Nylon Care 400 barre d'appui rabattable vario, amovible.

- Avec pied escamotable muni d'une extrémité en caoutchouc antidérapant.

ⓘ Le matériel de fixation doit être défini sur le chantier et adapté selon la configuration et la nature de la cloison. Les kits de fixation sont à commander séparément, voir 🛠.

Télécommande adaptable, voir chapitre Special Care.

Vous trouverez des informations plus détaillées sur ce produit dans la notice de montage à télécharger sous **www.extranet.normbau**.de

Opklapbare muursteun vario, demontabel met vloersteun voor standaardhoogte van 800 mm

Barres d'appui rabattables vario, amovibles avec pied escamotable (800 mm)

met grondplaat
avec platine de fixation

L = 600 mm	**0447 310**	684,00 €
L = 725 mm	**0447 330**	709,00 €
L = 850 mm	**0447 350**	726,00 €
L = 900 mm	**0447 370**	783,00 €

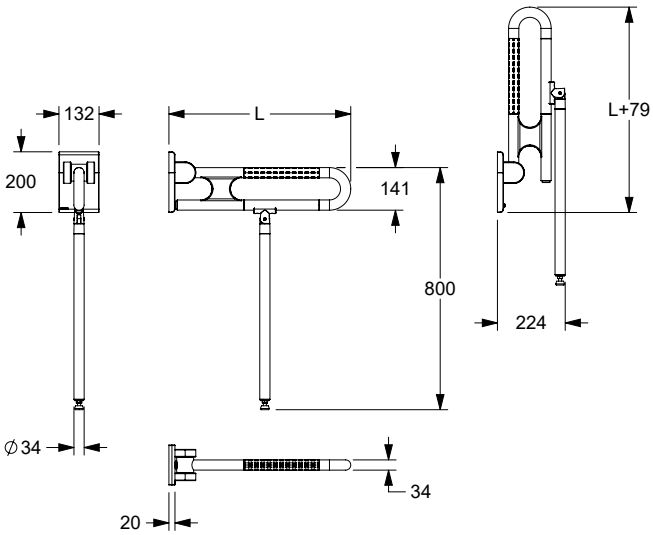

Toiletrolhouder voor muursteunen, achteraf monteerbaar

- 141 x 117 mm,
- gemaakt uit nylon, optionele permanente bescherming tegen bacteriën, meer onder hoofdstuk Informatie,
- verkrijgbaar in de Nylon-kleuren,
- met zelfinstellende en onderhoudsvrije afrolrem.

Porte-rouleau pour barre d'appui, montage ultérieur

- 141 x 117 mm,
- en nylon, en option avec protection antibactérienne intégrée, voir chapitre Information,
- coloris : voir palette de teintes Nylon,
- avec système automatique de freinage au déroulement, sans entretien.

Toiletrolhouder Porte-rouleau	Code	PG 2000
141 x 117 mm	**0449 120**	52,50 €
141 x 117 mm, Antibac	**4449 120**	74,50 €

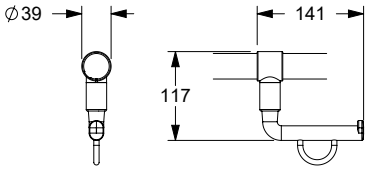

Zender	Code	PG 2000
Télécommande		
op later tijdstip monteerbaar/ pour montage ultérieur	**0449 010**	393,00 €

Zender

- pour poignées de soutien pliantes Inox Care et Nylon Care avec pictogramme pour le déclenchement du rinçage des WC
- 868,4 MHz radiozender voor kabelloze WC-doorspoeling,
- Afmeting behuizing : 85 x 46 x 17 mm.

compatibel met :
Geberit: 115.867.00.1, 115.869.00.1, 115.897.00.1, 115.898.00.1, 115.867.SN, 115.869.SN,
Grohe: 38759SD0,
Sanit: 05.042.00..0000, 05.014.00..0000, 05.015.00..0000,
Tece: 9.240.354, 9.240.355,
Viega: 696177

Télécommande

- pour poignées de soutien pliantes Inox Care et Nylon Care avec pictogramme pour le déclenchement du rinçage des WC
- télécommande sans fil 868,4 MHz permettant de déclencher la chasse d'eau,
- dimensions du boîtier : 85 x 46 x 17 mm.

compatible avec :
Geberit: 115.867.00.1, 115.869.00.1, 115.897.00.1, 115.898.00.1, 15.867.SN, 115.869.SN,
Grohe: 38759SD0,
Sanit: 05.042.00..0000, 05.014.00..0000, 05.015.00..0000,
Tece: 9.240.354, 9.240.355,
Viega: 696177

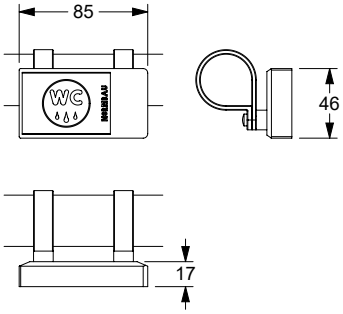

Nylon Care 400 Opklapbare muursteun met zender

Beschrijving uitvoering opklapbare muursteun

- 868,4 MHz radiozender voor kabelloze WC-doorspoeling.
- Afmeting behuizing : 85 x 46 x 16 mm
- links en rechts te gebruiken,

compatibel met :

Geberit:	115.867.00.1, 115.869.00.1, 115.897.00.1, 115.898.00.1, 115.867.SN, 115.869.SN,
Grohe:	38759SD0,
Sanit:	05.042.00..0000, 05.014.00..0000, 05.015.00..0000,
Tece:	9.240.354, 9.240.355,
Viega:	696177

Nylon Care 400 Barre d'appui rabattable avec télécommande

Descriptif dito barres d'appui rabattables

- avec télécommande sans fil 868,4 MHz permettant de déclencher la chasse d'eau,
- dimension du boîtier : 85 x 46 x 16 mm
- livrable en version gauche ou droite,

compatible avec :

Geberit:	115.867.00.1, 115.869.00.1, 115.897.00.1, 115.898.00.1, 115.867.SN, 115.869.SN,
Grohe:	38759SD0,
Sanit:	05.042.00..0000, 05.014.00..0000, 05.015.00..0000,
Tece:	9.240.354, 9.240.355,
Viega:	696177

Opklapbare muursteun met zender Barre d'appui rabattable avec télécommande	Code	PG 2000
L = 600 mm,	**0447 361**	1005,00 €
L = 600 mm, antibac	**4447 361**	1121,00 €
L = 600 mm,	**0447 371**	1005,00 €
L = 600 mm, antibac	**4447 371**	1121,00 €
L = 725 mm,	**0447 363**	1023,00 €
L = 725 mm, antibac	**4447 363**	1149,00 €
L = 725 mm,	**0447 373**	994,00 €
L = 725 mm, antibac	**4447 373**	1149,00 €
L = 850 mm,	**0447 365**	1044,00 €
L = 850 mm, antibac	**4447 365**	1167,00 €
L = 850 mm,	**0447 375**	1044,00 €
L = 850 mm, antibac	**4447 375**	1167,00 €
L = 900 mm,	**0447 367**	1116,00 €
L = 900 mm, antibac	**4447 367**	1252,00 €
L = 900 mm,	**0447 377**	1116,00 €
L = 900 mm, antibac	**4447 377**	1252,00 €

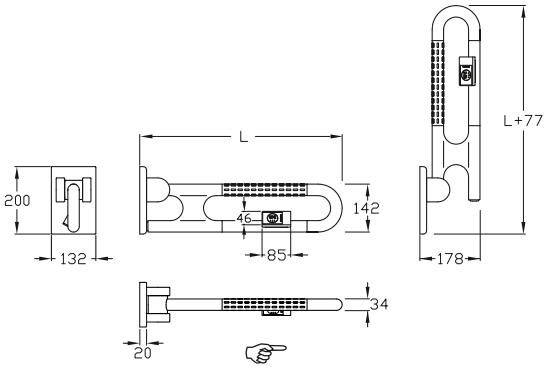

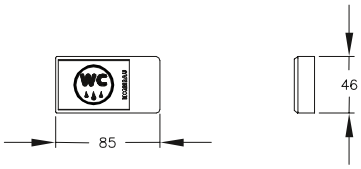

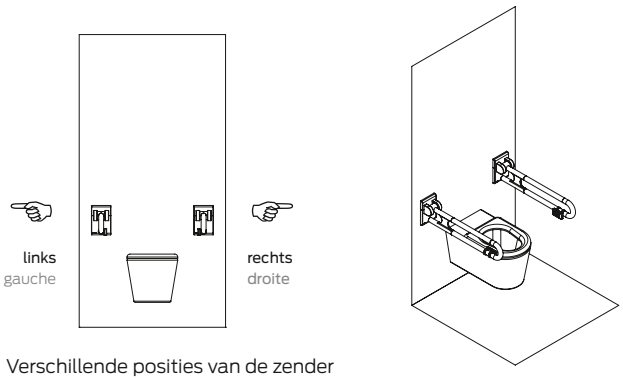

Verschillende posities van de zender bekeken van vooraanzicht van het toilet.

Indication du sens de la télécommande gauche/droite pour une personne se trouvant face aux toilettes.

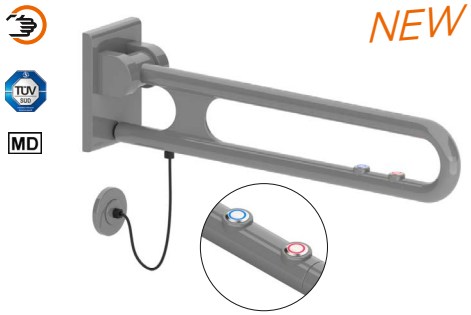

Verborgen aansluiting **met rozet** met 1 elektronische schakelaar
Raccordement caché **avec rosace** avec un bouton de commande

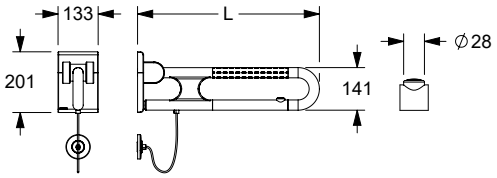

Verborgen aansluiting **met rozet** met 1 elektronische schakelaar
Raccordement caché **avec rosace** avec un bouton de commande

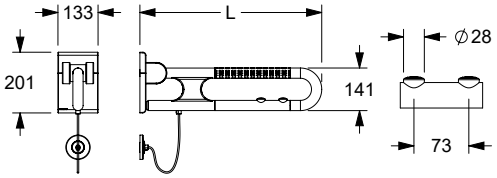

Nylon Care 400 Opklapbare muursteun,

met LED elektronische schakelaar ter activering van een WC-spoeling, de optie als oproeptoets

Aansluiting met rozet

Beschrijving zie uitvoering Nylon Care 400 opklapbare muursteun.

- schakelaar met LED:
  - in de LED kleur rood voor de oproeptoets,
  - in de LED kleur blauw voor WC-spoeling,
- het permanent verlichte LED-lampje zorgt voor een betere vindbaarheid en oriëntatie,
- aansluiting met rozet Ø 80mm,
- spiraalkabel 8-draads 0,14 mm² voor stuurspanning tot 24 V,
- beschmeringklasse IP67.

ⓘ Kan geleverd worden met één of twee e-buttons.
E-buttons met de "normaal open" functie worden voornamelijk gebruikt voor toiletspoelingen. De functie "normaal gesloten contact" wordt vooral gebruikt voor oproepsystemen, omdat een onderbreking in het circuit (bijvoorbeeld door een storing) niet onopgemerkt blijft.
Op aanvraag ook leverbaar zonder bodemplaat.

Nylon Care 400 Barre d'appui rabattable,

avec boutons de commande LED pour chasse d'eau et appel d'urgence

Avec rosace

Description voir version Nylon Care 400 barre d'appui rabattable.

- boutons avec LED :
  - LED de couleur rouge pour appel d'urgence,
  - LED de couleur bleue pour chasse d'eau,
- la lumière LED allumée en permanence permet de mieux trouver et de mieux s'orienter,
- branchement invisible par rosace Ø 80 mm,
- câble torsadé 8 brins, 0,14 mm², pour commande 24 V,
- Indice de protection IP67.

ⓘ Peut être livré avec 1 ou 2 boutons poussoirs électriques.
Les boutons poussoirs électriques avec la fonction « contact fermé » sont principalement utilisés pour les chasses d'eau. La fonction « contact ouvert » est privilégiée pour les installations des boutons d'appel, car une interruption du circuit électrique (par exemple en raison d'un défaut) ne passe pas inaperçue.
Sur demande, également livrable en version sans platine de fixation.

functies van de elektronische schakelaar / boutons de commande

NO-contact / contact fermé

NC-contact / contact ouvert

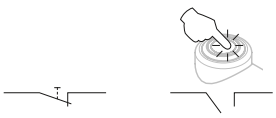

Functies van de elektronische schakelaar Boutons de commande	Kleurknop van de elektronische schakelaar Couleurs des boutons de commande	Met grundplaat Avec platine de fixation			
		600 mm	**725 mm**	**850 mm**	**900 mm**
Oproep (NO-contact) Appel d'urgence (contact fermé)	🔴	**0442 766** 848,00 €	**0442 776** 873,00 €	**0442 786** 890,00 €	**0442 796** 965,00 €
optinoneel Antibac En option avec protection Antibac		**4442 766** 942,00 €	**4442 776** 968,00 €	**4442 786** 988,00 €	**4442 796** 1071,00 €
Oproep (NC-contact) Appel d'urgence (contact ouvert)	🔴	**0442 763** 848,00 €	**0442 773** 873,00 €	**0442 783** 890,00 €	**0442 793** 965,00 €
optinoneel Antibac En option avec protection Antibac		**4442 763** 942,00 €	**4442 773** 968,00 €	**4442 783** 988,00 €	**4442 793** 1071,00 €
WC (NO-contact) WC (contact fermé)	🔵	**0442 761** 848,00 €	**0442 771** 873,00 €	**0442 781** 890,00 €	**0442 791** 965,00 €
optinoneel Antibac En option avec protection Antibac		**4442 761** 942,00 €	**4442 771** 968,00 €	**4442 781** 988,00 €	**4442 791** 1071,00 €
WC (NO-contact) en oproep (NO-contact) WC (contact fermé) et appel d'urgence (contact fermé)	🔵 🔴	**0442 767** 985,00 €	**0442 777** 1008,00 €	**0442 787** 1027,00 €	**0442 797** 1102,00 €
optinoneel Antibac En option avec protection Antibac		**4442 767** 1093,00 €	**4442 777** 1119,00 €	**4442 787** 1139,00 €	**4442 797** 1222,00 €
WC (NO-contact) en oproep (NC-contact) WC (contact fermé) et appel d'urgence (contact ouvert)	🔵 🔴	**0442 765** 985,00 €	**0442 775** 1008,00 €	**0442 785** 1027,00 €	**0442 795** 1102,00 €
optinoneel Antibac En option avec protection Antibac		**4442 765** 1093,00 €	**4442 775** 1119,00 €	**4442 785** 1139,00 €	**4442 795** 1222,00 €

Geplande uitwisselbare systemen voor E-knoppen: zie pagina 475.
Systèmes compatibles avec les boutons de commande, voir page 475.

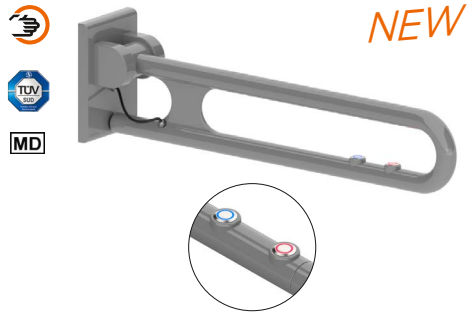

Aansluiting **met montageplaat verdekt** met 1 elektronische schakelaar
Branchement **par plaque de fixation** avec un bouton de commande

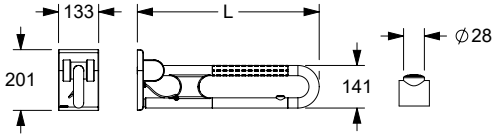

Aansluiting **met montageplaat verdekt** met 2 elektronische schakelaar
Branchement **par plaque de fixation** avec deux boutons de commande

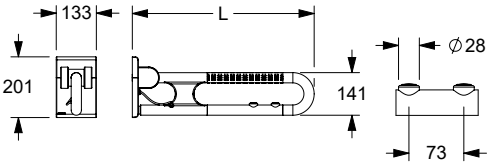

Nylon Care 400 Opklapbare muursteun,

met LED elektronische schakelaar ter activering van een WC-spoeling, de optie als oproeptoets

Aansluiting met montageplaat

Beschrijving zie uitvoering Nylon Care 400 opklapbare muursteun.

- schakelaar met LED:
  - in de LED kleur rood voor de oproeptoets,
  - in de LED kleur blauw voor WC-spoeling,
- het permanent verlichte LED-lampje zorgt voor een betere vindbaarheid en oriëntatie,
- spiraalkabel 8-draads 0,14 mm² voor stuurspanning tot 24 V,
- beschermingklasse IP67.

ⓘ Kan geleverd worden met één of twee e-buttons.
E-buttons met de "normaal open" functie worden voornamelijk gebruikt voor toilet-spoelingen. De functie "normaal gesloten contact" wordt vooral gebruikt voor oproepsystemen, omdat een onderbreking in het circuit (bijvoorbeeld door een storing) niet onopgemerkt blijft.
Op aanvraag ook leverbaar zonder bodemplaat.

Nylon Care 400 Barre d'appui rabattable,

avec boutons de commande LED pour chasse d'eau et appel d'urgence

Avec plaque de montage

Description voir version Nylon Care 400 barre d'appui rabattable.

- boutons avec LED :
  - LED de couleur rouge pour appel d'urgence,
  - LED de couleur bleue pour chasse d'eau,
- la lumière LED allumée en permanence permet de mieux trouver et de mieux s'orienter,
- câble torsadé 8 brins, 0,14 mm², pour commande 24 V,
- Indice de protection IP67.

ⓘ Peut être livré avec 1 ou 2 boutons poussoirs électriques.
Les boutons poussoirs électriques avec la fonction « contact fermé » sont principalement utilisés pour les chasses d'eau. La fonction « contact ouvert » est privilégiée pour les installations des boutons d'appel, car une interruption du circuit électrique (par exemple en raison d'un défaut) ne passe pas inaperçue.
Sur demande, également livrable en version sans platine de fixation.

functies van de elektronische schakelaar / boutons de commande

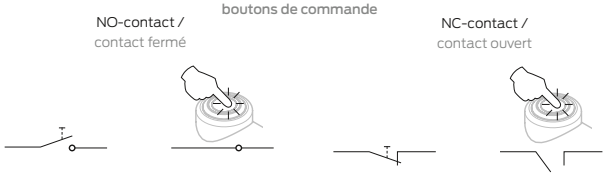

Functies van de elektronische schakelaar Boutons de commande	Kleurknop van de elektronische schakelaar Couleurs des boutons de commande	Met grundplaat Avec platine de fixation			
		600 mm	**725 mm**	**850 mm**	**900 mm**
Oproep (NO-contact) Appel d'urgence (contact fermé)		**0442 766** 848,00 €	**0442 776** 873,00 €	**0442 786** 890,00 €	**0442 796** 965,00 €
optinoneel Antibac En option avec protection Antibac		**4442 766** 942,00 €	**4442 776** 968,00 €	**4442 786** 988,00 €	**4442 796** 1071,00 €
Oproep (NC-contact) Appel d'urgence (contact ouvert)		**0442 763** 848,00 €	**0442 773** 873,00 €	**0442 783** 890,00 €	**0442 793** 965,00 €
optinoneel Antibac En option avec protection Antibac		**4442 763** 942,00 €	**4442 773** 968,00 €	**4442 783** 988,00 €	**4442 793** 1071,00 €
WC (NO-contact) WC (contact fermé)		**0442 761** 848,00 €	**0442 771** 873,00 €	**0442 781** 890,00 €	**0442 791** 965,00 €
optinoneel Antibac En option avec protection Antibac		**4442 761** 942,00 €	**4442 771** 968,00 €	**4442 781** 988,00 €	**4442 791** 1071,00 €
WC (NO-contact) en oproep (NO-contact) WC (contact fermé) et appel d'urgence (contact fermé)		**0442 767** 985,00 €	**0442 777** 1008,00 €	**0442 787** 1027,00 €	**0442 797** 1102,00 €
optinoneel Antibac En option avec protection Antibac		**4442 767** 1093,00 €	**4442 777** 1119,00 €	**4442 787** 1139,00 €	**4442 797** 1222,00 €
WC (NO-contact) en oproep (NC-contact) WC (contact fermé) et appel d'urgence (contact ouvert)		**0442 765** 985,00 €	**0442 775** 1008,00 €	**0442 785** 1027,00 €	**0442 795** 1102,00 €
optinoneel Antibac En option avec protection Antibac		**4442 765** 1093,00 €	**4442 775** 1119,00 €	**4442 785** 1139,00 €	**4442 795** 1222,00 €

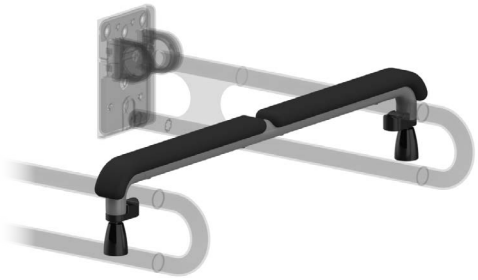

Veiligheidssteungreep

- lengte 825 mm, Ø 34 mm,
- uit Nylon,
- verkrijgbaar in de Nylon-kleuren,
- met soepele zwarte armsteun gemaakt uit PUR-integraalschuim,
- met een tegen roest beschermde stalen kern,
- beveiligd d.m.v. een klemsysteem tussen 2 NORMBAU-muursteunen of opklapbare muursteunen met een afstand van 700 mm zitting volgens Duitse norm DIN 18024-2 en DIN 18040.

ⓘ Andere lengten verkrijgbaar op aanvraag (minimum lengte 680 mm).

De veiligheidsteun kan ophangen worden op 2 reserve rolhouder 0518 010/ 4518 010.

Barre de sécurité

- longueur 825 mm, Ø 34 mm,
- en nylon, avec rembourrage de l'appui en mousse de polyuréthanne, coloris noir,
- coloris : voir palette de teintes Nylon,
- avec noyau continu en acier anti-corrosif,
- pour installation sur barres d'appui fixes ou rabattables, montées par paire avec un écartement de fixation de 700 mm (suivant la norme DIN 18024-2/18040).

ⓘ D'autres longueurs sont livrables pour un entraxe de fixation des barres d'appui à partir de 680 mm.

En cas de non utilisation, la barre de sécurité peut être rangée le long du mur grâce au porte-rouleau 0518 010/ 4518 010 utilisé comme support mural.

Veiligheidssteungreep **Barre de sécurité**	Code	PG 2000
zonder opklapbare muursteun sans barres d'appui	**0453 420**	411,00 €

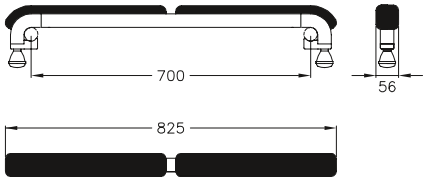

MD

Opklapbare muursteun Barre d'appui rabattable	Code	PG 2000
L= 600 mm	**0437 010**	432,00 €
L= 725 mm	**0437 030**	447,00 €
L= 850 mm	**0437 050**	473,00 €
L= 900 mm	**0437 070**	492,00 €

Opklapbare muursteun

- lengte 600, 725, 850 en 900 mm, Ø 34 mm,
- gemaakt uit nylon,
- met anti-slip oppervlak,
- verkrijgbaar in de Nylon-kleuren,
- zowel links als rechts bruikbaar,
- met een tegen roest beschermde stalen kern,
- 170 mm vooruitspringend in opgeklapte stand,
- kan gemakkelijk naar boven of onder gedraaid worden,
- met instelbare rem,
- met staalversterkt montageplaatje voor driepuntsbevestiging,
- met nylon afdekkap voor verborgen bevestiging,
- alternatief met geïntegreerde toiletrol-houder met een zelfregelende en onder-houdsvrije rem,
- lengte 850 mm conform DIN 18040 1-2,
- max. toelaatbare belasting : 100 kg,
- geproduceerd in overeenstemming met Verordening (EU) 2017/745 betreffende me-dische hulpmiddelen,
- Levering zonder schroeven en pluggen.

ⓘ De montageset moet aan de hand van het type muur worden bepaald en afzonderlijk worden besteld, zie hoofdstuk 🛠.

Barre d'appui rabattable

- longueurs 600, 725, 850 ou 900 mm, Ø 34 mm,
- en nylon,
- avec surface structurée antidérapante dans les zones d'appui,
- coloris : voir palette de teintes Nylon,
- réversible gauche/droite,
- renforcée d'un noyau continu en acier anticorrosif,
- en position relevée saillie de 170 mm,
- aisément rabattable,
- avec système de freinage réglable,
- munie d'une plaque de montage à trois points de fixation, en nylon avec renfort acier, à fixation invisible,
- avec cache en nylon, fixation invisible,
- en option avec porte-rouleau intégré, avec système automatique de freinage au déroulement permettant d'actionner le dévidoir d'une seule main,
- longueur 850 mm en conformité avec la norme allemande DIN 18040-1/2.
- charge maximale 100 kg,
- production conforme au règlement (EU) 2017/745 relatif aux dispositifs médicaux,
- vis et chevilles non fournies.

ⓘ Le matériel de fixation doit être défini sur le chantier et adapté selon la con-figuration et la nature de la cloison. Les kits de fixation sont à commander séparément, voir 🛠.

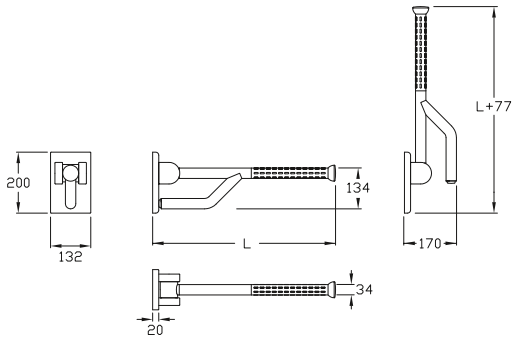

...met geïntegreerde toiletrolhouder
...avec porte-rouleau intégré

L = 600 mm	**0437 110**	481,00 €
L = 725 mm	**0437 130**	497,00 €
L = 850 mm	**0437 150**	521,00 €
L = 900 mm	**0437 170**	538,00 €

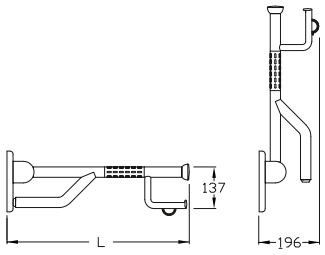

Rugleuning

- 520 x 210 x 150 mm,
  520 x 210 x 220 mm,
  545 x 210 x 150 mm,
  545 x 210 x 220 mm, Ø 32 mm,
- roestvrij stalen buizen, grondstof nº 1.4301 (A2, AISI 304) met krasbestendige poedercoating in zwart (016), manhattan (067) donkergrijs (018) of wit (019), met lichtgrijze of zwarte bekleding,
- met antracietkleurig polster uit PUR-integraalschuim,
- zonder rozetten, verborgen fixatie, met inbus schroef gemonteerd van beneden,
- schroeven uit roestvrij staal,
- montagekit is geschikt voor wandmontage
- conform DIN 18040-1 .

Dossier

- 520 x 210 x 150 mm,
  520 x 210 x 220 mm,
  545 x 210 x 150 mm,
  545 x 210 x 220 mm, Ø 32 mm,
- tube inox qualité nº 1.4301 (A2-AISI 304) avec revêtement thermolaqué anti-rayure, en coloris noir (016), manhattan (067), gris foncé (018), blanc (019),
- avec rembourrage en polyuréthanne gris clair ou noir,
- sans rosaces, fixation invisible par le bas avec vis pointeau,
- vis en inox,
- livraison avec matériel de fixation adapté pour bâti-support,
- conforme à la norme DIN 18040-1.

Rugleuning Dossier	Code	PG 0700
520 x 210 x 150 mm polster zwart rembourrage col. noir	**0300 416**	358,00 €
520 x 210 x 150 mm polster lichtgrijs rembourrage col. gris clair	**0300 417**	358,00 €
520 x 210 x 220 mm polster zwart rembourrage col. noir	**0300 418**	374,00 €
520 x 210 x 220 mm polster lichtgrijs rembourrage col. gris clair	**0300 419**	374,00 €

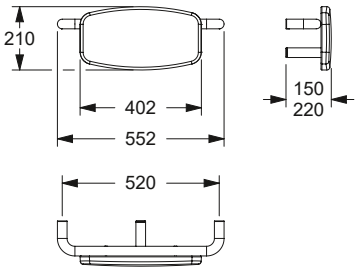

545 x 210 x 150 mm met soepele bekleding kleur zwart rembourrage en coloris noir	**0300 420**	358,00 €
545 x 210 x 150 mm met soepele bekleding kleur lichtgrijs rembourrage en coloris gris clair	**0300 421**	358,00 €
545 x 210 x 220 mm Polster zwart rembourrage en coloris noir	**0300 422**	374,00 €
545 x 210 x 220 mm Polster lichtgrijs rembourrage en coloris gris clair	**0300 423**	374,00 €

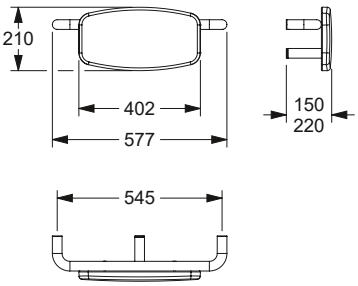

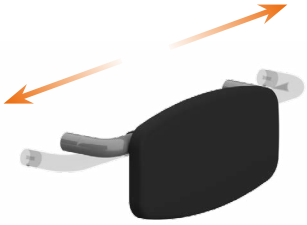

NEW

Nylon Care Rugleuning, verstelbaar

- 460 - 660 x 210 x 150 mm,
  460 - 660 x 210 x 220 mm, Ø 34 mm,
- nylon buizen,
- verkrijgbaar in de nylon kleuren,
- met antracietkleurig polster uit PUR-integraalschuim,
- verborgen fixatie, met inbus schroef gemonteerd van beneden,
- levering met Bevestigingsmateriaal voor Voorwandmontage,
- conform DIN 18040-1 .

Nylon Care Dossier, réglable

- 460 - 660 x 210 x 150 mm,
  460 - 660 x 210 x 220 mm, Ø 34 mm,
- tube nylon,
- disponible dans les couleurs nylon,
- avec rembourrage en polyuréthanne noir,
- fixation invisible par le bas avec vis pointeau,
- livré avec matériel de montage adapté à l'installation en applique,
- conforme à la norme DIN 18040-1.

Rugleuning, verstelbaar Dossier, réglable	Code	PG 0700
460 - 660 x 210 x 150 mm	**0300 365**	398,00 €
460 - 660 x 210 x 220 mm	**0300 366**	408,00 €

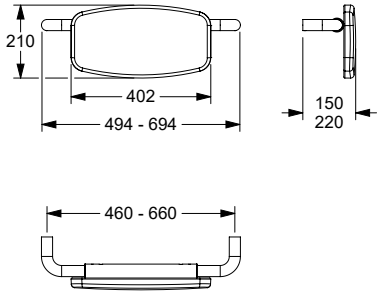

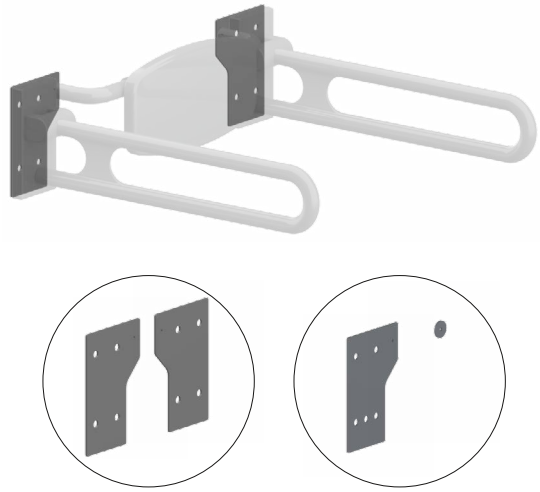

NEW

Nylon Care rugleuning, adapterset

- Afmeting 227 x 155 mm,
- voor bevestiging aan twee opklapbare muursteun **of**
  voor bevestiging aan één opklapbare muursteun en aan de muur,
- tussenplaten van roestvrij staal, voor bevestiging van de verstelbare rugleuning direct aan de opklapbare muursteun,
- krasbestendige poedercoating,
- verkrijgbaar in de Nylon-kleuren 016, 018, 019, 067,
- voor wandmontage boven WC volgens DIN 18040-1/ONORM B1600,
- verborgen schroefverbinding,
- geleverd met schroeven met verzonken kop M6 voor bevestiging aan de tussenplaten aan beide zijden,
- geleverd met schroeven met verzonken kop M6 en afstandhouder voor bevestiging aan de tussenplaat aan één zijde.

Nylon Care Dossier, kit d'adaptation

- Dimensions 227 x 155 mm,
- pour la fixation à deux barres d'appui rabattables **ou**
- pour la fixation à une barre d'appui rabattable et au mur,
- plaques intermédiaires en acier inoxydable, pour fixer le dossier réglable directement sur la barre d'appui rabattable,
- revêtement en poudre résistant,
- disponible dans les couleurs Nylon 016, 018, 019, 067,
- pour montage mural au-dessus des WC selon DIN 18040-1/ONORM B1600,
- vissage invisible,
- livraison avec vis à tête fraisée M6 pour la fixation des deux côtés sur les plaques intermédiaires,
- livraison avec vis à tête fraisée M6 et pièce d'écartement pour la fixation unilatérale sur la plaque intermédiaire.

Rugleuning, adapterset Dossier, kit d'adaption	Code	PG 7000
Set adapterplaten Set plaques d'adaption	**0300 367**	107,00 €
Set adapterplaat & afstandhouderk Set plaque d'adaption & Cale-support	**0300 368**	69,00 €

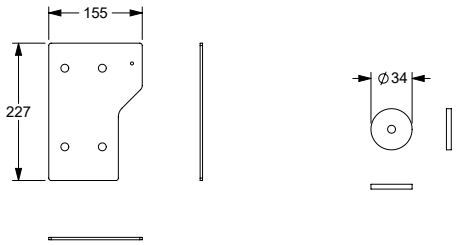

Rugleuning

- 590 x 204 x 342 mm, Ø 34 mm,
- gemaakt uit nylon, optionele permanente bescherming tegen bacteriën, meer onder hoofdstuk Informatie,
- verkrijgbaar in de Nylon-kleuren,
- met een tegen roest beschermde stalen kern,
- met vezelversterkte kunstof rozetten Ø 70 mm voor verborgen bevestiging,
- Levering met edelstaal torxschroeven Ø 6 x 70 mm en pluggen voor massieve wanden.

ⓘ Voor bevestiging aan de wand boven toiletten van 700 mm volgens de Duitse norm DIN 18040.

Geschikt voor gebruik met Afdichtring 0300 901/0300 910.

Dossier

- 590 x 204 x 342 mm, Ø 34 mm,
- en nylon, en option avec protection antibactérienne intégrée, voir chapitre Information,
- coloris : voir palette de teintes Nylon,
- avec noyau continu en acier anti-corrosif,
- avec rosaces en matière plastique renforcée de fibres Ø 70 mm pour fixation invisible,
- livraison avec vis inox TORX Ø 6 x 70 mm et chevilles pour matériaux de construction pleins.

ⓘ Pour WC longueur 700 mm (suivant la norme DIN 18040).

Convient pour l'utilisation de Rondelle d'étanchéité 0300 901/0300 910.

Rugleuning Dossier	Code	PG 2000
NY.841.320	**0841 320**	500,00 €
NY.841.325 Antibac	**4841 320**	565,00 €

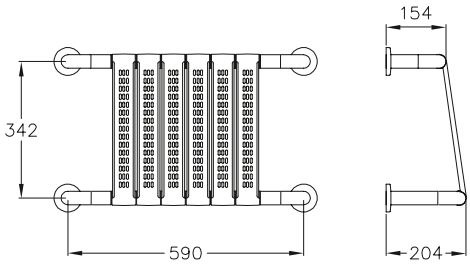

Afdichting

- Ø 62 mm,
- zelfklevend met bescherfolie,
- van celrubber EPDM, kleur zwart,
- voor normconforme afdichting van de boorgaten (DIN 18534-1),
- ook voor voegen geschikt,
- voor alle Nylon Care producten met rozet Ø 70 mm te gebruiken,
- verpakking eenheid 10 of 50 stuks.

Rondelle d'étanchéité

- Ø 62 mm,
- autocollant, avec film support,
- en caoutchouc cellulaire EPDM, couleur noir,
- permet d'étanchéifier les points de perçage conformément aux normes (DIN 18534-1),
- également utilisable sur des joints,
- utilisable pour tous les produits Nylon Care avec rosace Ø 70 mm,
- unité d'emballage 10 ou 50 pièces.

Afdichting Rondelle d'étanchéité	Code	
62 x 2 mm 10 stuks 10 pièces	**0300 901**	17,50 €
62 x 2 mm 50 stuks 50 pièces	**0300 910**	61,00 €

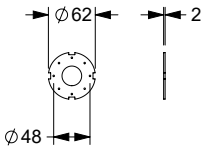

Steungreep
Poignée de sécurité

a1 / mm	a2 / mm	a3 / mm		Antibac	Code	PG 2000
300		300			**0464 020**	254,00 €
300		300		●	**4464 020**	283,00 €
320		620			**0464 010**	268,00 €
320		620		●	**4464 010**	301,00 €
400		750			**0464 030**	351,00 €
400		750		●	**4464 030**	394,00 €
500		620			**0464 040**	342,00 €
500		620		●	**4464 040**	385,00 €
500		750			**0464 050**	364,00 €
500		750		●	**4464 050**	405,00 €
500		950			**0464 095**	383,00 €
500		950		●	**4464 095**	429,00 €

Steungreep

- 300 x 300 mm, 320 x 620 mm, 400 x 750 mm, 500 x 620 mm, 500 x 750 mm, 500 x 950 mm, Ø 34 mm, 90º,
- 501 x 312 mm, Ø 34 mm, 135º,
- gemaakt uit nylon, optionele permanente bescherming tegen bacteriën, meer onder hoofdstuk Informatie,
- met anti-slip oppervlak,
- verkrijgbaar in de Nylon-kleuren,
- zowel links als rechts bruikbaar,
- over de volle lengte voorzien van een tegen roest beschermde stalen kern,
- met vezelversterkte kunstof rozetten Ø 70 mm voor verborgen bevestiging,
- met Afdichting voor normconforme afdichting van de boorgaten (DIN 18534-1)
- max. toelaatbare belasting : 125 kg,
- geproduceerd in overeenstemming met Verordening (EU) 2017/745 betreffende medische hulpmiddelen,
- voldoet aan de vereisten van DIN 18040,
- Levering met edelstaal torxschroeven Ø 6 x 70 mm en pluggen voor massieve wanden.

Poignée de sécurité

- 300 x 300 mm, 320 x 620 mm, 400 x 750 mm, 500 x 620 mm, 500 x 750 mm, 500 x 950 mm, Ø 34 mm, 90º,
- 501 x 312 mm, Ø 34 mm, 135º,
- en nylon, en option avec protection antibactérienne intégrée, voir chapitre Information,
- avec surface structurée antidérapante dans les zones d'appui,
- coloris : voir palette de teintes Nylon,
- réversible gauche/droite,
- avec noyau continu en acier anti-corrosif,
- avec rosaces en matière plastique renforcée de fibres Ø 70 mm pour fixation invisible,
- avec Rondelle d'étanchéité permet d'étanchéifier les points de perçage conformément aux normes (DIN 18534-1),
- charge maximale 125 kg,
- production conforme au règlement (EU) 2017/745 relatif aux dispositifs médicaux,
- conforme aux exigences de la norme DIN 18040,
- livraison avec vis inox TORX Ø 6 x 70 mm et chevilles pour matériaux de construction pleins.

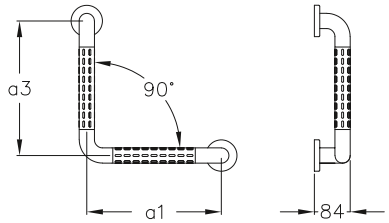

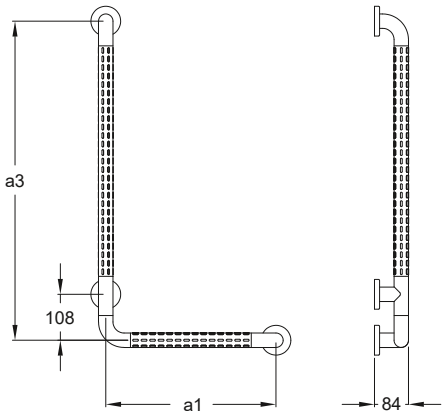

a1 / mm	a2 / mm	a3 / mm		Antibac	Code	PG 2000
501		312			**0464 060**	277,00 €
501		312		●	**4464 060**	308,00 €

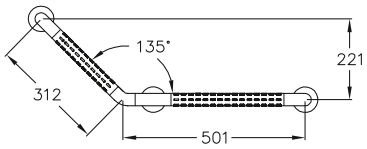

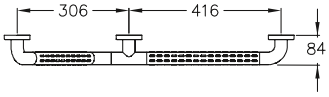

Steungreep
Poignée de maintien

a1 / mm	a2 / mm	a3 / mm		Antibac	Code	PG 2000
300					**0453 090**	101,00 €
300				●	**4453 090**	114,00 €
400					**0453 080**	111,00 €
400				●	**4453 080**	125,00 €
500					**0453 100**	115,00 €
500				●	**4453 100**	128,00 €
600					**0453 070**	120,00 €
600				●	**4453 070**	134,00 €

Steungreep

- asmaat (a) 300, 400, 500, 600, Ø 34 mm,
- gemaakt uit nylon, optionele permanente bescherming tegen bacteriën, meer onder hoofdstuk Informatie,
- anti-slip oppervlak, uit één stuk,
- verkrijgbaar in de Nylon-kleuren,
- met een tegen roest beschermde stalen kern,
- met vezelversterkte kunstof rozetten Ø 70 mm voor verborgen bevestiging,
- met Afdichting voor normconforme afdichting van de boorgaten (DIN 18534-1)
- max. toelaatbare belasting : 125 kg,
- geproduceerd in overeenstemming met Verordening (EU) 2017/745 betreffende medische hulpmiddelen,
- geschikt om afneembaar zitje 0847 710/...910/...714/...914/...719/...919, 8750... vanaf a = 300 mm, 0300 771/...772, 0844..., 0847 110 vanaf a = 500 mm, 0300773/...774, 0847 114 vanaf a = 600 mm, in te hangen,
- voldoet aan de vereisten van DIN 18040,
- Levering met edelstaal torxschroeven Ø 6 x 70 mm en pluggen voor massieve wanden.

ⓘ Niet geschikt om doucheglijstang, beweegbaar.

Poignée de maintien

- entraxe (a) 300, 400, 500, 600, Ø 34 mm,
- en nylon, en option avec protection antibactérienne intégrée, voir chapitre Information,
- tube structuré antidérapant, d'une seule pièce,
- coloris : voir palette de teintes Nylon,
- avec noyau continu en acier anti-corrosif,
- avec rosaces en matière plastique renforcée de fibres Ø 70 mm pour fixation invisible,
- avec Rondelle d'étanchéité permet d'étanchéifier les points de perçage conformément aux normes (DIN 18534-1),
- charge maximale 125 kg,
- production conforme au règlement (EU) 2017/745 relatif aux dispositifs médicaux,
- convient pour accrocher un siège de douche à suspendre 0847 710/...910/...714/...914/...719/...919, 8750... à partir de a = 300 mm, 0300 771/...772, 0844..., 0847 110 à partir de a = 500 mm, 0300773/...774, 0847 114 à partir de a = 600 mm,
- conforme aux exigences de la norme DIN 18040,
- livraison avec vis inox TORX Ø 6 x 70 mm et chevilles pour matériaux de construction pleins.

ⓘ Ne convient pas pour une barre verticale à position réglable, avec support de douchette.

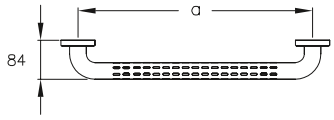

Steungreep
Poignée de maintien

a1 / mm	a2 / mm	a3 / mm		Antibac	Code	PG 2000
800					**0453 030**	188,00 €
800				●	**4453 030**	210,00 €
1000					**0453 020**	198,00 €
1000				●	**4453 020**	222,00 €
1100					**0453 010**	210,00 €
1100				●	**4453 010**	236,00 €

Steungreep

- asmaat (a) 800, 1000, 1100 mm, Ø 34 mm,
- gemaakt uit nylon, optionele permanente bescherming tegen bacteriën, meer onder hoofdstuk Informatie,
- anti-slip oppervlak,
- verkrijgbaar in de Nylon-kleuren,
- met een tegen roest beschermde stalen kern,
- met vezelversterkte kunstof rozetten Ø 70 mm voor verborgen bevestiging,
- met Afdichting voor normconforme afdichting van de boorgaten (DIN 18534-1),
- max. toelaatbare belasting : 125 kg,
- geproduceerd in overeenstemming met Verordening (EU) 2017/745 betreffende medische hulpmiddelen,
- voldoet aan de vereisten van DIN 18040,
- Levering met edelstaal torxschroeven Ø 6 x 70 mm en pluggen voor massieve wanden.

Poignée de maintien

- entraxe (a) 800, 1000, 1100 mm, Ø 34 mm,
- en nylon, en option avec protection antibactérienne intégrée, voir chapitre Information,
- tube structuré antidérapant,
- coloris : voir palette de teintes Nylon,
- avec noyau continu en acier anti-corrosif,
- avec rosaces en matière plastique renforcée de fibres Ø 70 mm pour fixation invisible,
- avec Rondelle d'étanchéité permet d'étanchéifier les points de perçage conformément aux normes (DIN 18534-1),
- charge maximale 125 kg,
- production conforme au règlement (EU) 2017/745 relatif aux dispositifs médicaux,
- conforme aux exigences de la norme DIN 18040,
- livraison avec vis inox TORX Ø 6 x 70 mm et chevilles pour matériaux de construction pleins.

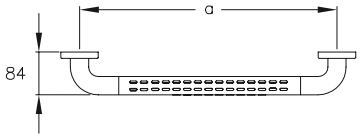

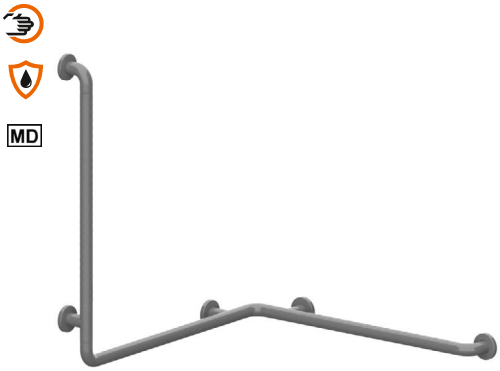

Steungreep in hoekvorm en verticaal

- 767 x 767 x 780 mm, Ø 34 mm,
- gemaakt uit nylon, optionele permanente bescherming tegen bacteriën, meer onder hoofdstuk Informatie,
- met anti-slip oppervlak,
- verkrijgbaar in de Nylon-kleuren,
- zowel links als rechts bruikbaar,
- met een tegen roest beschermde stalen kern,
- met vezelversterkte kunstof rozetten Ø 70 mm voor verborgen bevestiging,
- met Afdichting voor normconforme afdichting van de boorgaten (DIN 18534-1),
- geschikt om afneembaar zitje 0300 ..., 0844 ..., 0847 ..., 8750..., in te hangen,
- max. toelaatbare belasting : 175 kg,
- geproduceerd in overeenstemming met Verordening (EU) 2017/745 betreffende medische hulpmiddelen,
- voldoet aan de vereisten van DIN 18040,
- Levering met edelstaal torxschroeven Ø 6 x 70 mm en pluggen voor massieve wanden.

Main courante de maintien

- 767 x 767 x 780 mm, Ø 34 mm,
- en nylon, en option avec protection anti-bactérienne intégrée, voir chapitre Information,
- avec surface structurée antidérapante dans les zones d'appui,
- coloris : voir palette de teintes Nylon,
- réversible gauche/droite,
- avec noyau continu en acier anti-corrosif,
- avec rosaces en matière plastique renforcée de fibres Ø 70 mm pour fixation invisible,
- avec Rondelle d'étanchéité permet d'étanchéifier les points de perçage conformément aux normes (DIN 18534-1),
- charge maximale 175 kg,
- production conforme au règlement (EU) 2017/745 relatif aux dispositifs médicaux,
- convient pour accrocher un siège de douche à suspendre 0300 ..., 0844 ..., 0847 ..., 8750...,
- conforme aux exigences de la norme DIN 18040,
- livraison avec vis inox TORX Ø 6 x 70 mm et chevilles pour matériaux de construction pleins.

Steungreep

Main courante de maintien

a1 / mm	a2 / mm	a3 / mm		Antibac	Code	PG 2000
767	767	780			**0485 010**	503,00 €
767	767	780		●	**4485 010**	567,00 €

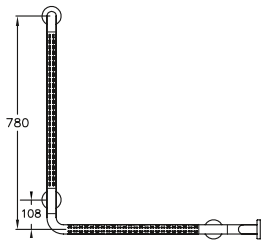

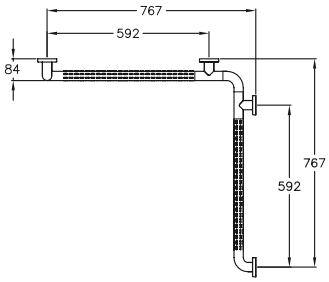

Nylon Care Afstandschijf

- Ø 72 mm,
- uit Polyamid,
- verkrijgbaar in de Nylon kleuren,
- voorgedeeltelijk betegelde muren.

Voorbeeld :

Als een bevestigingspunt zich op een gebied zonder tegels bevindt, kan de afstandsschijf eronder worden geplaatst om dit te compenseren.

Nylon Care Rosace d'espacement pour main courante de douche

- Ø 72 mm,
- en polyamid,
- en coloris Nylon,
- pour murs partiellement carrelés.

Exemple :

Si un point de fixation se trouve sur une zone non carrelée, la rondelle d'écartement peut être placée en dessous pour compenser.

Afstandschijf **Rosace d'espacement**	Code	PG 0700
Ø 72 mm	**0300 889**	12,50 €

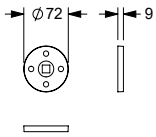

Douchekophouder

- 90 x 113 mm,
- gemaakt uit nylon, optionele permanente bescherming tegen bacteriën, meer onder hoofdstuk Informatie,
- met extra lange hefboom,
- verkrijgbaar in de Nylon-kleuren,
- voor douche glijstang Ø 34 mm,
- douchekop aanpasbaar in hoogte en hoek,
- douchekophouder geschikt voor verschillende douchekoppen, multifunctionele zijdelingse haak.

Support de douchette

- 90 x 113 mm,
- en nylon, en option avec protection antibactérienne intégrée, voir chapitre Information,
- avec levier long,
- coloris : voir palette de teintes Nylon,
- pour barres de douche Ø 34 mm,
- hauteur et inclinaison réglables en continu,
- s'adapte aux modèles de douchettes courants, avec bouton latéral.

Douchekophouder Support de douchette	Code	PG 1500
90 x 113 mm	**0515 050**	58,50 €
90 x 113 mm, Antibac	**4515 050**	65,00 €

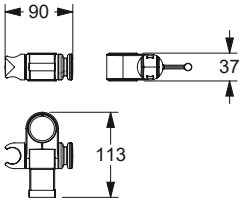

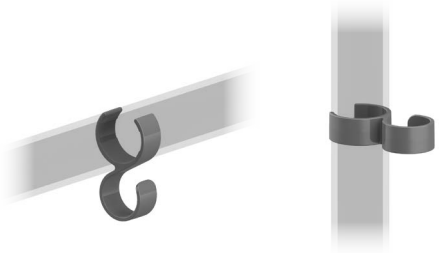

Haak, achteraf monteerbaar / Doucheslanggeleider

- 64 x 36 mm,
- gemaakt uit nylon, optionele permanente bescherming tegen bacteriën, meer onder hoofdstuk informatie,
- verkrijgbaar in de Nylon-kleuren,
- om aan de douchehandgreep en glijstang Ø 30-34 mm te hangen,
- met rubberen inzetstukken om wegglijden te voorkomen,
- dient als haak aan steungrepen of voor het geleiden van de doucheslang op de glijstang.

Patère, montage ultérieur / Guide pour flexible de douche

- 64 x 36 mm,
- en nylon, en option avec protection antibactérienne intégrée, voir chapitre information,
- coloris : voir palette de teintes Nylon,
- à accrocher sur les mains courantes de douche et les barres de support de douchette Ø 30-34 mm,
- avec inserts en caoutchouc pour éviter de glisser,
- sert de patère sur les mains courantes ou pour guider le flexible de douche sur la barre de support de douche.

Haak / Doucheslanggeleider Patère / Guide pour flexible de douche	Code	PG 1500
64 x 36 mm	**0925 391**	14,00 €
64 x 36 mm, Antibac	**4925 391**	14,50 €

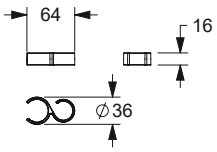

Douche glijstang

- asmaat : 600, 800, 1000 en 1100 mm, Ø 34 mm,
- gemaakt uit nylon, optionele permanente bescherming tegen bacteriën, meer onder hoofdstuk Informatie,
- verkrijgbaar in de Nylon-kleuren,
- met een tegen roest beschermde stalen kern,
- met verstelbare douchekophouder 0515 050/4515 050,
- douchekop aanpasbaar in hoogte en hoek,
- douchekophouder geschikt voor verschillende douchekoppen, multifunctionele zijdelingse haak,
- met vezelversterkte kunstof rozetten Ø 70 mm voor verborgen bevestiging,
- met Afdichting voor normconforme afdichting van de boorgaten (DIN 18534-1),
- max. toelaatbare belasting : 125 kg,
- geproduceerd in overeenstemming met Verordening (EU) 2017/745 betreffende medische hulpmiddelen,
- Levering met edelstaal torxschroeven Ø 6 x 70 mm en pluggen voor massieve wanden.

Barre avec support de douchette

- entraxe: 600, 800, 1000 et 1100 mm, Ø 34 mm,
- en nylon, en option avec protection antibactérienne intégrée, voir chapitre Information,
- coloris : voir palette de teintes Nylon,
- avec noyau continu en acier anti-corrosif,
- avec support de douchette 0515050/4515 050,
- support de douchette avec hauteur et inclinaison réglables en continu, s'adapte aux modèles de douchettes courants, avec bouton latéral.
- avec rosaces en matière plastique renforcée de fibres Ø 70 mm pour fixation invisible,
- avec Rondelle d'étanchéité permet d'étanchéifier les points de perçage conformément aux normes (DIN 18534-1),
- charge maximale 125 kg,
- production conforme au règlement (EU) 2017/745 relatif aux dispositifs médicaux,
- livraison avec vis inox TORX Ø 6 x 70 mm et chevilles pour matériaux de construction pleins.

Douche glijstang
Barre de douche

a1 / mm	a2 / mm	a3 / mm		Antibac	Code	PG 2000
		600			**0488 090**	183,00 €
		600		●	**4488 090**	212,00 €
		800			**0488 070**	205,00 €
		800		●	**4488 070**	236,00 €
		1000			**0488 050**	227,00 €
		1000		●	**4488 050**	262,00 €
		1100			**0488 030**	236,00 €
		1100		●	**4488 030**	271,00 €

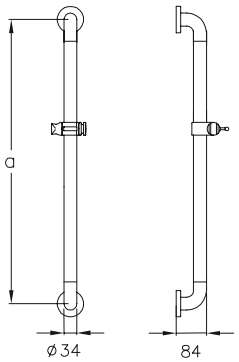

Douche glijstang
Barre / support douchette

Douche glijstang , beweegbaar

- a= 750, 1100, 1158 mm, Ø 34 mm,
- gemaakt uit nylon, optionele permanente bescherming tegen bacteriën, meer onder hoofdstuk Informatie,
- verkrijgbaar in de Nylon-kleuren,met verstelbare douche glijstang in toepassing voor Normbau doucheleuningen van Nylon 400,
- verstevigd met een tegen roest beschermde stalen kern,
- met verstelbare douchekophouder 0515 050/4515 050,
- douchekop aanpasbaar in hoogte en hoek,
- douchekophouder geschikt voor verschillende douchekoppen, multifunctionele zijdelingse haak,
- met vezelversterkte kunstof rozet Ø 70 mm voor verborgen bevestiging,
- met Afdichting voor normconforme afdichting van de boorgaten (DIN 18534-1),
- geproduceerd in overeenstemming met Verordening (EU) 2017/745 betreffende medische hulpmiddelen,
- Levering met edelstaal torxschroeven Ø 6 x 70 mm en pluggen voor massieve wanden.

Barre avec support de douchette, adaptable, à position réglable

- a = 750, 1100, 1158 mm, Ø 34 mm,
- en nylon, en option avec protection antibactérienne intégrée, voir chapitre Information,
- coloris : voir palette de teintes Nylon,
- à position réglable, pour mains courantes de douche Nylon 400,
- avec noyau continu en acier anti-corrosif,
- avec support de douchette 0515050/ 4515 050,
- support de douchette avec hauteur et inclinaison réglables en continu, s'adapte aux modèles de douchettes courants, avec bouton latéral.
- avec rosaces en matière plastique renforcée de fibres Ø 70 mm pour fixation invisible,
- avec Rondelle d'étanchéité permet d'étanchéifier les points de perçage conformément aux normes (DIN 18534-1),
- production conforme au règlement (EU) 2017/745 relatif aux dispositifs médicaux,
- livraison avec vis inox TORX Ø 6 x 70 mm et chevilles pour matériaux de construction pleins.

a1 / mm	a2 / mm	a3 / mm		Antibac	Code	PG 2000
		750			**0489 030**	166,00 €
		750		●	**4489 030**	185,00 €
		1100			**0489 040**	177,00 €
		1100		●	**4489 040**	199,00 €
		1158			**0489 050**	184,00 €
		1158		●	**4489 050**	207,00 €

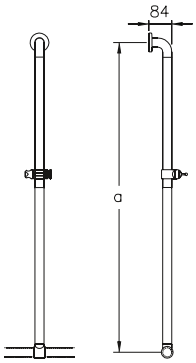

Steungreep
Main courante de douche

a1 / mm	a2 / mm	a3 / mm		Antibac	Code	PG 2000
767	767	1158			**0487 210**	601,00 €
767	767	1158		●	**4487 210**	674,00 €

Steungreep in hoekvorm met douchekopstang

- 767 x 767 x 1158 mm, Ø 34 mm,
- met verschuifbare glijstang,
- gemaakt uit nylon, optionele permanente bescherming tegen bacteriën, meer onder hoofdstuk Informatie,
- met anti-slip oppervlak,
- verkrijgbaar in de Nylon-kleuren,
- de douche glijstang kan links en rechts worden gemonteerd,
- met een tegen roest beschermde stalen kern,
- met verstelbare douchekophouder 0515 050/4515 050,
- douchekop aanpasbaar in hoogte en hoek,
- douchekophouder geschikt voor verschillende douchekoppen, multifunctionele zijdelingse haak,
- met vezelversterkte kunstof rozetten Ø 70 mm voor verborgen bevestiging,
- met Afdichting voor normconforme afdichting van de boorgaten (DIN 18534-1),
- max. toelaatbare belasting : 175 kg,
- geproduceerd in overeenstemming met Verordening (EU) 2017/745 betreffende medische hulpmiddelen,
- geschikt om afneembaar zitje 0300 ..., 0844 ..., 0847 ..., 8750..., in te hangen,
- voldoet aan de vereisten van DIN 18040,
- Levering met edelstaal torxschroeven Ø 6 x 70 mm en pluggen voor massieve wanden.

ⓘ In andere afmetingen verkrijgkbaar op aanvraag.

Main courante de maintien avec barre support de douchette à position réglable

- 767 x 767 x 1158 mm, Ø 34 mm,
- barre verticale à position réglable,
- en nylon, en option avec protection antibactérienne intégrée, voir chapitre Information,
- avec surface structurée antidérapante dans les zones d'appui,
- coloris : voir palette de teintes Nylon,
- barre support de douchette montable à gauche et à droite,
- avec noyau continu en acier anti-corrosif,
- avec support de douchette 0515050/4515 050, hauteur et inclinaison réglables en continu, s'adapte aux modèles de douchettes courants, avec bouton latéral,
- avec rosaces en matière plastique renforcée de fibres Ø 70 mm pour fixation invisible,
- avec Rondelle d'étanchéité permet d'étanchéifier les points de perçage conformément aux normes (DIN 18534-1),
- charge maximale 175 kg,
- production conforme au règlement (EU) 2017/745 relatif aux dispositifs médicaux,
- convient pour accrocher un siège de douche à suspendre 0300 ..., 0844 ..., 0847 ..., 8750...,
- conforme aux exigences de la norme DIN 18040,
- livraison avec vis inox TORX Ø 6 x 70 mm et chevilles pour matériaux de construction pleins.

ⓘ Autres dimensions livrables sur demande.

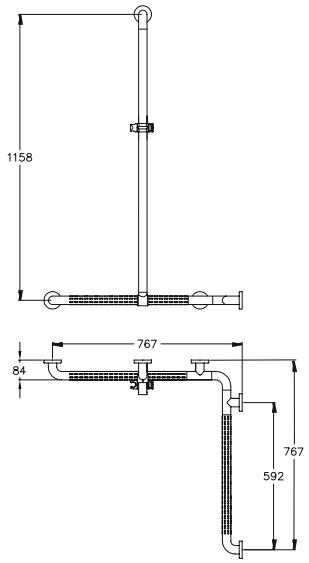

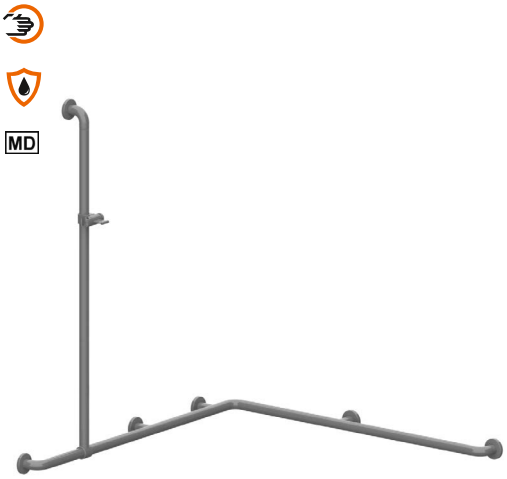

Steungreep
Main courante de maintien

a1 / mm	a2 / mm	a3 / mm		Antibac	Code	PG 2000
1104	1104	1158			**0487 041**	700,00 €
1104	1104	1158		●	**4487 041**	786,00 €

Steungreep in hoekvorm met douche glijstang

- 1104 x 1104 x 1158 mm, Ø 34 mm,
- met verschuifbare glijstang,
- gemaakt uit nylon, optionele permanente bescherming tegen bacteriën, meer onder hoofdstuk Informatie,
- met anti-slip oppervlak,
- verkrijgbaar in de Nylon-kleuren,
- de douche glijstang kan links en rechts worden gemonteerd,
- met een tegen roest beschermde stalen kern,
- met verstelbare douchekophouder 0515 050/4515 050,
- douchekop aanpasbaar in hoogte en hoek,
- douchekophouder geschikt voor verschillende douchekoppen, multifunctionele zijdelingse haak,
- met vezelversterkte kunstof rozetten Ø 70 mm voor verborgen bevestiging,
- met Afdichting voor normconforme afdichting van de boorgaten (DIN 18534-1),
- max. toelaatbare belasting : 175 kg,
- geproduceerd in overeenstemming met Verordening (EU) 2017/745 betreffende medische hulpmiddelen,
- geschikt om afneembaar zitje 0300 ..., 0844 ..., 0847 ..., 8750..., in te hangen,
- voldoet aan de vereisten van DIN 18040,
- Levering met edelstaal torxschroeven Ø 6 x 70 mm en pluggen voor massieve wanden.

Main courante de maintien avec barre support de douchette à position réglable

- 1104 x 1104 x 1158 mm, Ø 34 mm,
- barre verticale à position réglable,
- en nylon, en option avec protection antibactérienne intégrée, voir chapitre Information,
- avec surface structurée antidérapante dans les zones d'appui,
- coloris : voir palette de teintes Nylon,
- barre support de douchette montable à gauche et à droite,
- avec noyau continu en acier anti-corrosif,
- avec support de douchette 0515050/4515 050, hauteur et inclinaison réglables en continu, s'adapte aux modèles de douchettes courants, avec bouton latéral,
- avec rosaces en matière plastique renforcée de fibres Ø 70 mm pour fixation invisible,
- avec Rondelle d'étanchéité permet d'étanchéifier les points de perçage conformément aux normes (DIN 18534-1),
- charge maximale 175 kg,
- production conforme au règlement (EU) 2017/745 relatif aux dispositifs médicaux,
- convient pour accrocher un siège de douche à suspendre 0300 ..., 0844 ..., 0847 ..., 8750...,
- conforme aux exigences de la norme DIN 18040,
- livraison avec vis inox TORX Ø 6 x 70 mm et chevilles pour matériaux de construction pleins.

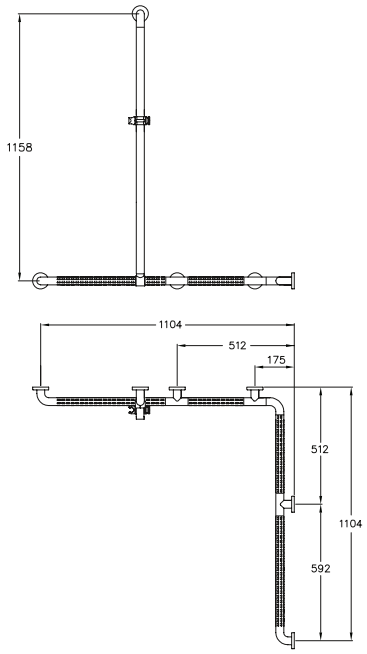

Steungreep
Poignée de sécurité

a1 / mm	a2 / mm	a3 / mm		Antibac	Code	PG 2000
400		1158			**0465 040**	442,00 €
400		1158		●	**4465 040**	495,00 €
500		1158			**0465 050**	452,00 €
500		1158		●	**4465 050**	507,00 €
500		750			**0465 051**	442,00 €
500		750		●	**4465 051**	482,00 €
500		1100			**0465 052**	452,00 €
500		1100		●	**4465 052**	494,00 €

Steungreep met douche glijstang

- 400 x 1158 mm, 500 x 1158 mm, 500 x 750 mm, 500 x 1100 mm, Ø 34 mm,
- gemaakt uit nylon, optionele permanente bescherming tegen bacteriën, meer onder hoofdstuk Informatie,
- met anti-slip oppervlak,
- verkrijgbaar in de Nylon-kleuren,
- zowel links als rechts bruikbaar,
- met een tegen roest beschermde stalen kern,
- met verstelbare douchekophouder 0515 050/4515 050,
- douchekop aanpasbaar in hoogte en hoek,
- douchekophouder geschikt voor verschillende douchekoppen, multifunctionele zijdelingse haak,
- met vezelversterkte kunstof rozetten Ø 70 mm voor verborgen bevestiging,
- met Afdichting voor normconforme afdichting van de boorgaten (DIN 18534-1),
- max. toelaatbare belasting : 175 kg,
- geproduceerd in overeenstemming met Verordening (EU) 2017/745 betreffende medische hulpmiddelen,
- geschikt om afneembaar zitje 0847 710/...910/...714/...914/...719/...919, 8750... vanaf a = 300 mm, 0300 771/...772, 0844..., 0847 110 vanaf a = 500 mm, 0300773/...774, 0847 114 vanaf a = 600 mm, in te hangen,
- voldoet aan de vereisten van DIN 18040,
- Levering met edelstaal torxschroeven Ø 6 x 70 mm en pluggen voor massieve wanden.

Poignée de sécurité avec support de douchette

- 400 x 1158 mm, 500 x 1158 mm, 500 x 750 mm, 500 x 1100 mm, Ø 34 mm,
- en nylon, en option avec protection antibactérienne intégrée, voir chapitre Information,
- avec surface structurée antidérapante dans les zones d'appui,
- coloris : voir palette de teintes Nylon,
- réversible gauche/droite,
- avec noyau continu en acier anti-corrosif,
- avec support de douchette 0515050/4515 050, avec hauteur et inclinaison réglables en continu, s'adapte aux modèles de douchettes courants, avec bouton latéral,
- avec rosaces en matière plastique renforcée de fibres Ø 70 mm pour fixation invisible,
- avec Rondelle d'étanchéité permet d'étanchéifier les points de perçage conformément aux normes (DIN 18534-1),
- charge maximale 175 kg,
- production conforme au règlement (EU) 2017/745 relatif aux dispositifs médicaux,
- convient pour accrocher un siège de douche à suspendre 0847 710/...910/...714/...914/...719/...919, 8750... à partir de a = 300 mm, 0300 771/...772, 0844..., 0847 110 à partir de a = 500 mm, 0300773/...774, 0847 114 à partir de a = 600 mm,
- conforme aux exigences de la norme DIN 18040,
- livraison avec vis inox TORX Ø 6 x 70 mm et chevilles pour matériaux de construction pleins.

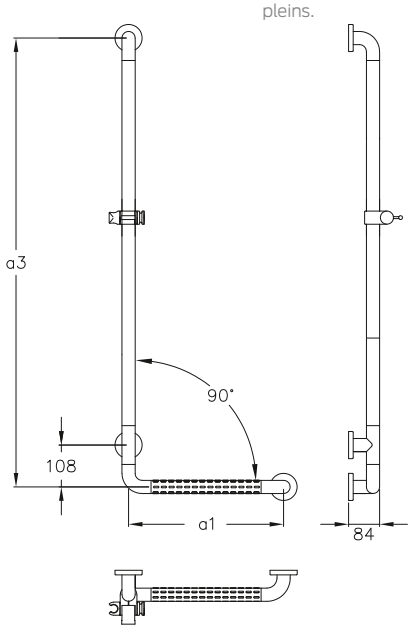

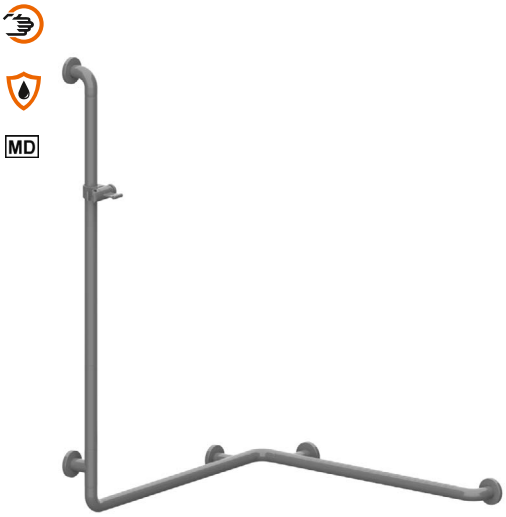

Steungreep
Main courante de douche

a1 / mm	a2 / mm	a3 / mm		Antibac	Code	PG 2000
767	404	1158			**0486 210**	554,00 €
767	404	1158		●	**4486 210**	624,00 €
767	767	1158			**0486 040**	624,00 €
767	767	1158		●	**4486 040**	697,00 €
767	767	860			**0486 030**	573,00 €
767	767	860		●	**4486 030**	641,00 €
1004	767	750			**0486 051**	624,00 €
1004	767	750		●	**4486 051**	701,00 €
1004	767	1100			**0486 052**	687,00 €
1004	767	1100		●	**4486 052**	753,00 €

Steungreep in hoekvorm met douchekopstang

- 767 x 404 x 1158 mm,
  767 x 767 x 1158 mm,
  767 x 767 x 860 mm,
  1004 x 767 x 750 mm,
  1004 x 767 x 1100 mm,
  Ø 34 mm,
- gemaakt uit nylon, optionele permanente bescherming tegen bacteriën, meer onder hoofdstuk Informatie,
- met anti-slip oppervlak,
- verkrijgbaar in de Nylon-kleuren,
- zowel links als rechts bruikbaar,
- met een tegen roest beschermde stalen kern,
- met verstelbare douchekophouder 0515 050/4515 050,
- douchekop aanpasbaar in hoogte en hoek,
- douchekophouder geschikt voor verschillende douchekoppen, multifunctionele zijdelingse haak,
- met vezelversterkte kunstof rozetten Ø 70 mm voor verborgen bevestiging,
- met Afdichting voor normconforme afdichting van de boorgaten (DIN 18534-1),
- schroeven uit roestvrij staal,
- max. toelaatbare belasting : 175 kg,
- geproduceerd in overeenstemming met Verordening (EU) 2017/745 betreffende medische hulpmiddelen,
- geschikt om afneembaar zitje 0300 ..., 0844 ..., 0847 ..., 8750..., in te hangen,
- voldoet aan de vereisten van DIN 18040,
- Levering met edelstaal torxschroeven Ø 6 x 70 mm en pluggen voor massieve wanden.

Main courante de maintien avec support douchette

- 767 x 404 x 1158 mm,
  767 x 767 x 1158 mm,
  767 x 767 x 860 mm,
  1004 x 767 x 750 mm,
  1004 x 767 x 1100 mm,
  Ø 34 mm,
- en nylon, en option avec protection antibactérienne intégrée, voir chapitre Information,
- avec surface structurée antidérapante dans les zones d'appui,
- coloris : voir palette de teintes Nylon,
- réversible gauche/droite,
- avec noyau continu en acier anti-corrosif,
- avec support de douchette 0515050/4515 050, hauteur et inclinaison réglables en continu, s'adapte aux modèles de douchettes courants, avec bouton latéral,
- avec rosaces en matière plastique renforcée de fibres Ø 70 mm pour fixation invisible,
- avec Rondelle d'étanchéité permet d'étanchéifier les points de perçage conformément aux normes (DIN 18534-1),
- vis en inox.
- charge maximale 175 kg,
- production conforme au règlement (EU) 2017/745 relatif aux dispositifs médicaux,
- convient pour accrocher un siège de douche à suspendre 0300 ..., 0844 ..., 0847 ..., 8750...,
- conforme aux exigences de la norme DIN 18040,
- livraison avec vis inox TORX Ø 6 x 70 mm et chevilles pour matériaux de construction pleins.

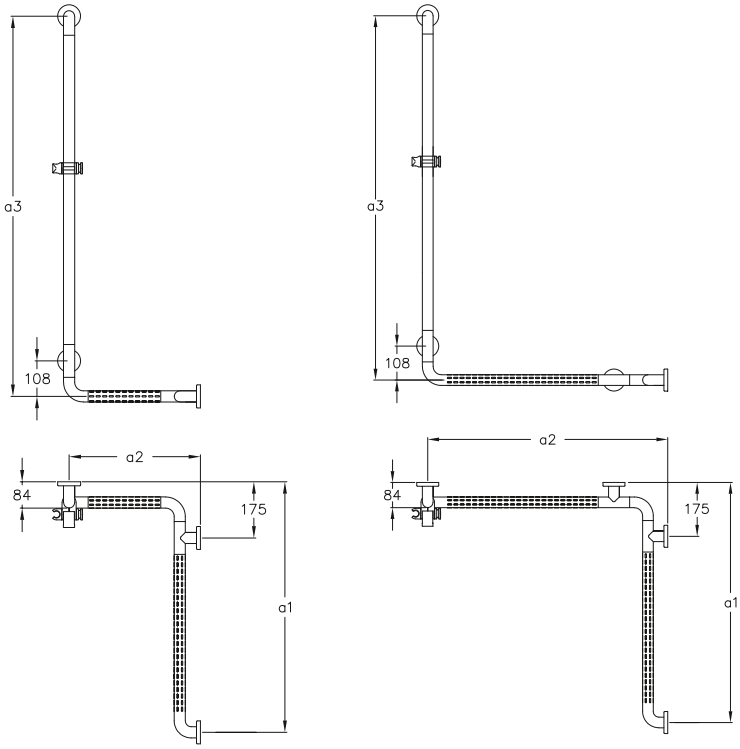

Opklapbaar douchezitje

- 380 x 410 mm,
  480 x 410 mm, Ø 34 mm,
- gemaakt uit nylon, optionele permanente bescherming tegen bacteriën, meer onder hoofdstuk Informatie,
- zitprofielen uit nylon,
- verkrijgbaar in de Nylon-kleuren,
- met een tegen roest beschermde stalen kern,
- met automatische vastzetting bij het opklappen, 80 mm vooruitspringend in opgeklapte stand,
- staalversterkte scharnieren met instelbare rem,
- met nylon afdekkap voor verborgen bevestiging,
- optioneel met vloersteun , in loodrechte lijn komt het op zijn plaats , met instelbare anti-slip,
- belastbaarheid: max. 175 kg volgens ISO 17966:2016, statisch geatest tot 200 kg,
- voldoet aan de vereisten van DIN 18040 en ÖNORM,
- Levering zonder schroeven en pluggen.

ⓘ De montageset moet aan de hand van het type muur worden bepaald en afzonderlijk worden besteld, zie hoofdstuk 🛠.

Siège de douche rabattable

- 380 x 410 mm,
  480 x 410 mm, Ø 34 mm,
- en nylon, en option avec protection antibactérienne intégrée, voir chapitre Information,
- assise en nylon,
- coloris : voir palette de teintes Nylon,
- avec noyau continu en acier anti-corrosif,
- le siège est automatiquement maintenu en position relevée et a une saillie de 80 mm,
- charnières renforcées d'un noyau acier, avec système de freinage réglable,
- avec caches, fixation invisible,
- en option avec pied escamotable, maintenu automatiquement en position relevée, avec butoir réglable en hauteur à l'extrémité du pied,
- capacité de charge : max. 175 kg selon ISO 17966:2016, testé statiquement jusqu'à 200 kg,
- conforme aux exigences de la norme DIN 18040 et ÖNORM,
- vis et chevilles non fournies.

ⓘ Le matériel de fixation doit être défini sur le chantier et adapté selon la configuration et la nature de la cloison. Les kits de fixation sont à commander séparément, voir 🛠.

Opklapbaar douchezitje **Siège de douche rabattable**	Code	PG 2000
380 x 410 mm	**0841 010**	650,00 €
380 x 410 mm, Antibac	**4841 010**	731,00 €
480 x 410 mm	**0841 410**	681,00 €
480 x 410 mm, Antibac	**4841 410**	764,00 €

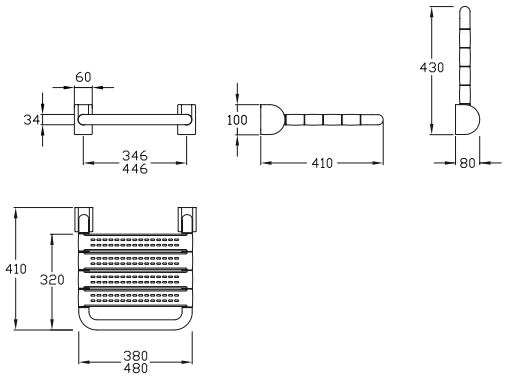

... met vloersteun
... avec pied escamotable

380 x 410 x 480 mm	**0841 511**	678,00 €
380 x 410 x 480 mm, Antibac	**4841 511**	760,00 €
380 x 410 x 480 mm	**0841 611**	705,00 €
380 x 410 x 480 mm, Antibac	**4841 611**	788,00 €

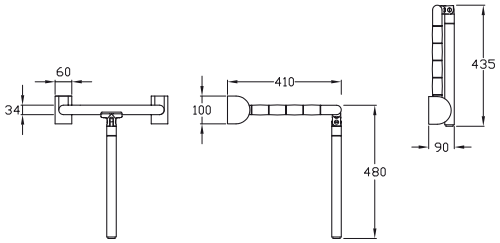

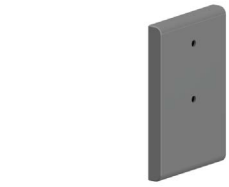

Bevestigingsplaat voor zitje

- 200 x 132 x 20 mm,
- Uitvoerige beschrijving zie .

Plaques de fixation pour sièges

- 200 x 132 x 20 mm,
- informations détaillées, voir .

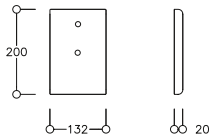

Bevestigingsplaat Plaques de fixation	Code	PG 2000
200 x 132 x 20 mm	**0448 260**	93,50 €
200 x 132 x 20 mm, Antibac	**4448 260**	99,00 €

Opklapbaar hangzitje Siège de douche à suspendre	Code	PG 2000
380 x 563 x 406 mm	**0847 710**	1027,00 €
450 x 563 x 406 mm	**0847 714**	1097,00 €

voor douchesteungreep bovenrand **850 mm** naar DIN norm
pour main courante de maintien avec arête supérieure à **850 mm** d'après la norme allemande DIN

Opklapbaar hangzitje

- 380 x 563 x 406 mm,
- 450 x 563 x 406 mm,
- uit aluminium,
- krasbestendige poedercoating met antibacteriële bescherming, meer onder hoofdstuk Informatie,
- verkrijgbaar in de kleuren antraciet-metallic (095), zilver-metallic (096) en wit (019),
- met antracietkleurig kussen uit Polyurethaanschuim,
- met corrosiebestendige volle metalen kern,
- de stoel wordt automatisch in de verticale stand gehouden.
- plaatsbesparend met een uitsprong van 197 mm,
- demontabel aan de Nylon 400 douche-steungrepen,
- voldoet aan de vereisten van DIN 18040 en ÖNORM,
- belastbaarheid: max. 175 kg volgens ISO 17966:2016, statisch geatest tot 200 kg.

ⓘ Geschikte armleuning 7843 100, zie pag. 332, kan ook achteraf worden gemonteerd.

Siège de douche rabattable à suspendre

- 380 x 563 x 406 mm,
- 450 x 563 x 406 mm,
- en aluminium,
- revêtement laqué anti-rayure, avec protection antibactérienne intégrée, voir chapitre Information,
- en coloris : anthracite métallisé (095), argent métallisé (096), blanc (019),
- rembourrage en mousse de polyuréthane couleur anthracite,
- avec noyau continu en métal anti-corrosif,
- le siège est automatiquement maintenu en position relevée et a une saillie de 197 mm,
- à suspendre aux mains courantes série 400,
- conforme aux exigences de la norme DIN 18040 et ÖNORM,
- capacité de charge : max. 175 kg selon ISO 17966:2016, testé statiquement jusqu'à 200 kg.

ⓘ Accoudoirs adaptables 7843 100 voir page 332, possiblité de montage ultérieur.

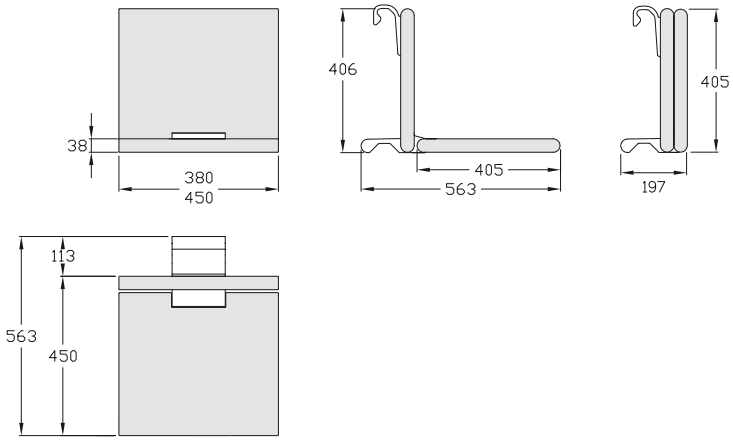

Opklapbaar hangzitje Siège de douche à suspendre	Code	PG 2000
450 x 563 x 406 mm	**0847 719**	1089,00 €

voor douchesteungreep bovenrand **850 mm** naar DIN norm
pour main courante de maintien avec arête supérieure à **850 mm** d'après la norme allemande DIN

Opklapbaar hangzitje, met uitsparing

- 450 x 563 x 406 mm,
- nadere omschrijving zie boven.

Siège de douche rabattable à suspendre, avec dé coupe

- 450 x 563 x 406 mm,
- autres caractéristiques, voir ci-dessus.

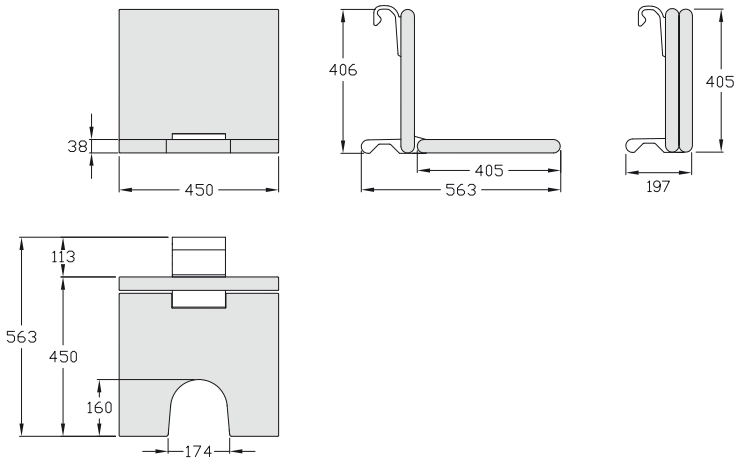

Opklapbaar hangzitje Siège de douche à suspendre	Code	PG 2000
380 x 563 x 340 mm	**0847 910**	1027,00 €
450 x 563 x 340 mm	**0847 914**	1097,00 €

voor douchesteungreep bovenrand **770 - 800 mm**
pour main courante de maintien avec arête supérieure à **770 - 800 mm**

Opklapbaar hangzitje

- 380 x 563 x 340 mm,
  450 x 563 x 340 mm,
- uit aluminium,
- krasbestendige poedercoating met antibacteriële bescherming, meer onder hoofdstuk Informatie,
- verkrijgbaar in de kleuren antraciet-metallic (095), zilver-metallic (096) en wit (019),
- met antracietkleurig kussen uit Polyurethaanschuim,
- met corrosiebestendige volle metalen kern,
- de stoel wordt automatisch in de verticale stand gehouden.
- plaatsbesparend met een uitsprong van 197 mm,
- demontabel aan de Nylon 400 douche-steungrepen,
- belastbaarheid: max. 175 kg volgens ISO 17966:2016, statisch geatest tot 200 kg.

ⓘ Geschikte armleuning 7843 100, zie pag. 332, kan ook achteraf worden gemonteerd.

Siège de douche rabattable à suspendre

- 380 x 563 x 340 mm,
- 450 x 563 x 340 mm,
- en aluminium,
- revêtement laqué anti-rayure, avec protection antibactérienne intégrée, voir chapitre Information,
- en coloris : anthracite métallisé (095), argent métallisé (096), blanc (019),
- rembourrage en mousse de polyuréthane couleur anthracite,
- avec noyau continu en métal anti-corrosif,
- le siège est automatiquement maintenu en position relevée et a une saillie de 197 mm,
- à suspendre aux mains courantes série 400,
- capacité de charge : max. 175 kg selon ISO 17966:2016, testé statiquement jusqu'à 200 kg.

ⓘ Accoudoirs adaptables 7843 100 voir page 332, possiblité de montage ultérieur.

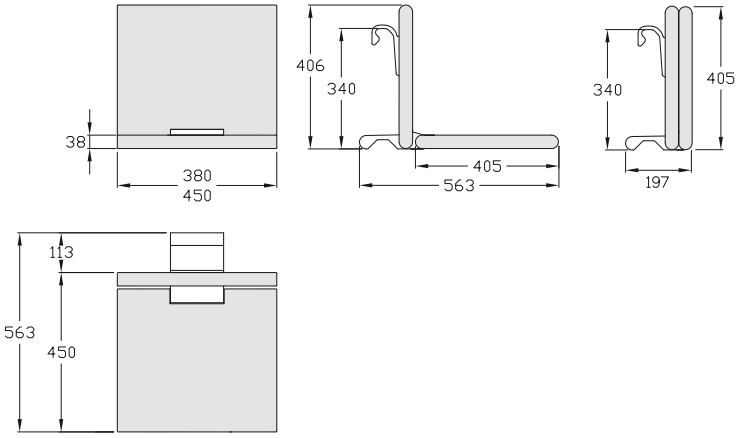

Opklapbaar hangzitje Siège de douche à suspendre	Code	PG 2000
450 x 563 x 340 mm	**0847 919**	1089,00 €

voor douchesteungreep bovenrand **770 - 800 mm**
pour main courante de maintien avec arête supérieure à **770 - 800 mm**

Opklapbaar hangzitje met uitsparing

- 450 x 563 x 340 mm,
- nadere omschrijving zie boven.

Siège de douche rabattable à suspendre, avec dé coupe

- 450 x 563 x 340 mm,
- autres caractéristiques, voir ci-dessus.

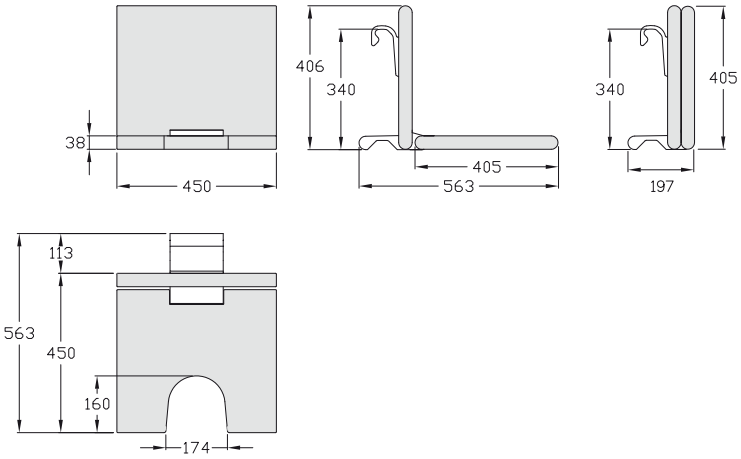

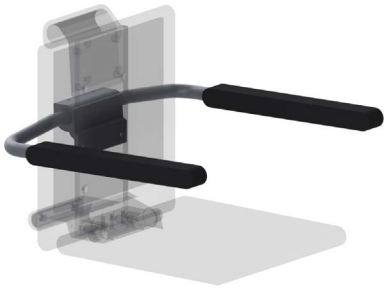

Care Armsteunen, op later tijdstrip monteerbaar

- 590 x 509 x 100 mm,
- uit aluminium/roestvrij staal
- krasbestendige poedercoating met antibacteriële bescherming (uitgezonderd 091 carbon zwart en 019 Wit), meer onder hoofdstuk informatie,
- verkrijgbaar in de Cavere kleuren, en in wit 019
- lange armleuning, gelijk met de voorzijde van de zitting,
- met antracietkleurig kussen uit Polyurethaanschuim,
- met instelbare rem,
- de armsteun wordt automatisch in de verticale stand gehouden,
- plaatsbesparend, gelijk met de rugleuning,
- op later tijdstrip monteerbaar op opklapbaar hangzitje.

Care Accoudoirs adaptables

- 590 x 509 x 100 mm,
- en aluminium / inox,
- revêtement thermolaqué anti-rayure, avec protection antibactérienne intégrée (sauf noir carbone 091 et 019 Blanc), voir chapitre Information,
- livrables en coloris Cavere et en blanc 019
- accoudoirs longs, les extrémités sont alignées sur l'extrémité de l'assise,
- rembourrage en mousse de polyuréthanne, couleur anthracite,
- avec système de freinage réglable,
- en position relevée, les accoudoirs sont maintenus et sont alignés sur le dossier, avec un encombrement réduit,
- pour montage ultérieur sur siège de douche à suspendre.

Armsteunen Accoudoirs adaptables	Code	PG 2000
590 x 509 x 100 mm	**7843 100**	515,00 €

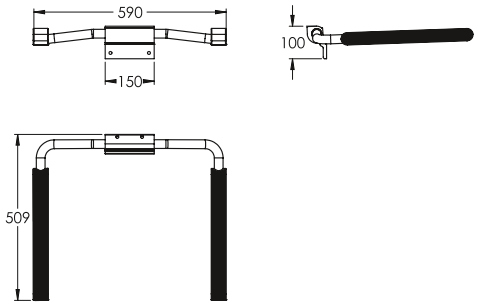

Prijs excl. btw / Tarif public H.T

Opklapbaar hangzitje Code PG 2000
Siège de douche à suspendre

410 x 564 x 459 mm zwart/noir	**0844 610**	986,00 €
410 x 564 x 459 mm lichtgrijs/gris clair	**0844 611**	986,00 €

Bij een greep hoogte aan de bovenzijde gemeten van **850 mm** is de zithoogte conform **DIN Norm 18040**.
Avec une arête supérieure de la main courante à **850 mm**, la hauteur d'assise correspond à la norme **DIN 18040**.

Opklapbaar hangzitje

- 410 x 564 x 459 mm, Ø 34 mm,
- rugleuning gemaakt uit nylon,
- verkrijgbaar in de Nylon-kleuren,
- soepel zitje gemaakt uit PUR-integraal-schuim, kleur zwart of lichtgrijs,
- met een tegen roest beschermde stalen kern,
- met automatische vastzetting bij het op-klappen, 234 mm vooruitspringend in opgeklapte stand,
- staalversterkte scharnieren met instelbare rem,
- met vastzetting bij gebruik, kan opgehangen worden aan verschillende NORMBAU steungrepen en stangensystemen,
- belastbaarheid: max. 175 kg volgens ISO 17966:2016, statisch geatest tot 200 kg,
- voldoet aan de vereisten van DIN 18040 en ÖNORM.

Siège de douche rabattable à suspendre

- 410 x 564 x 459 mm, Ø 34 mm,
- assise et dossier en nylon,
- coloris : voir palette de teintes Nylon,
- assise en polyuréthanne, coloris noir ou gris clair,
- avec noyau continu en acier anti-corrosif,
- le siège est automatiquement maintenu en position relevée et a une saillie de 234 mm,
- charnières renforcées d'un noyau acier, système de freinage réglable,
- à suspendre aux mains courantes, muni d'un système de blocage sur la main courante,
- butées murales en caoutchouc,
- capacité de charge : max. 175 kg selon ISO 17966:2016, testé statiquement jusqu'à 200 kg,
- conforme aux exigences de la norme DIN 18040 et ÖNORM.

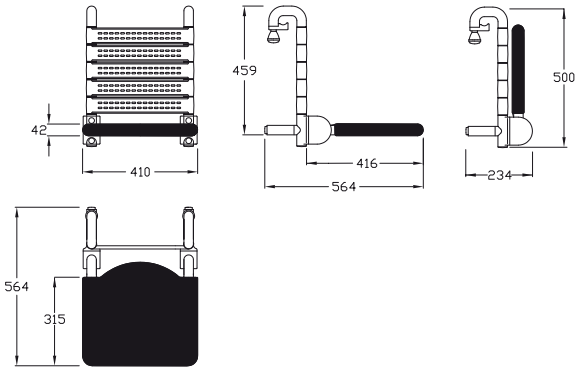

Opklapbaar hangzitje
Siège de douche à suspendre

410 x 564 x 397 mm zwart / noir	986,00 €
410 x 564 x 397 mm lichtgrijs / gris clair	986,00 €

voor douchesteungreep bovenrand **770 - 800 mm**
pour main courante de maintien avec arête supérieure à **770 - 800 mm**

Opklapbaar hangzitje

- 410 x 564 x 397 mm, Ø 34 mm,
- nadere omschrijving zie 0844 610 en 0844 611.

Siège de douche rabattable à suspendre

- 410 x 564 x 397 mm, Ø 34 mm,
- mêmes caractéristiques techniques que les réf. 0844 610 652 et 0844 611.

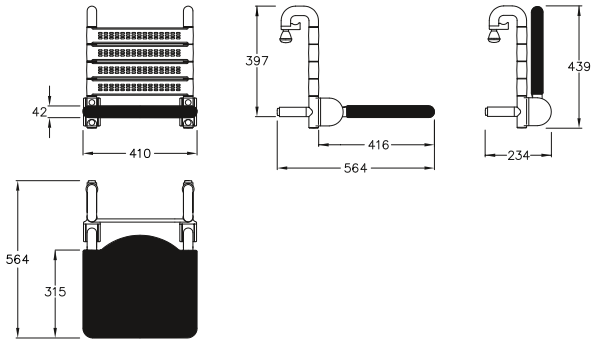

Hangzitje, met rozetten
Siège de douche à suspendre, avec rosaces

410 x 564 x 397 mm zwart /noir	**0844 730**	986,00 €
410 x 564 x 397 mm lichtgrijs / gris clair	**0844 731**	986,00 €

Alternatief voor wanden met voegen: met rozetten voor een groter draagvlak.
En variante, pour murs non carrelés : avec rosaces pour une surface d'appui plus importante.

Opklapbaar hangzitje

- 410 x 569 x 462 mm,
- 510 x 569 x 462 mm, Ø 34 mm,
- zitprofielen en rugleuning gemaakt uit nylon, optionele permanente bescherming tegen bacteriën, meer onder hoofdstuk Informatie,
- met automatische vastzetting bij het opklappen, 240 mm vooruitspringend in opgeklapte stand,
- staalversterkte scharnieren met instelbare rem,
- met vastzetting bij gebruik, kan opgehangen worden aan verschillende NORMBAU steungrepen en stangensystemen,
- belastbaarheid: max. 175 kg volgens ISO 17966:2016, statisch geatest tot 200 kg,
- voldoet aan de vereisten van DIN 18040 en ÖNORM.

Siège de douche rabattable à suspendre

- 410 x 569 x 462 mm,
- 510 x 569 x 462 mm, Ø 34 mm,
- assise et dossier en nylon, en option avec protection antibactérienne intégrée, voir chapitre Information,
- coloris : voir palette de teintes Nylon,
- avec noyau continu en acier anti-corrosif,
- le siège est automatiquement maintenu en position relevée et a une saillie de 240 mm,
- charnières renforcées d'un noyau acier, système de freinage réglable,
- à suspendre aux mains courantes, muni d'un système de blocage sur la main courante,
- capacité de charge : max. 175 kg selon ISO 17966:2016, testé statiquement jusqu'à 200 kg,
- conforme aux exigences de la norme DIN 18040 et ÖNORM.

Opklapbaar hangzitje Siège de douche à suspendre	Code	PG 2000
410 x 569 x 459 mm	**0847 110**	1221,00 €
410 x 569 x 459 mm, Antibac	**4847 110**	1369,00 €
510 x 569 x 459 mm	**0847 114**	1266,00 €
510 x 569 x 459 mm, Antibac	**4847 114**	1418,00 €

Bij een greep hoogte aan de bovenzijde gemeten van **850 mm** is de zithoogte conform **DIN Norm 18040**.

Avec une arête supérieure de la main courante à **850 mm**, la hauteur d'assise correspond à la norme **DIN 18040**.

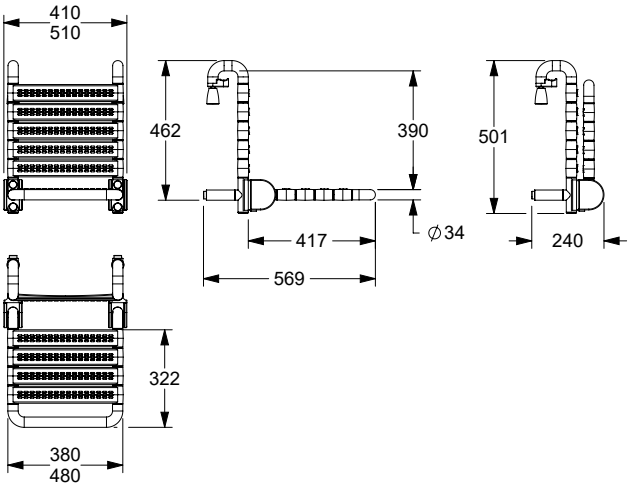

Ook geschikt voor de serie:
Ascento modulaire zitoplossing,
vanaf pagina 411.

Également adapté à la série :
Ascento Solution de siège modulaire,
à partir de la page 411.

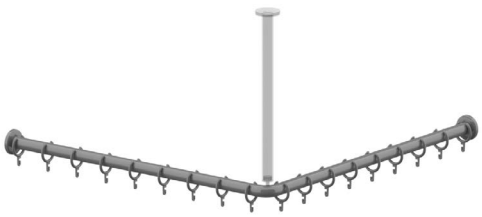

Douchegordijnstang Tringle en angle	Code	PG 1500
a_1/a_2 = 800 mm	**0781 010**	283,00 €
a_1/a_2 = 800 mm Antibac met 16 gordijnringen/ avec 16 anneaux	**4781 010**	321,00 €
a_1/a_2 = 900 mm	**0781 020**	298,00 €
a_1/a_2 = 900 mm Antibac met 17 gordijnringen / avec 17 anneaux	**4781 020**	334,00 €
a_1/a_2 = 1000 mm	**0781 030**	303,00 €
a_1/a_2 = 1000 mm Antibac met 17 gordijnringen / avec 17 anneaux	**4781 030**	339,00 €
a_1/a_2 = 1100 mm	**0781 040**	369,00 €
a_1/a_2 = 1100 mm Antibac met 19 gordijnringen / avec 19 anneaux	**4781 040**	409,00 €
a_1/a_2 = 1200 mm	**0781 050**	393,00 €
a_1/a_2 = 1200 mm Antibac met 21 gordijnringen/ avec 21 anneaux	**4781 050**	442,00 €
a_1/a_2 = 1300 mm	**0781 060**	423,00 €
a_1/a_2 = 1300 mm Antibac met 23 gordijnringen / avec 23 anneaux	**4781 060**	474,00 €
a_1/a_2 = 1400 mm	**0781 070**	446,00 €
a_1/a_2 = 1400 mm Antibac met 23 gordijnringen / avec 23 anneaux	**4781 070**	499,00 €
a_1/a_2 = 1500 mm	**0781 080**	473,00 €
a_1/a_2 = 1500 mm Antibac met 25 gordijnringen / avec 25 anneaux	**4781 080**	530,00 €

Douchegordijnstang met gordijnringen

- a_1/a_2 : ... mm, Ø 34 mm,
- gemaakt uit nylon, optionele permanente bescherming tegen bacteriën, meer onder hoofdstuk Informatie,
- verkrijgbaar in de Nylon-kleuren,
- met een tegen roest beschermde stalen kern,
- met voorgeboorde plafondbevestiging,
- gordijnringen inbegrepen, open,
- met rozetten Ø 70 mm voor verborgen bevestiging.
- Levering met schroeven en pluggen,

ⓘ Op anvraag verkrijgbaar in andere lengten.
Plafond steun afzonderlijk te bestellen.
Geschikt voor gebruik met Afdichtring0300 901/0300 910.

Tringle en angle avec anneaux

- a_1/a_2 = ... mm, Ø 34 mm,
- en nylon, en option avec protection antibactérienne intégrée, voir chapitre Information,
- coloris : voir palette de teintes Nylon,
- avec insert acier anti-corrosif,
- avec filetage pour rehausse plafond,
- anneaux ouverts compris,
- avec rosaces Ø 70 mm, fixation invisible,
- livraison avec vis et chevilles,
- convient pour l'utilisation de Rondelle d'étanchéité 0300 901/0300 910.

ⓘ Autres dimensions sur demande.
La rehausse plafond est à commander séparément.
Convient pour l'utilisation de Rondelle d'étanchéité 0300 901/0300 910.

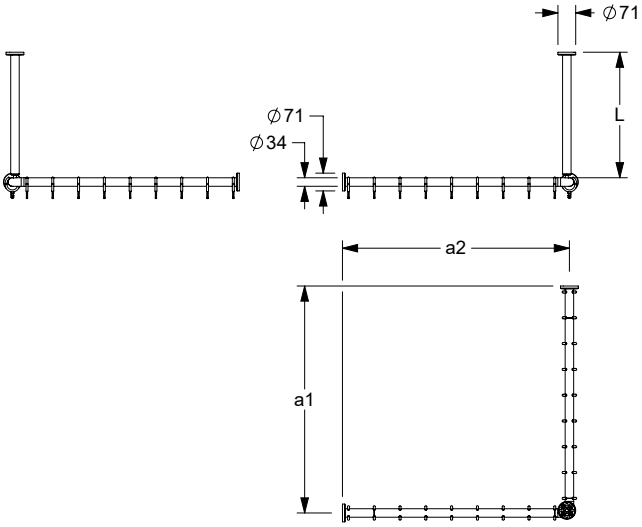

Kleur/coloris 019

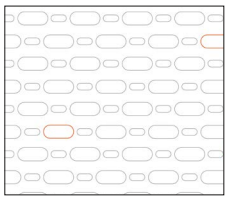

Kleur/coloris 051

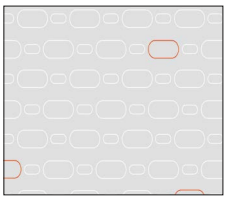

Kleur/coloris 052

Kleur/coloris 054

Kleur/coloris 059

Douchegordijnen

- hoogte 2000 mm, breedte ... mm,
- voor douchegordijnstang NY.DU-VST 781...,
- **gemaakt uit 100 % Polyester, antibacterieel, schimmeldodend, verkrijgbaar in :**
  - **kleur 019 :** wit met structuur,
  - **kleur 051 :** wit ovaal patroon,
  - **kleur 052 :** grijs ovaal patroon,
  - **kleur 054 :** wit diagonale strepen,
- **douchegordijn ... zwaar ontvlambaar,**
  - **kleur 059 wit uit Trevira CS,**
  - schimmeldodend,
  - Bouwmateriaal klasse B1, DIN 4102, zwaar ontvlambaar,
- wasbaar op 40º, geschikt voor desinfectie tot 60 graden,
- sneldrogend, waterafstotend,
- met messing vernikkelde ogen voor gordijnringen,
- voorzien van een zoom rondom en ecoband aan de onderzijde,
- op aanvraag verkrijgbaar in andere lengten.

ⓘ Vergrote afbeelding van de douchegordijnen in hoofdstuk ↗.

We hebben voorbeelden van stofontwerpen, graag aanvragen.

Rideau de douche

- hauteur 2000 mm, largeur ... mm,
- pour tringles NY.DU VST 781,
- **en 100 % polyester, avec protection antibactérienne durable, fongicide, livrable en :**
  - **coloris 019,** blanc gaufré,
  - **coloris 051,** blanc à motifs ovales,
  - **coloris 052,** gris à motifs ovales,
  - **coloris 054,** blanc à rayures diagonales blanches,
- **rideau de douche, modèle difficilement inflammable :**
  - **coloris 059 blanc en Trevira CS,**
  - fongicide.
  - classement B1, DIN 4102, difficilement inflammable,
- lavable jusqu'à 40º, convient pour une désinfection jusqu'à 60º,
- hydrofuge, à séchage rapide,
- avec œillets en laiton nickelé pour anneaux,
- finition par ourlets supérieurs et latéraux, ourlet inférieur avec bande écologique,
- autres dimensions sur consultation.

ⓘ Photo agrandie des rideaux de douche, voir chapitre ↗.

Echantillons sur simple demande.

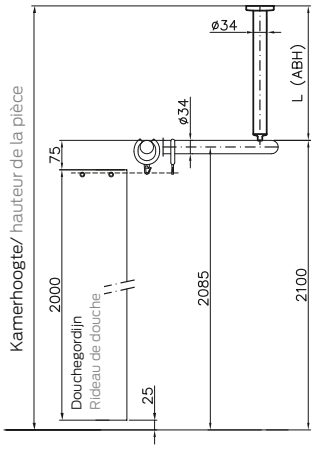

Douchegordijnstang Pour tringle a_1/a_2	Aantal ringen Oeillets	Beschrijving Référence	Productcode Code article PG 1900	019	051	052	054	059
800 mm	15	2100 x 2000 mm	**0787 340 ...**	130,00 €	152,00 €		312,00 €	312,00 €
900 mm	16	2400 x 2000 mm	**0787 350 ...**	133,00 €	158,00 €		347,00 €	347,00 €
1000 mm	16	2400 x 2000 mm	**0787 350 ...**	133,00 €	158,00 €		347,00 €	347,00 €
1100 mm	18	2700 x 2000 mm	**0787 360 ...**	143,00 €	171,00 €		386,00 €	386,00 €
1200 mm	20	3000 x 2000 mm	**0787 370 ...**	149,00 €	178,00 €		425,00 €	425,00 €
1300 mm	22	3300 x 2000 mm	**0787 380 ...**	159,00 €	192,00 €		462,00 €	462,00 €
1400 mm	22	3300 x 2000 mm	**0787 380 ...**	159,00 €	192,00 €		462,00 €	462,00 €
1500 mm	24	3600 x 2000 mm	**0787 390 ...**	172,00 €	206,00 €		500,00 €	500,00 €

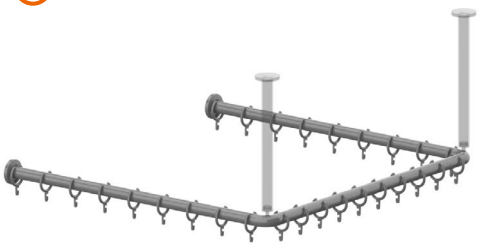

Douchegordijnstang Tringle en «U»	Code	PG 1500
a_1/a_2 = 800 mm	**0782 310**	425,00 €
a_1/a_2 = 800 mm Antibac	**4782 310**	477,00 €
met 25 gordijnringen / avec 25 anneaux		
a_1/a_2 = 900 mm	**0782 320**	443,00 €
a_1/a_2 = 900 mm Antibac	**4782 320**	496,00 €
met 28 gordijnringen / avec 28 anneaux		
a_1/a_2 = 1000 mm	**0782 330**	452,00 €
a_1/a_2 = 1000 mm Antibac	**4782 330**	507,00 €
met 28 gordijnringen / avec 28 anneaux		
a_1/a_2 = 1100 mm	**0782 340**	536,00 €
a_1/a_2 = 1100 mm Antibac	**4782 340**	602,00 €
met 30 gordijnringen / avec 30 anneaux		
a_1/a_2 = 1200 mm	**0782 350**	576,00 €
a_1/a_2 = 1200 mm Antibac	**4782 350**	643,00 €
met 34 gordijnringen / avec 34 anneaux		
a_1/a_2 = 1300 mm	**0782 360**	618,00 €
a_1/a_2 = 1300 mm Antibac	**4782 360**	686,00 €
met 36 gordijnringen / avec 36 anneaux		
a_1/a_2 = 1400 mm	**0782 370**	662,00 €
a_1/a_2 = 1400 mm Antibac	**4782 370**	738,00 €
met 36 gordijnringen / avec 36 anneaux		
a_1/a_2 = 1500 mm	**0782 380**	666,00 €
a_1/a_2 = 1500 mm Antibac	**4782 380**	741,00 €
met 40 gordijnringen / avec 40 anneaux		

Douchegordijnstang met gordijnringen

- a_1/a_2 : ... mm, Ø 34 mm,
- gemaakt uit nylon, optionele permanente bescherming tegen bacteriën, meer onder hoofdstuk Informatie,
- verkrijgbaar in de Nylon-kleuren,
- met een tegen roest beschermde stalen kern,
- met voorgeboorde plafondbevestiging,
- gordijnringen inbegrepen, open,
- met rozetten Ø 70 mm voor verborgen bevestiging.
- Levering met schroeven en pluggen.

ⓘ Op anvraag verkrijgbaar in andere lengten.
Plafond steun afzonderlijk te bestellen.
Geschikt voor gebruik met Afdichtring 0300 901/0300 910..

Tringle en »U« avec anneaux

- a_1/a_2 = ... mm, Ø 34 mm,
- en nylon, en option avec protection antibactérienne intégrée, voir chapitre Information,
- coloris : voir palette de teintes Nylon,
- avec insert acier anti-corrosif,
- avec filetage pour rehausse plafond,
- anneaux ouverts compris,
- avec rosaces Ø 70 mm, fixation invisible,
- livraison avec vis et chevilles.

ⓘ Autres dimensions sur demande.
La rehausse plafond est à commander séparément.
Convient pour l'utilisation de Rondelle d'étanchéité 0300 901/0300 910.

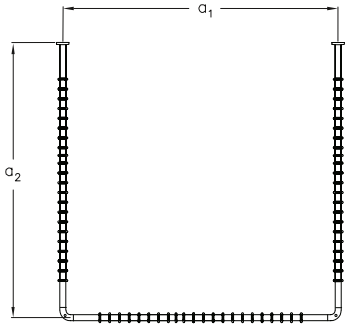

Kleur/coloris 019

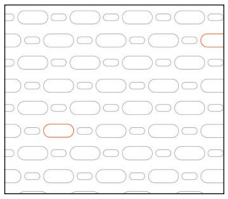

Kleur/coloris 051

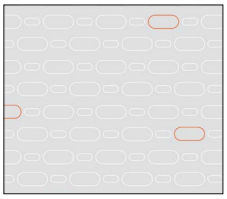

Kleur/coloris 052

Kleur/coloris 054

Kleur/coloris 059

Douchegordijnen, tweedelig

- hoogte 2000 mm, breedte ... mm,
- voor douchegordijnstang NY.DU-VST 782...
- **gemaakt uit 100 % Polyester, antibacterieel, schimmeldodend, verkrijgbaar in :**
  - **kleur 019 :** wit met structuur,
  - **kleur 051 :** wit ovaal patroon,
  - **kleur 052 :** grijs ovaal patroon,
  - **kleur 054 :** wit diagonale strepen,
- **douchegordijn ... zwaar ontvlambaar,**
  - **kleur 059 wit uit Trevira CS,**
  - schimmeldodend,
  - Bouwmateriaal klasse B1, DIN 4102, zwaar ontvlambaar,
- wasbaar op 40º, geschikt voor desinfectie tot 60 graden,
- sneldrogend, waterafstotend,
- met messing vernikkelde ogen voor gordijnringen,
- voorzien van een zoom rondom en ecoband aan de onderzijde,
- op aanvraag verkrijgbaar in andere lengten.

ⓘ Vergrote afbeelding van de douchegordijnen in hoofdstuk ↗.

We hebben voorbeelden van stofontwerpen, graag aanvragen.

Rideau de douche, en deux parties

- hauteur 2000 mm, largeur ... mm,
- pour tringles NT.DU VST 782,
- **en 100 % polyester, avec protection antibactérienne durable, fongicide, livrable en :**
  - **coloris 019,** blanc gaufré,
  - **coloris 051,** blanc à motifs ovales,
  - **coloris 052,** gris à motifs ovales,
  - **coloris 054,** blanc à rayures diagonales blanches,
- **rideau de douche, modèle difficilement inflammable :**
  - **coloris 059 blanc en Trevira CS,**
  - fongicide.
  - classement B1, DIN 4102, difficilement inflammable,
- lavable jusqu'à 40º, convient pour une désinfection jusqu'à 60º,
- hydrofuge, à séchage rapide,
- avec œillets en laiton nickelé pour anneaux,
- finition par ourlets supérieurs et latéraux, ourlet inférieur avec bande écologique,
- autres dimensions sur consultation.

ⓘ Photo agrandie des rideaux de douche, voir chapitre ↗.

Echantillons sur simple demande.

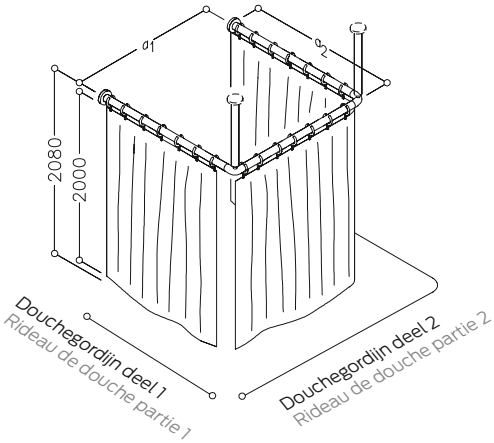

Douchegordijnstang pour tringle a_1/a_2	Aantal-ringen oeillets	Beschrijving Référence deel 1 / deel 2 x 2000 mm partie 1 / partie 2 x 2000 mm	Productcode Code article PG 1900	019	051	052	054	059
800 mm	24	1200/2100 x 2000 mm	**0787 610 ...**	222,00 €	268,00 €		505,00 €	505,00 €
900 mm	27	1200/2400 x 2000 mm	**0787 620 ...**	228,00 €	276,00 €		545,00 €	545,00 €
1000 mm	27	1500/2400 x 2000 mm	**0787 630 ...**	241,00 €	286,00 €		581,00 €	581,00 €
1100 mm	29	1500/2700 x 2000 mm	**0787 640 ...**	252,00 €	298,00 €		618,00 €	618,00 €
1200 mm	33	1800/3000 x 2000 mm	**0787 650 ...**	272,00 €	326,00 €		699,00 €	699,00 €
1300 mm	35	1800/3300 x 2000 mm	**0787 660 ...**	280,00 €	338,00 €		735,00 €	735,00 €
1400 mm	35	1800/3300 x 2000 mm	**0787 660 ...**	280,00 €	338,00 €		735,00 €	735,00 €
1500 mm	39	2100/3600 x 2000 mm	**0787 670 ...**	292,00 €	352,00 €		808,00 €	808,00 €

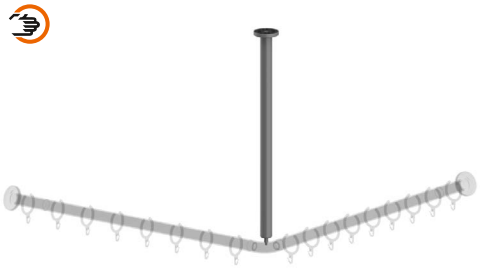

Plafondsteun

- lengte 93 - 2000 mm, Ø 34 mm,
- kan geleverd worden voor de psychiatrie (-PSY), uitvoerige beschrijving bij hoofdstuk Special Care,
- op maat inkorten mogelijk,
- gemaakt uit nylon, optionele permanente bescherming tegen bacteriën, meer onder hoofdstuk Informatie,
- verkrijgbaar in de Nylon-kleuren,
- met rozetten Ø 70 mm voor verborgen bevestiging.
- voor NORMBAU douchegordijnstangen op de volgende bladzijden.
- Levering met edelstaal torxschroeven Ø 6 x 70 mm en pluggen voor massieve wanden.

ⓘ Geschikt voor gebruik met Afdichtring 0300 901/0300 910.

Rehausse plafond

- longueur 93 - 2000 mm, Ø 34 mm,
- également livrable pour cliniques psychiatriques (version -PSY), informations voir chapitre Special Care,
- peut être recoupée à la longueur souhaitée,
- en nylon, en option avec protection antibactérienne intégrée, voir chapitre Information,
- coloris : voir palette de teintes Nylon,
- fixation invisible avec rosaces Ø 70 mm,
- veuillez préciser la longueur exacte à livrer.
- pour tringles à rideaux de douche NORMBAU pages suivantes,
- livraison avec vis inox TORX Ø 6 x 70 mm et chevilles pour matériaux de construction pleins.

ⓘ Convient pour l'utilisation de Rondelle d'étanchéité 0300 901/0300 910.

Plafondsteun Rehausse plafond	Code	PG 1500
L= 93 - 400 mm	**0781 110**	62,50 €
L= 93 - 400 mm Antibac	**4781 110**	69,50 €
L= 401 - 500 mm	**0781 120**	67,50 €
L= 401 - 500 mm Antibac	**4781 120**	78,00 €
L= 501 - 600 mm	**0781 130**	76,00 €
L= 501 - 600 mm Antibac	**4781 130**	86,50 €
L= 601 - 1000 mm	**0781 140**	99,50 €
L= 601 - 1000 mm Antibac	**4781 140**	111,00 €
L= 1001 - 2000 mm	**0781 150**	148,00 €
L= 1001 - 2000 mm Antibac	**4781 150**	177,00 €

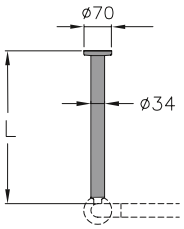

Plafondsteun voor verlaagd plafond

- lengte 500, 1000 mm,
- kan op maat ingekort worden,
- zichtbare rozet van nylon,
- verkrijgbaar in de Nylon-kleuren,
- geschikt voor plafondsteun van de Nylon 300 en Nylon 400 series,
- Levering met montageset voor aansluiting aan plafondsteun.

ⓘ Het bevestigingsmateriaal voor de plafondsteun voor verlaagd plafond kan door de plafondsteun worden gebruikt naar gelang van de toestand van de wand.

Rehausse plafond pour faux plafond

- longueur 500, 1000 mm,
- peut être recoupée à la longueur souhaitée,
- rosace visible en nylon,
- coloris : voir palette de teintes Nylon,
- convient à la rehausse plafond des séries Nylon 300 et Nylon 400,
- livraison avec un kit de fixation pour le raccordement à la rehausse plafond.

ⓘ Le matériel de fixation pour la rehausse plafond pour faux plafond peut être utilisé par la rehausse plafond en fonction de la nature du mur.

Plafondsteun voor verlaagd plafond Rehausse plafond pour faux plafond	Code	PG 1500
L= 500 mm	**0300 348**	42,25 €
L= 1000 mm	**0300 349**	47,75 €

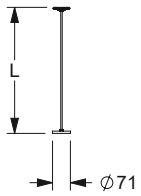

Gordijnring

- Ø 58 mm, 8 mm, open,
- voor douchegordijnstangen Ø 30 - 34 mm,
- gemaakt uit nylon, optionele permanente bescherming tegen bacteriën, meer onder hoofdstuk Informatie,
- verkrijgbaar in de NORMBAU-kleuren.

Anneau

- 58 mm, Ø 8mm, ouvert,
- pour tringles Ø 30 - 34 mm et rideaux de douche NORMBAU,
- en nylon, en option avec protection anti-bactérienne intégrée, informations voir chapitre information,
- coloris : voir palette de teintes NORMBAU.

Gordijnring Anneau ouvert	Code	PG 1500
58 x 8 mm	**0361 330**	3,05 €
58 x 8 mm, Antibac	**4361 330**	3,35 €

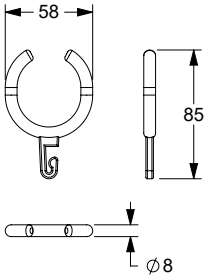

Douchegordijnstang Tringle droite	Code	PG 1500
L = 526 - 1050 mm	**0781 220**	156,00 €
L = 526 - 1050 mm Antibac	**4781 220**	177,00 €
met 11 gordijnringen / avec 11 anneaux		
L = 1051 - 1575 mm	**0781 230**	189,00 €
L = 1051 - 1575 mm Antibac	**4781 230**	211,00 €
met 15 gordijnringen / avec 15 anneaux		
L = 1576 - 220 mm	**0781 240**	212,00 €
L = 1576 - 220 mm Antibac	**4781 240**	238,00 €
met 18 gordijnringen / avec 18 anneaux		

Douchegordijnstang met gordijnringen

- lengte ... mm, Ø 34 mm,
- kan op maat ingekort worden,
- gemaakt uit nylon, optionele permanente bescherming tegen bacteriën, meer onder hoofdstuk Informatie,
- verkrijgbaar in de Nylon-kleuren,
- met een tegen roest beschermde stalen kern,
- gordijnringen inbegrepen, open,
- met rozetten Ø 70 mm voor verborgen bevestiging.
- Levering met schroeven en pluggen.

ⓘ Boorgaten voor plafondbevestiging op aanvraag.

Geschikt voor gebruik met Afdichtring 0300 901/0300 910.

Tringle droite avec anneaux

- longueur ... mm, Ø 34 mm,
- peut être recoupée à la longueur souhaitée
- en nylon, en option avec protection antibactérienne intégrée, voir chapitre Information,
- coloris : voir palette de teintes Nylon,
- avec insert acier anti-corrosif,
- anneaux ouverts compris,
- avec rosaces Ø 70 mm, fixation invisible,
- livraison avec vis et chevilles.

ⓘ Filetage pour rehausse plafond sur demande.

convient pour l'utilisation de Rondelle d'étanchéité 0300 901/0300 910.

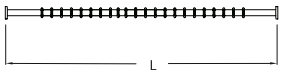

Kleur/coloris 019

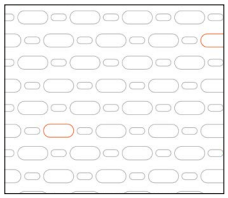

Kleur/coloris 051

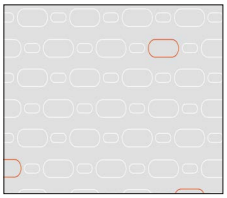

Kleur/coloris 052

Kleur/coloris 054

Kleur/coloris 059

Douchegordijnen

- hoogte 2000 mm, breedte ... mm,
- voor douchegordijnstang NY.DU-VST 781...,
- **gemaakt uit 100 % Polyester, antibacterieel, schimmeldodend, verkrijgbaar in :**
  - **kleur 019 :** wit met structuur,
  - **kleur 051 :** wit ovaal patroon,
  - **kleur 052 :** grijs ovaal patroon,
  - **kleur 054 :** wit diagonale strepen,
- **douchegordijn ... zwaar ontvlambaar,**
  - **kleur 059 wit uit Trevira CS,**
  - schimmeldodend,
  - Bouwmateriaal klasse B1, DIN 4102, zwaar ontvlambaar,
- wasbaar op 40º, geschikt voor desinfectie tot 60 graden,
- sneldrogend, waterafstotend,
- met messing vernikkelde ogen voor gordijnringen,
- voorzien van een zoom rondom en ecoband aan de onderzijde,
- op aanvraag verkrijgbaar in andere lengten.

ⓘ Vergrote afbeelding van de douchegordijnen in hoofdstuk ↗.

We hebben voorbeelden van stofontwerpen, graag aanvragen.

Rideau de douche

- hauteur 2000 mm, largeur ... mm,
- pour tringles NY.DU VST 781,
- **en 100 % polyester, avec protection antibactérienne durable, fongicide, livrable en :**
  - **coloris 019,** blanc gaufré,
  - **coloris 051,** blanc à motifs ovales,
  - **coloris 052,** gris à motifs ovales,
  - **coloris 054,** blanc à rayures diagonales blanches,
- **rideau de douche, modèle difficilement inflammable :**
  - **coloris 059 blanc en Trevira CS,**
  - fongicide.
  - classement B1, DIN 4102, difficilement inflammable,
- lavable jusqu'à 40º, convient pour une désinfection jusqu'à 60º,
- hydrofuge, à séchage rapide,
- avec œillets en laiton nickelé pour anneaux,
- finition par ourlets supérieurs et latéraux, ourlet inférieur avec bande écologique,
- autres dimensions sur consultation.

ⓘ Photo agrandie des rideaux de douche, voir chapitre ↗.

Echantillons sur simple demande.

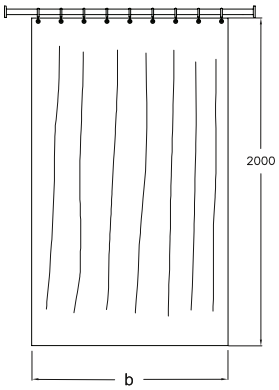

Douchegordijnstang Tringle Lengte/ Longueur L =	Aantal ringen Oeillets	Beschrijving Référence	Productcode Code article PG 1900	019	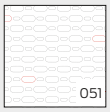 051	052	054	059
526 - 910 mm	9	1200 x 2000 mm	**0787 310 ...**	94,00 €	114,00 €		198,00 €	198,00 €
911 - 1180 mm	11	1500 x 2000 mm	**0787 320 ...**	109,00 €	131,00 €		235,00 €	235,00 €
1181 - 1450 mm	13	1800 x 2000 mm	**0787 330 ...**	121,00 €	147,00 €		270,00 €	270,00 €
1451 - 1730 mm	15	2100 x 2000 mm	**0787 340 ...**	130,00 €	152,00 €		312,00 €	312,00 €
1731 - 2000 mm	16	2400 x 2000 mm	**0787 350 ...**	133,00 €	158,00 €		347,00 €	347,00 €
2001 - 2200 mm	18	2700 x 2000 mm	**0787 360 ...**	143,00 €	171,00 €		386,00 €	386,00 €

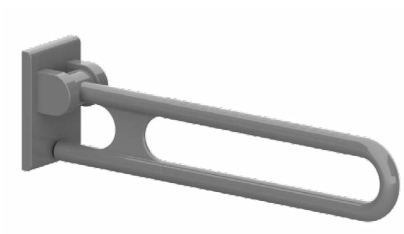

Opklapbare muursteun Barre d'appui rabattable	Code	PG 2000
L = 900 mm	**0447 070**	664,00 €
L = 900 mm, Antibac	**4447 070**	739,00 €

Nylon Care 400 Opklapbare muursteun

- lengte 900 mm, Ø 34 mm,
- gemaakt uit nylon, optionele permanente bescherming tegen bacteriën, meer onder hoofdstuk Informatie,
- met anti-slip oppervlak,
- verkrijgbaar in de Nylon-kleuren,
- zowel links als rechts bruikbaar,
- met een tegen roest beschermde stalen kern,
- 178 mm vooruitspringend in opgeklapte stand,
- met veer, kan gemakkelijk naar boven of onder gedraaid worden,
- met instelbare shrijfrem,
- met lagerbehuizing uit roestvrij staal,
- met staalversterkt montageplaatje voor driepuntsbevestiging,
- met nylon afdekkap voor verborgen bevestiging,
- alternatief met geïntegreerde toiletrolhouder met een zelfregelende en onderhoudsvrije rem,
- alternatief met toiletrolhouder 0449 120/ 4449 120 kunnen later aan deze muursteun toegevoegd worden,
- lengte 850 mm conform DIN 18040 1-2,
- belastbaarheid: max. 125 kg volgens ISO 17966:2016, statisch geatest tot 150 kg
- geproduceerd in overeenstemming met Verordening (EU) 2017/745 betreffende medische hulpmiddelen,
- TÜV produktcontrole certificaat.
- Levering zonder schroeven en pluggen.

ⓘ De montageset moet aan de hand van het type muur worden bepaald en afzonderlijk worden besteld, zie .

Zender 0449010, op later tijdstip monteerbaar.

Meer informatie over het product is te vinden in de montage handleiding, die beschikbaar is op **www.extranet.normbau.de** en kan worden gedownload.

Nylon Care 400 Barre d'appui rabattable

- longueurs 900 mm, Ø 34 mm,
- en nylon, en option avec protection antibactérienne intégrée, voir chapitre Information,
- avec surface structurée antidérapante dans les zones d'appui,
- coloris : voir palette de teintes Nylon,
- réversible gauche/droite,
- avec noyau continu en acier anti-corrosif,
- en position relevée saillie de 178 mm,
- assistée d'un ressort permettant d'actionner la barre sans effort,
- avec frein à disque réglable,
- avec douille en inox,
- munie d'une plaque de montage en nylon avec renfort acier à trois points de fixation,
- cache en nylon, fixation invisible,
- en option avec porte-rouleau intégré, avec système automatique de freinage au déroulement permettant d'actionner le dévidoir d'une seule main,
- peut être équipée d'un porte-rouleau 0449 120/4449 120 pour tube nylon,
- longueur 850 mm en conformité avec la norme allemande DIN 18040-1/2.
- capacité de charge : max. 125 kg selon ISO 17966:2016, testé statiquement jusqu'à 150 kg,
- production conforme au règlement (EU) 2017/745 relatif aux dispositifs médicaux,
- produit certifié TÜV PRODUCT SERVICE,
- vis et chevilles non fournies.

ⓘ Le matériel de fixation doit être défini sur le chantier et adapté selon la configuration et la nature de la cloison. Les kits de fixation sont à commander séparément, voir .

Télécommande 0449010 adaptable.

Vous trouverez des informations plus détaillées sur ceproduit dans la notice de montage à télécharger sous **www.extranet.normbau.de**

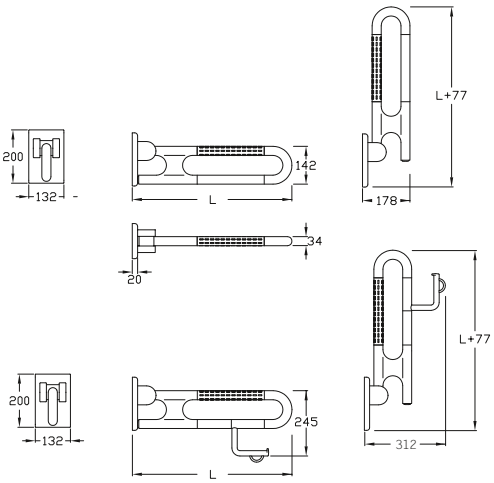

Kleur/coloris 019

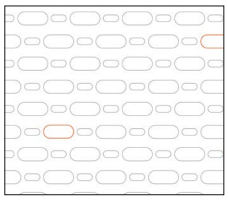
Kleur/coloris 051

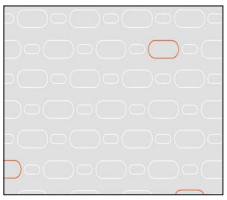
Kleur/coloris 052

Kleur/coloris 054

Kleur/coloris 059

Douchegordijnen

- 775 x 720 mm, 775 x 620 mm
- **gemaakt uit 100 % Polyester, antibacterieel, schimmeldodend, verkrijgbaar in :**
  - **kleur 019 :** wit met structuur,
  - **kleur 051 :** wit ovaal patroon,
  - **kleur 052 :** grijs ovaal patroon,
  - **kleur 054 :** wit diagonale strepen,
- **douchegordijn ... zwaar ontvlambaar,**
  - **kleur 059 wit uit Trevira CS,**
  - schimmeldodend,
  - Bouwmateriaal klasse B1, DIN 4102, zwaar ontvlambaar,
- wasbaar op 40°, geschikt voor desinfectie tot 60 graden,
- voorzien van een zoom rondom en ecoband aan de onderzijde,
- sneldrogend, waterafstotend.

ⓘ Vergrote afbeelding van de douchegordijnen in hoofdstuk .

We hebben voorbeelden van stofontwerpen, graag aanvragen.

Rideau anti-éclaboussure

- 775 x 720 mm, 775 x 620 mm
- **en 100 % polyester, avec protection antibactérienne intégrée, fongicide, livrable en coloris :**
  - **coloris 019 :** blanc gaufré,
  - **coloris 051 :** blanc à motifs ovales,
  - **coloris 052 :** gris à motifs ovales,
  - **coloris 054 :** blanc à rayures diagonales blanches,
- **rideau de douche difficilement inflammable**
  - **coloris 059, blanc en Trevira CS,** difficilement inflammable,
  - classement B1, DIN 4102,
  - fongicide.
- lavable jusqu'à 40°, convient pour la désinfection jusqu'à 60°,
- finition par ourlets supérieurs et latéraux, ourlet inférieur avec bande écologique,
- séchage rapide, hydrofuge.

ⓘ Image agrandie des rideaux de douche, voir chapitre .

Nous pouvons vous fournir des échantillons des décors sur simple demande.

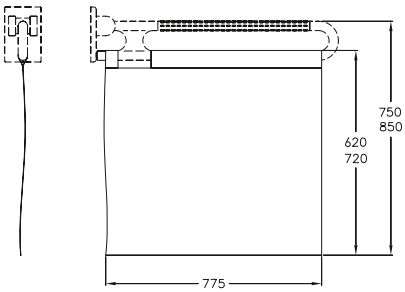

Geschikt voor Douchegordijnsteun pour tringle	Beschrijving/afmeting Référence/dimensions	Productcode Code article PG 1900	019	051 052	054	059
0447 070 4447 070	775 x 720mm	**0787 013 ...**	71,50 €	75,00 €	136,00 €	136,00 €
0447 070 4447 070	775 x 620 mm	**0787 014...**	71,50 €	75,00 €	136,00 €	136,00 €

meer beschrijving zie hoofdstuk	Muur en muurtextuur / Murs - composition de la paroi				
	Muur uit volle steen Maçonnerie pleine	Muur uit beton korrelsteen Maçonnerie creuse	Voorwandmontage Fixation par l'avant sur cloisons légères		
Informations détaillées voir chapitre	– Béton ≥ B 15 – Volle baksteen ≥ Mz 12 – Kalkzand - volsteen ≥ KS 12 – Natuursteen met dichte voeg – puimsteen – béton ≥ B 15 – brique pleine ≥ Mz 12 – brique silico-calcaire pleine ≥ KS 12 – pierre naturelle avec une structure solide – pierre pleine	– Beton korrelsteen KSL ≥ 12 – Holle baksteen HLz ≥ 12 – Holle betonkorrelsteen ≥ Hbl4, Hbn4 – Andere holle stenen – brique silico-calcaire creuse KSL ≥ 12, – brique creuse HLz ≥ 12 – pierre creuse ≥ Hbl4, Hbn4 – autres briques creuses	Bevestigingsplaat uit meervoudig verlijmde hout avec renfort en bois dur (panneau de contreplaqué de plusieurs épaisseurs encollées)	Bevestigingsplaat van staal avec renfort acier	zonder wandversteviging sans renfort
Opklapbare muursteen Barre d'appui rabattable 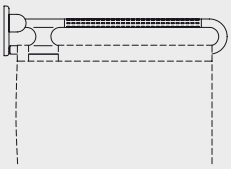	**Montageset /Kit de fixation** **0447 690** 25,50 € 1 Set /kit	**Montageset /Kit de fixation** **0447 990** 86,00 € **met** injectiepluggen **avec** cartouche de mortier **Montageset** **0447 980** 56,50 € **zonder** injectiepluggen **sans** cartouche de mortier 1 Set /kit	**Montageset /Kit de fixation** **0447 750** 19,50 € 1 Set /kit	**0447 680** 17,00 € 1 Set /kit	
Muursteen Barre d'appui murale 	1 Set /kit	1 Set /kit	1 Set /kit	1 Set /kit	
Bevestigingsplaat met Blind afdekking/ Plaque de maintien avec cache aveugle Code 0300 479 	1 Set /kit	1 Set /kit	1 Set /kit	1 Set /kit	
Montageplaat voor de bevestiging van – Muursteen/Opklapbare muursteen Plaque de fixation pour – barre d'appui rabatt./ murale					**Montageplaat** **Kit de fixation** **7448 480** 350,00 € 1 Set /kit

* Let op: artikel met uiterste datum
* Attention : produit avec date de péremption

Prijs excl. btw / Tarif public H.T

MD

Muursteun Barre d'appui murale	Code	PG 2000
L= 600 mm	**0467 010**	314,00 €
L= 600 mm, Antibac	**4467 010**	351,00 €
L= 725 mm	**0467 030**	335,00 €
L= 725 mm, Antibac	**4467 030**	378,00 €
L= 850 mm	**0467 050**	357,00 €
L= 850 mm, Antibac	**4467 050**	400,00 €

Nylon Care 400 Muursteun

- lengte 600, 725 en 850 mm, Ø 34 mm,
- gemaakt uit nylon, optionele permanente bescherming tegen bacteriën, meer onder hoofdstuk Informatie,
- met anti-slip oppervlak,
- verkrijgbaar in de Nylon-kleuren,
- zowel links als rechts bruikbaar,
- met een tegen roest beschermde stalen kern,
- met staalversterkt montageplaatje voor driepuntsbevestiging,
- met nylon afdekkap voor verborgen bevestiging,
- alternatief met geïntegreerde toiletrolhouder met een zelfregelende en onderhoudsvrije rem,
- alternatief met toiletrolhouder 0449 120/4449 120 kunnen later aan deze muursteun toegevoegd worden, beschrijving onder wc toebehoren,
- max. toelaatbare belasting : 125 kg,
- geproduceerd in overeenstemming met Verordening (EU) 2017/745 betreffende medische hulpmiddelen,
- voldoet aan de vereisten van DIN 18040,
- Levering zonder pluggen en schroeven.

ⓘ De montageset moet aan de hand van het type muur worden bepaald en afzonderlijk worden besteld, zie .

Nylon Care 400 Barre d'appui murale

- longueurs 600, 725 et 850 mm, Ø 34 mm,
- en nylon, en option avec protection antibactérienne intégrée, voir chapitre Information,
- avec surface structurée antidérapante dans les zones d'appui,
- coloris : voir palette de teintes Nylon,
- réversible gauche/droite,
- avec noyau continu en acier anti-corrosif,
- munie d'une plaque de montage en nylon avec renfort acier à trois points de fixation,
- cache en nylon, fixation invisible,
- en option avec porte-rouleau intégré, avec système automatique de freinage au déroulement, sans entretien,
- un porte-rouleau 0449 120/4449 120 pour tube nylon peut être adapté, avec système automatique de freinage au déroulement, sans entretien, descriptif voir espace WC,
- charge maximale 125 kg,
- production conforme au règlement (EU) 2017/745 relatif aux dispositifs médicaux,
- conforme aux exigences de la norme DIN 18040,
- vis et chevilles non fournies.

ⓘ Le matériel de fixation doit être défini sur le chantier et adapté selon la configuration et la nature de la cloison. Les kits de fixation sont à commander séparément, voir .

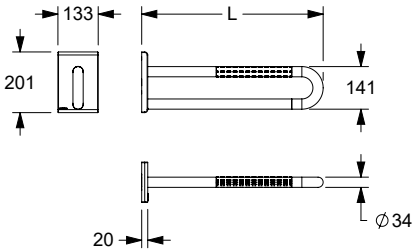

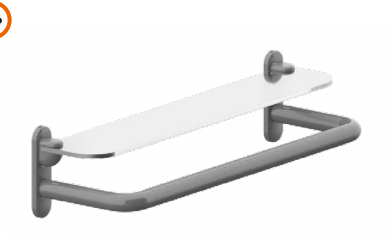

Glazen planchet Tablettes en verre	Code	PG 1500
750 mm	**0953 600**	392,00 €
750 mm, Antibac	**4953 600**	435,00 €

Glazen planchet met greep

- lengte 705 mm,
- greep, gemaakt uit nylon, optionele permanente bescherming tegen bacteriën, meer onder hoofdstuk Informatie,
- verkrijgbaar in de Nylon-kleuren,
- met een tegen roest beschermde stalen kern,
- met anti-slip oppervlak,
- lengte glazen 705 mm, 8 mm dikte,
- met gepatenteerde houder voor glasplaat,
- kan worden aangebracht voor spiegels met een breedte van 600 mm.
- Levering met schroeven en pluggen voor volle steen muur.

Tablette en verre avec poignée de maintien

- longueur totale 705 mm,
- munie d'une poignée de maintien en nylon, en option avec protection antibactérienne intégrée, voir chapitre Information,
- coloris : voir palette de teintes Nylon,
- avec noyau continu en acier anti-corrosif,
- avec surface structurée antidérapante dans les zones d'appui,
- tablette en verre longueur 705 mm, épaisseur 8 mm,
- avec pinces brevetées pour fixation par serrage sur verre,
- peut être installée avec un miroir de 600 mm de large,
- livraison avec vis et chevilles pour matériaux de construction pleins.

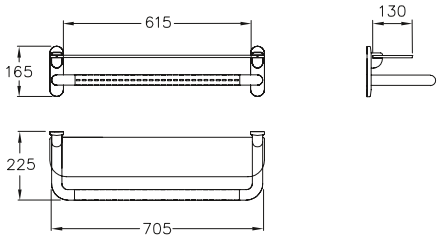

Kantelbare spiegel Miroir inclinable		
590 x 500 mm	**0466 010**	659,00 €
590 x 500 mm, Antibac	**4466 010**	736,00 €

Kantelbare spiegel

- 590 x 500 mm,
- kristalglas 500 x 500 mm, 4 mm dikte,
- met zijdelings spiegelhouders, kip-element en bedieningshendel, gemaakt uit nylon, optionele permanente bescherming tegen bacteriën, uitgerust met een corrosie beschermde staalkern, meer onder hoofdstuk Informatie,
- verkrijgbaar in de Nylon-kleuren,
- kantelbare spiegel met afgeronde vormen,
- bevestigd op een stalen grondplaat,
- kantelbaar tot 25º,
- instelling van de verstelkracht mogelijk,
- met vezelversterkte kunstof rozetten Ø 70 mm voor verborgen bevestiging,
- Levering met edelstaal torxschroeven Ø 6 x 70 mm en pluggen voor massieve wanden.

ⓘ Lamp en bedieningshendel, kan op een later tijdstip worden toegevoegd aan verstelbare spiegels, zie volgende pagina.

Eenvoudige spiegel uit kristalglas, 600 x 600 en 600 x 1000 mm zie Accessories.

Geschikt voor gebruik met Afdichtring 0300 901/0300 910..

Miroir inclinable

- 590 x 500 mm,
- miroir 500 x 500, épaisseur 8 mm,
- avec tubes latéraux, éléments basculants et poignée en nylon, en option avec protection antibactérienne intégrée, avec noyau en acier anti-corrosif, voir chapitre Information,
- coloris : voir palette de teintes Nylon,
- miroir avec arêtes polies et angles arrondis, sur support métallique, inclinaison réglable en continu de 25º,
- la force de réglage peut être ajustée,
- avec rosaces en matière plastique renforcée de fibres Ø 70 mm pour fixation invisible,
- livraison avec vis inox TORX Ø 6 x 70 mm et chevilles pour matériaux de construction pleins.

ⓘ Levier de réglage et luminaire pour montage ultérieur, voir page suivante.

Miroir simple en verre flotté rectangulaire, en 600 x 600 et 600 x 1000 mm, voir Accessoires.

Convient pour l'utilisation de Rondelle d'étanchéité 0300 901/0300 910.

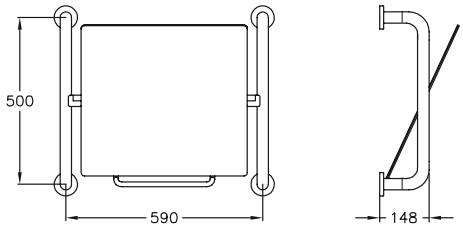

Kantelbare spiegel Miroir inclinable	Code	PG 2000
590 x 500 mm	**0466 110**	500,00 €
590 x 500 mm, Antibac	**4466 110**	565,00 €

Kantelbare spiegel

- 590 x 500 mm, zonder lichtarmaturen,
- kristalglas 500 x 500 mm,
- met zijdelings spiegelhouders, kip-element en bedieningshendel, gemaakt uit nylon, optionele permanente bescherming tegen bacteriën, meer onder hoofdstuk Informatie,
- verkrijgbaar in de Nylon-kleuren, kantelbare spiegel met afgeronde vormen,
- bevestigd op een stalen grondplaat,
- kantelbaar tot 25º,
- instelling van de verstelkracht mogelijk,
- met vezelversterkte kunstof rozetten Ø 70 mm voor verborgen bevestiging,
- Levering met edelstaal torxschroeven Ø 6 x 70 mm en pluggen voor massieve wanden.

ⓘ Lamp en bedieningshendel, kan op een later tijdstip worden toegevoegd aan verstelbare spiegels, zie volgende pagina.

Eenvoudige spiegel uit kristalglas, 600 x 600 en 600 x 1000 mm zie Accessories.

Geschikt voor gebruik met Afdichtring 0300 901/0300 910.

Miroir inclinable

- 590 x 500 mm, sans luminaire,
- miroir 500 x 500 mm,
- avec supports latéraux, éléments basculants et poignée en nylon, en option avec protection antibactérienne intégrée, avec noyau en acier anti-corrosif, voir chapitre Information,
- coloris : voir palette de teintes Nylon,
- miroir avec arêtes polies et angles arrondis, sur support métallique,
- inclinaison réglable en continu de 25º,
- la force de réglage peut être ajustée,
- avec rosaces en matière plastique renforcée de fibres Ø 70 mm pour fixation invisible,
- livraison avec vis inox TORX Ø 6 x 70 mm et chevilles pour matériaux de construction pleins.

ⓘ Levier de réglage et luminaire pour montage ultérieur, voir page suivante.

Miroir simple en verre flotté rectangulaire, en 600 x 600 et 600 x 1000 mm, voir Accessoires.

Convient pour l'utilisation de Rondelle d'étanchéité 0300 901/0300 910.

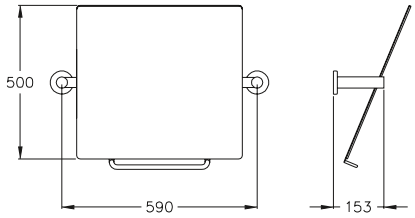

Lamp, op later tijdstip monteerbaar

- 408 x 108 x 40 mm,
- uit aluminium,
- 8 Watt 220 - 230 V input, LED-lamp,
- NEN 600 lm,
- veiligheidssysteem IP 44, waterdicht,
- met kabel, kabellengte 27 cm en behuizing voor contactklem,
- Lamp kan op een later tijdstip aan spiegel worden geklemd met een breedte tot 6 mm.

Luminaire adaptable sur miroirs inclinables

- 408 x 108 x 40 mm,
- en aluminium,
- 8 W - 220-230 V, éclairage à LED,
- flux lumineux : 600 lm,
- protection d'étanchéïté IP 44, contre les projections d'eau,
- avec câble longueur 27 cm et boîtier de branchement,
- fixation par serrage sur miroirs jusqu'à 6 mm d'épaisseur.

Lamp Luminaire	Code	PG 0700
408 x 108 x 40 mm	**0300 669**	119,00 €

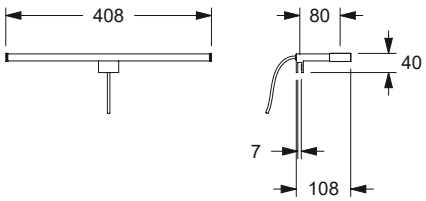

Bedieningshendel, op later tijdstip monteerbaar

- Ø 10 mm, uit edelstaal, grondstof nº 1.4301 (A2, AISI 304),
- fijn-mat oppervlak,
- handvat gemaakt uit nylon, optionele permanente bescherming tegen bacteriën, meer onder hoofdstuk Informatie,
- verkrijgbaar in de Nylon-kleuren,
- supplement bij de kantelbare spiegels uit de NY.466-serie,
- zijdelings beweegbaar, instelling van de verstelkracht mogelijk,
- zowel links als rechts te monteren,
- voor een muurafstad tot maximum 150 mm.

Levier de réglage, adaptable

- Ø 10 mm, en inox, qualité nº 1.4301 (A2-AISI 304),
- finition mate,
- poignée en nylon, en option avec protection antibactérienne intégrée, voir chapitre Information,
- coloris : voir palette de teintes Nylon,
- adaptable sur miroirs inclinables série NY.466...,
- pivotant à droite et à gauche, la force de réglage du levier peut être ajustée,
- fixation à droite ou à gauche du miroir,
- convient pour vasques sur bâti-support jusqu'à 150 mm.

Bedieningshendel Levier de réglage	Code	PG 2000
NY.466.450	**0466 450**	149,00 €
NY.466.455, Antibac	**4466 450**	166,00 €

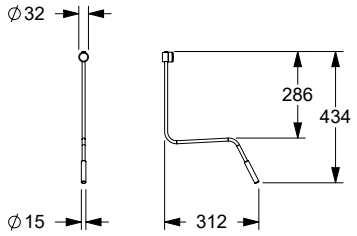

POLYMERE SERIES

Nylon Care

	Verso Care	Nylon Care 300	Nylon Care 400	**Accessoires**
Ontwerpbereik toilet ruimte Espace WC	210 - 221	248 - 262	290 - 305	**340 - 344**
Ontwerpbereik douche ruimte Espace douche	222 - 240	263 - 281	306 - 333	**345**
Ontwerpbereik wastafel Espace lavabo	242 - 243	282 - 286	343 - 383	**346 - 361**

Toilet borstel garnituur

- hoogte 512 mm,
- gemaakt uit nylon, optionele permanente bescherming tegen bacteriën, meer onder hoofdstuk Informatie,
- verkrijgbaar in de Nylon-kleuren,
- afneembaar voor reiniging met roterend bovenstuk,
- met extra reservoir voor het opvangen van desinfecteermiddelen,
- trechtervormige borstelhouder voor het eenvoudig opbergen van uw toiletborstel,
- langere steel met ergonomisch gevormd handvat,
- met verwisselbare borstel,
- geleverd met schroeven Ø 5 x 80 mm en pluggen.

Ensemble brosse WC

- hauteur totale 512 mm,
- en nylon, en option avec protection antibactérienne intégrée, voir chapitre Information,
- coloris : voir palette de teintes Nylon,
- porte-brosse orientable et amovible pour l'entretien,
- avec cavité pour produits désinfectants,
- support forme conique permettant un rangement plus facile de la brosse,
- avec manche long et extrémité ergonomique pour une meilleure préhension,
- tête de brosse noire interchangeable,
- fixation invisible,
- livraison avec vis Ø 5 x 80 mm et chevilles universelles.

Toilet borstel garnituur **Ensemble brosse WC**	Code	PG 0700
512 x 147 x 135 mm	**0300 444**	86,50 €
512 x 147 x 135 mm, Antibac Toilet borstel garnituur/ ensemble complet avec brosse	**4300 444**	95,00 €
486 x Ø 86 mm	**0300 445**	23,50 €
486 x Ø 86 mm, Antibac Toiletborstelsteel/ brosse de rechange	**4300 445**	26,50 €
211 x Ø 123 mm uitneembare borstelpot porte-brosse de rechange	**0300 449**	24,25 €

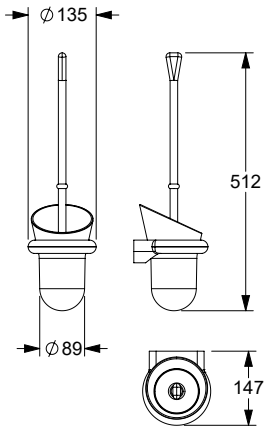

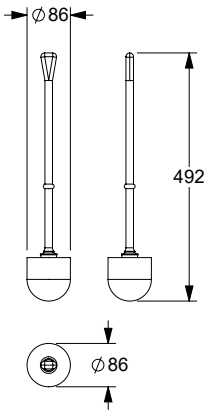

Toilet borstel garnituur

- hoogte 501 mm,
- gemaakt uit nylon, optionele permanente bescherming tegen bacteriën, meer onder hoofdstuk Informatie,
- verkrijgbaar in de Nylon-kleuren,
- met diefstalbeveiliging,
- met roterend bovenstuk,
- afneembaar voor reiniging,
- langere steel met ergonomisch gevormd handvat,
- met verwisselbare borstel,
- geleverd met schroeven Ø 5 x 80 mm en pluggen.

Ensemble brosse WC

- hauteur totale 501 mm,
- en nylon, en option avec protection antibactérienne intégrée, voir chapitre Information,
- coloris : voir palette de teintes Nylon,
- avec système antivol réglable,
- porte-brosse avec partie supérieure orientable,
- amovible pour l'entretien,
- brosse avec manche long et extrémité ergonomique pour une meilleure préhension,
- tête de brosse interchangeable,
- livraison avec vis Ø 5 x 80 mm et chevilles universelles.

Toilet borstel garnituur **Ensemble brosse WC**	Code	PG 0200
501 x 157 x 135 mm	**0925 400**	105,00 €
501 x 157 x 135 mm, Antibac Toilet borstel garnituur / ensemble complet avec brosse	**4925 400**	121,00 €
486 x Ø 86 mm	**0300 445**	23,50 €
486 x Ø 86 mm, Antibac Toiletborstelsteel / brosse de rechange	**4300 445**	26,50 €
260 x Ø 107 mm uitneembare borstelpot porte-brosse de rechange	**0925 490**	16,00 €

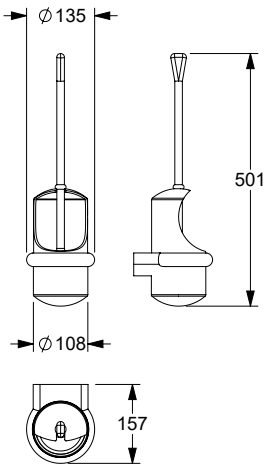

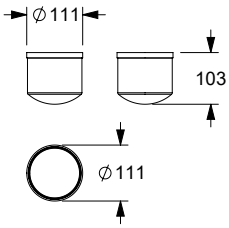

Toilet borstel garnituur

- hoogte 398 mm,
- gemaakt uit nylon, houder gemaakt uit PMMA,
- verkrijgbaar in de Nylon-kleuren (uitgezonderd 028 Verkeersgrijs),
- met verwisselbare borstel,
- geleverd met schroeven en pluggen.

Ensemble brosse WC

- hauteur totale 398 mm,
- en nylon, support mural en PMMA,
- coloris : voir palette de teintes Nylon,
- avec tête de brosse interchangeable coloris noir (sauf 028 Gris trafic),
- livraison avec vis et chevilles.

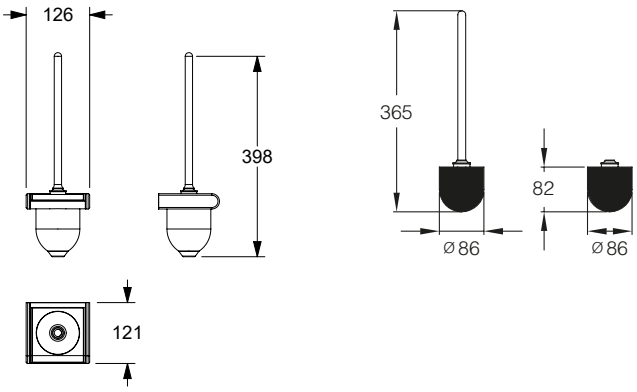

Toilet borstel garnituur **Ensemble brosse WC**	Code	PG 1500
398 x 121 x 126 mm Toilet borstel garnituur / ensemble complet avec brosse	**0824 050**	61,50 €
365 x Ø 86 mm Toiletborstelsteel / brosse de rechange	**0824 060**	17,0 €

Losse borstelkop

- hoogte 98 mm,
- diameter 86 mm,
- voor Cavere Care en Nylon Care WC-borstelgarnituur,
- met zwarte borstelharen.

Tête de rechange pour brosse

- hauteur totale 98 mm
- diamètre 86 mm,
- pour Cavere Care et Nylon Care Ensemble brosse WC,
- avec poils noir.

Borstelkop **Tête de rechange pour brosse**	Code	PG 0700
98 x Ø 86 mm Borstelkop / tête de rechange pour brosse	**0300 446**	10,25 €
98 x Ø 86 mm Care Borstelkop, VE 10 / Care tête de rechange pour brosse, UE 10	**0300 441**	60,00 €
98 x Ø 86 mm Care Borstelkop, VE 50 / Care tête de rechange pour brosse, UE 50	**0300 442**	216,00 €

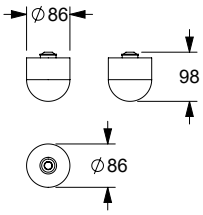

Toiletrolhouder

- 136 x 163 mm, ovaal 11 x 18 mm,
- gemaakt uit nylon,
- verkrijgbaar in de NORMBAU-kleuren.
- Levering met schroeven en pluggen.

Porte-rouleau

- 136 x 163 mm, ovale 11 x 18 mm,
- en nylon,
- coloris : voir palette de teintes Nylon,
- livraison avec vis et chevilles.

Toiletrolhouder Porte-rouleau	Code	PG 1500
136 x 163 mm	**0149 010**	21,25 €

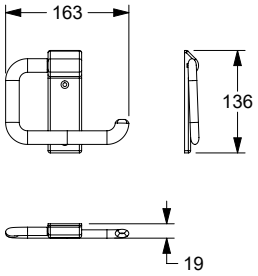

Toiletrolhouder

- 180 x 161 mm,
- gemaakt uit nylon, optionele permanente bescherming tegen bacteriën, meer onder hoofdstuk Informatie,
- verkrijgbaar in de Nylon-kleuren,
- verborgen bevestiging,
- NY.PRH 80 S met diefstalbeveiliging.
- Levering met schroeven en pluggen, Ø 4 x 40 mm.

Porte-rouleau

- 180 x 161 mm,
- en nylon, en option avec protection antibactérienne intégrée, voir chapitre Information,
- coloris : voir palette de teintes Nylon,
- fixation invisible,
- en variante NY.PRH 80 S avec antivol, décondamnation à l'aide d'une clé à carré femelle fournie,
- livraison avec vis ø 4 x 40 mm et chevilles.

Toiletrolhouder Porte-rouleau	Code	PG 1500
180 x 161 mm	**0399 010**	26,00 €
180 x 161 mm, Antibac	**4399 010**	28,75 €

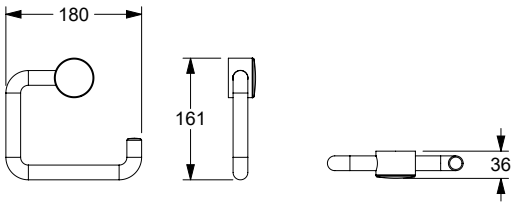

180 x 161 mm	**0399 020**	29,00 €
180 x 161 mm, Antibac	**4399 020**	34,25 €
met dornsleutel/avec antivol		

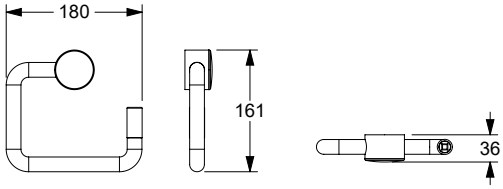

Reserverolhouder

- lengte 127 mm, Ø 34 mm,
- gemaakt uit nylon, optionele permanente bescherming tegen bacteriën, meer onder hoofdstuk Informatie,
- verkrijgbaar in de Nylon-kleuren,
- verborgen bevestiging.
- Levering met schroeven en pluggen, Ø 4 x 40 mm.

Porte-rouleau de réserve

- longueur 127 mm, Ø 34 mm,
- en nylon, en option avec protection antibactérienne intégrée, voir chapitre Information,
- coloris : voir palette de teintes Nylon,
- fixation invisible,
- livraison avec vis ø 4 x 40 mm et chevilles.

Reserverolhouder Porte-rouleau de réserve	Code	PG 1500
L= 127 mm	**0518 010**	33,75 €
L= 127 mm, Antibac	**4518 010**	38,00 €

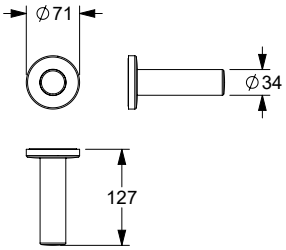

Reserverolhouder

- 190 x 107 mm, 290 x 107 mm, Ø 34 mm,
- gemaakt uit nylon, optionele permanente bescherming tegen bacteriën, meer onder hoofdstuk Informatie,
- verkrijgbaar in de Nylon-kleuren,
- verborgen bevestiging.
- Levering met schroeven en pluggen, Ø 6 x 70 mm.

Porte-rouleau de réserve

- 190 x 107 mm, 290 x 107 mm, Ø 34 mm,
- en nylon, en option avec protection antibactérienne intégrée, voir chapitre Information,
- coloris : voir palette de teintes Nylon,
- fixation invisible,
- livraison avec vis ø 6 x 70 mm et chevilles.

Reserverolhouder Porte-rouleau de réserve	Code	PG 1500
190 x 107 mm	**0518 110**	88,50 €
190 x 107 mm, Antibac	**4518 110**	99,00 €
290 x 107 mm	**0518 120**	92,00 €
290 x 107 mm, Antibac dubbel reservehouder/double	**4518 120**	102,00 €

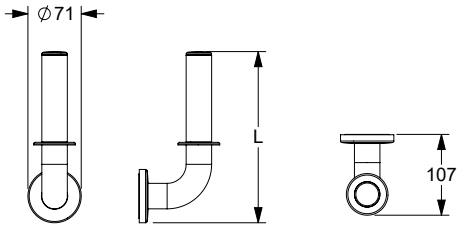

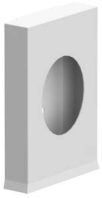

Dispender voor hygiëne zakjes

- 95 x 136 x 27 mm,
- uit roestvrij staal, grondstof nº 1.4301 (A2, AISI 304),
- oppervlak: gepoedercoated wit (019),
- voor het vasthouden en verwijderen van in de handel verkrijgbare hygiënezakjes,
- voor bevestiging aan muur,
- levering met bevestigingsmateriaal.

Distributeur de sachets hygiéniques

- 95 x 136 x 27 mm,
- en inox, qualité nº 1.4301 (A2-AISI 304),
- finition: revêtement thermolaqué blanc (019),
- pour sachets hygiéniques, modèles courants,
- pour montage mural,
- livraison avec matériel de fixation.

Dispender Distributeur de sachets	Code	PG 5500
95 x 136 x 27 mm	**2291 627**	32,00 €

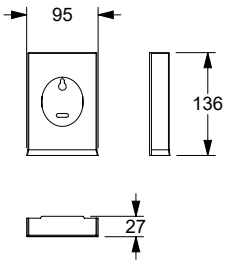

Toiletpaper dispender

- 264 x 270 x 132 mm,
- uit roestvrij staal, grondstof nº 1.4301 (A2, AISI 304),
- oppervlak: gepoedercoated wit (019),
- voor toiletpapierrollen met een max. Ø van 30 cm,
- met onderhoudsvrije rollenrem,
- papierstandindicator,
- afsluitbaar «One Key System» (één sleutel voor alle toiletpapierdispensers),
- sleutel inbegrepen,
- voor bevestiging aan muur,
- levering met bevestigingsmateriaal.

Distributeur de papier hygiénique

- 264 x 270 x 132 mm,
- en inox, qualité nº 1.4301 (A2-AISI 304),
- finition: revêtement thermolaqué blanc (019),
- pour des rouleaux de papier toilette d'un Ø max. de 30 cm,
- avec frein de déroulement sans entretien,
- indicateur de niveau de papier,
- verrouillable «One Key System» (une seule clé pour tous les distributeurs),
- clé incluse,
- pour montage mural,
- livraison avec matériel de fixation.

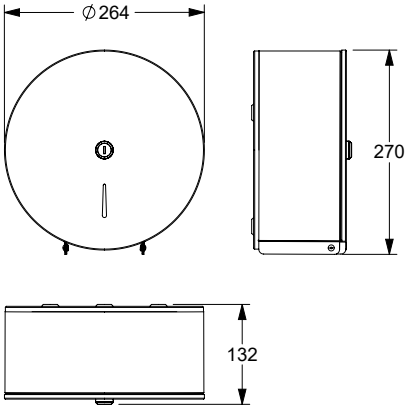

Toiletpapier dispender Distributeur de papier hygiénique	Code	PG 5500
264 x 270 x 132 mm	**2291 626**	98,00 €

Prijs excl. btw / Tarif public H.T.

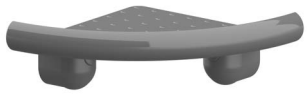

Hoek-legbordje Tablette d'angle	Code	PG 0200
176 x 176 x 67 mm	**0925 330**	122,00 €
176 x 176 x 63 mm, Antibac	**4925 330**	135,00 €

Hoek-legbordje

- 176 x 176 x 67 mm,
- gemaakt uit nylon, optionele permanente bescherming tegen bacteriën, meer onder hoofdstuk Informatie,
- verkrijgbaar in de Nylon-kleuren,
- legbordvlakte 200 cm² groot,
- legschaal met drukknop afneembaar voor reiniging,
- met aanvullende opening voor afwatering aan de achterzijde,
- bij montage zijn maar 2 bevestigings-boringen nodig.
- Levering met schroeven en pluggen.

Tablette d'angle

- 176 x 176 x 67 mm,
- en nylon, en option avec protection antibactérienne intégrée, voir chapitre Information,
- coloris : voir palette de teintes Nylon,
- surface utile 200 cm²,
- tablette aisément amovible pour l'entretien, sans outillage,
- écoulement arrière et orifice d'écoulement supplémentaire,
- deux points de fixation suffisent pour le montage.
- livraison avec vis et chevilles.

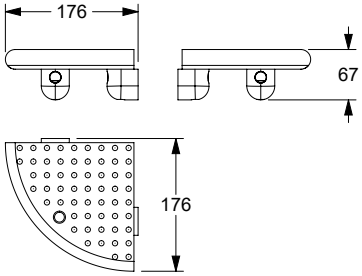

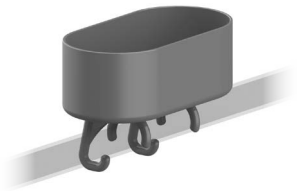

Legbordje Tablette à cliper	Code	PG 0200
210 x 110 x 145 mm	**0925 350**	47,25 €
210 x 110 x 145 mm, Antibac	**4925 350**	53,00 €

Legbordje

- 210 x 110 x 145 mm,
- gemaakt uit nylon, optionele permanente bescherming tegen bacteriën, meer onder hoofdstuk Informatie,
- verkrijgbaar in de Nylon-kleuren,
- legbordvlakte 200 cm² groot,
- kan op NORMBAU nylon douchehandgreep worden geklikt,
- het douchebakje kan ook op de tegels worden geplakt,
- bakje met antislip noppenstructuur en afvoergaatje,
- Levering met klemhouder voor buis-montage.

Tablette à cliper

- 210 x 110 x 145 mm,
- en nylon, en option avec protection antibactérienne intégrée, voir chapitre Information,
- coloris : voir palette de teintes Nylon,
- surface utile 200 cm².
- à cliper sur les mains courantes NORMBAU en tube nylon ou inox, ou avec pastilles autocollantes pour fixation murale,
- avec surface structurée et orifice d'écoulement,
- livraison avec dispositif permettant le clipage sur la main courante.

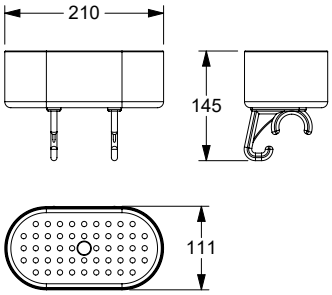

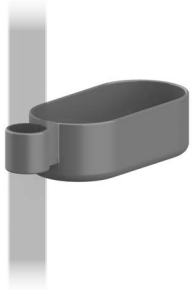

Legbordje, achteraf monteerbaar

- 160 x 80 x 50 mm,
- voor Nylon douche glijstang Ø 34 mm,
- legbordvlakte 100 cm²,
- gemaakt uit nylon, optionele permanente bescherming tegen bacteriën, meer onder hoofdstuk Informatie,
- verkrijgbaar in de Nylon-kleuren,
- bakje met afvoergaatje.

Console de douche, montage ultérieur

- 160 x 80 x 50 mm,
- pour barre avec support de douchette Nylon Ø 34 mm,
- surface utile 100 cm²,
- en nylon, en option avec protection antibactérienne intégrée, voir chapitre Information,
- livrable en coloris NORMBAU,
- avec orifice d'écoulement.

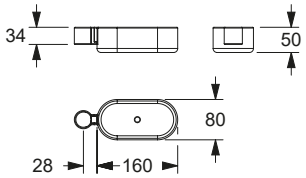

Legbordje Console	Code	PG 0200
160 x 80 x 50 mm	**0925 380**	47,25 €
160 x 80 x 50 mm Antibac	**4925 380**	53,00 €

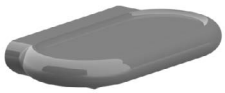

Legbordje

- lengte 211 mm,
- gemaakt uit nylon, optionele permanente bescherming tegen bacteriën, meer onder hoofdstuk Informatie,
- verkrijgbaar in de Nylon-kleuren,
- bovenstuk afneembaar voor reiniging,
- met of zonder opening voor afwatering,
- met diefstalbeveiliging.
- Levering met schroeven en pluggen.

Console

- longueur 211 mm,
- en nylon, en option avec protection antibactérienne intégrée, voir chapitre Information,
- coloris : voir palette de teintes Nylon,
- amovible pour l'entretien,
- avec ou sans écoulement,
- avec système antivol réglable,
- livraison avec vis et chevilles.

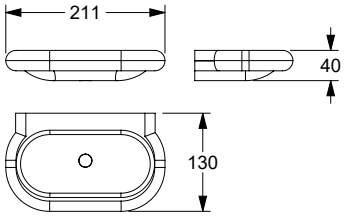

Legbordje Console	Code	PG 0200
L= 211 mm	**0925 220**	88,50 €
L= 211 mm, Antibac	**4925 220**	99,00 €
zonder opening voor afwatering/ sans écoulement		
L= 211 mm	**0925 210**	95,50 €
L= 211 mm, Antibac	**4925 210**	107,00 €
met opening voor afwatering/ avec écoulement		

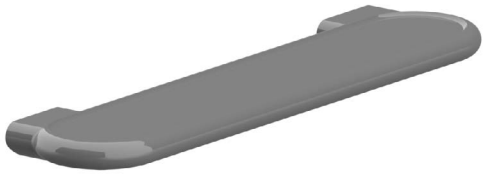

Legbordje

- lengte 600 mm,
- gemaakt uit nylon, optionele permanente bescherming tegen bacteriën, meer onder hoofdstuk Informatie,
- verkrijgbaar in de Nylon-kleuren,
- bovenstuk afneembaar voor reiniging,
- met diefstalbeveiliging.
- Levering met schroeven en pluggen.

Console

- longueur 600 mm,
- en nylon, en option avec protection antibactérienne intégrée, voir chapitre Information,
- coloris : voir palette de teintes Nylon,
- amovible pour l'entretien,
- avec système antivol réglable,
- livraison avec vis et chevilles.

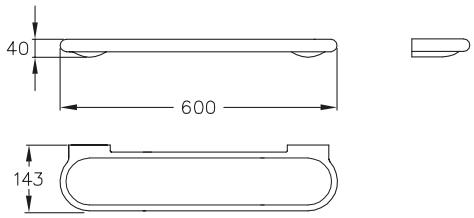

Legbordje Console	Code	PG 0200
L= 600 mm	**0925 260**	202,00 €
L= 600 mm, Antibac	**4925 260**	233,00 €

Prijs excl. btw / Tarif public H.T.

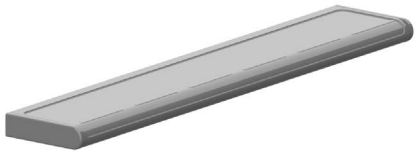

Legbordje

- lengte 675 mm,
- gemaakt uit PMMA,
- verkrijgbaar in de Nylon-kleuren (uitgezonderd 028 Verkeersgrijs),
- verborgen bevestiging.
- Levering met schroeven en pluggen.

Console

- longueur 675 mm,
- en PMMA,
- coloris : voir palette de teintes Nylon (sauf 028 Gris trafic),
- fixation invisible,
- livraison avec vis et chevilles.

Legbordje Console	Code	PG 1500
L= 675 mm	**0826 010**	98,00 €

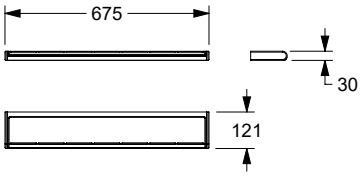

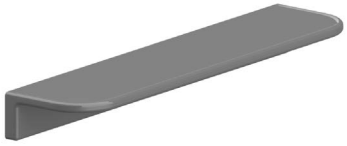

Legbordje

- lengte 300 mm,
- gemaakt uit nylon,
- verkrijgbaar in de Nylon-kleuren,
- verborgen bevestiging.
- Levering zonder de Ø 4 mm schroeven.

Console

- longueur 300 mm,
- en nylon,
- coloris : voir palette de teintes Nylon,
- fixation invisible avec cache-vis,
- livraison sans vis Ø 4 mm, ni chevilles.

Legbordje Console	Code	PG 1500
L= 300 mm	**0146 010**	37,50 €

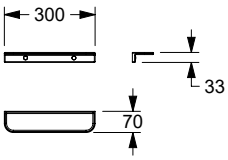

Zeepbakje

- 121 x 126 mm,
- gemaakt uit PMMA,
- verkrijgbaar in de Nylon-kleuren (uitgezonderd 028 Verkeersgrijs),
- met of zonder opening voor afwatering,
- verborgen bevestiging.
- Levering met schroeven en pluggen.

Porte-savon

- 121 x 126 mm,
- en PMMA,
- coloris : voir palette de teintes Nylon (sauf 028 Gris trafic),
- avec ou sans écoulement,
- fixation invisible,
- livraison avec vis et chevilles.

Zeepbakje Porte-savons	Code	PG 1500
121 x 126 mm zonder opening voor afwatering sans écoulement	**0824 020**	26,75 €
121 x 126 mm met opening voor afwatering avec écoulement	**0824 010**	26,75 €

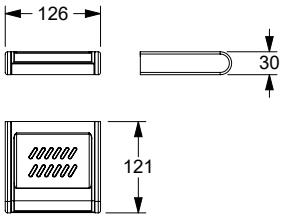

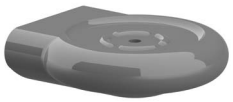

Zeepbakje

- 125 x 116 mm,
- gemaakt uit nylon, optionele permanente bescherming tegen bacteriën, meer onder hoofdstuk Informatie,
- verkrijgbaar in de Nylon-kleuren,
- bovenstuk afneembaar voor reiniging,
- zonder opening voor afwatering,
- met diefstalbeveiliging.
- Levering met schroeven en pluggen.

Porte-savon

- 125 x 116 mm,
- en nylon, en option avec protection antibactérienne intégrée, voir chapitre Information,
- coloris : voir palette de teintes Nylon,
- amovible pour l'entretien,
- sans écoulement,
- avec système antivol réglable,
- livraison avec vis et chevilles.

Zeepbakje Porte-savons	Code	PG 0200
125 x 116 mm	**0925 020**	44,00 €
125 x 116 mm, Antibac	**4925 020**	49,25 €

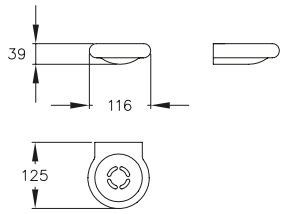

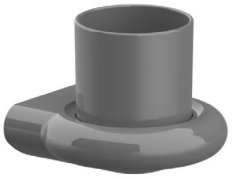

Bekerhouder met beker

- 125 x 116 mm,
- gemaakt uit nylon, optionele permanente bescherming tegen bacteriën, meer onder hoofdstuk Informatie,
- verkrijgbaar in de Nylon-kleuren,
- bovenstuk afneembaar voor reiniging,
- met diefstalbeveiliging,
- verborgen bevestiging.
- Levering met schroeven en pluggen.

Beker, Ø 72 mm, hoogte 88 mm,

- gemaakt uit nylon, optionele permanente bescherming tegen bacteriën, meer onder hoofdstuk Informatie,
- verkrijgbaar in de Nylon-kleuren.

Porte-gobelet avec gobelet

- 125 x 116 mm,
- en nylon, en option avec protection antibactérienne intégrée, voir chapitre Information,
- coloris : voir palette de teintes Nylon,
- amovible pour l'entretien,
- avec système antivol réglable,
- fixation invisible,
- livraison avec vis et chevilles.

Gobelet, Ø 72 mm, hauteur 88 mm

- en nylon, en option avec protection antibactérienne intégrée, voir chapitre Information,
- coloris : voir palette de teintes Nylon.

Bekerhouder met beker Porte-gobelets avec gobelet	Code	PG 0200
125 x 116 mm	**0925 110**	55,50 €
125 x 116 mm, Antibac bekerhouder met nylon beker/ support avec gobelet nylon	**4925 110**	61,50 €

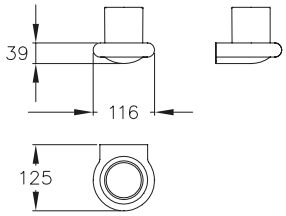

125 x 116 mm	**0925 100**	39,75 €
125 x 116 mm, Antibac bekerhouder/support seul	**4925 100**	44,25 €

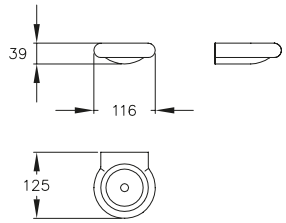

Ø 72 mm	**0925 160**	16,00 €
Ø 72 mm, Antibac beker, hoogte 88 mm/ gobelet nylon, hauteur 88 mm	**4925 160**	17,75 €

Disinfecterend middel dispensers

- 95 x 311 x 160 mm,
  93 x 322 x 229 mm,
- uit roestvrij staal, grondstof nº 1.4301 (A2, AISI 304), uitgeslotenkleur 019: aluminium,
- oppervlak: gepoedercoated wit (019),
- inhoud: 0,5 l / 1 l,
- met gekröpte roestvrijstalen pomp,
- geschikt voor ontsmettingsmiddelen, vloeibare zeep en lotions met lage viscositeit,
- voor het opnemen van gangbare Eurofles-sen,
- hoeveelheid 2,0 ml per slag,
- de pomp en de dispenser kunnen worden gesteriliseerd met oververhitte stoom (121 º C bij 1 bar druk),
- geleverd met lege kunststof fles,
- geleverd met bevestigingsmateriaal.

Distributeur de désinfectant

- 95 x 311 x 160 mm,
  93 x 322 x 229 mm
- en inox, qualité nº 1.4301 (A2-AISI 304), excepté couleur 019: aluminium,
- finition: revêtement thermolaqué blanc (019),
- capacité : 0,5 l / 1 l,
- avec pompe coudée en acier inoxydable,
- convient pour les désinfectants, les sa-vons liquides et les lotions fluides,
- pour accueillir les bouteilles européennes courantes,
- débit 2,0 ml par dose,
- la pompe et le distributeur sont autocla-vables à la vapeur chaude (121º C à 1 bar de pression),
- livré avec une bouteille en plastique vide,
- livré avec matériel de fixation.

	Code	PG 5600
Disinfecterend middel dispensers Distributeur de désinfectant		
95 x 311 x 160 mm, 0,5 l	**2291 631**	120,00 €
93 x 322 x 229 mm, 1 l	**2291 632**	128,00 €

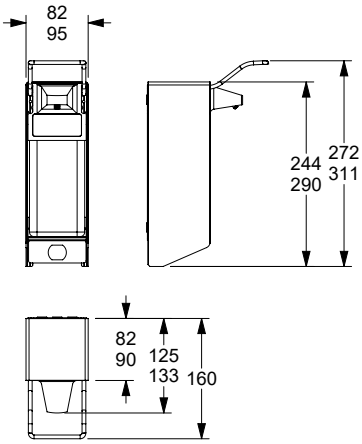

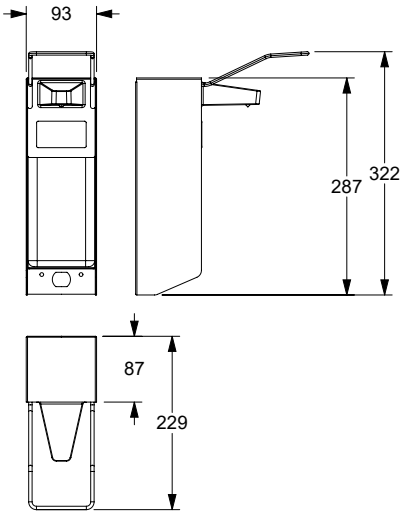

Handdoekhouder

- 220 x 166 mm, Ø 20 mm,
- gemaakt uit nylon, optionele permanente bescherming tegen bacteriën, meer onder hoofdstuk Informatie,
- verkrijgbaar in de Nylon-kleuren,
- verborgen bevestiging.
- Levering met schroeven en pluggen.

Porte-serviette

- 220 x 166 mm, Ø 20 mm,
- en nylon, en option avec protection antibactérienne intégrée, voir chapitre Information,
- coloris : voir palette de teintes Nylon,
- fixation invisible,
- livraison avec vis et chevilles.

Handdoekhouder Porte-serviette	Code	PG 1500
220 x 166 mm	**0506 010**	67,00 €
220 x 166 mm, Antibac	**4506 010**	75,00 €

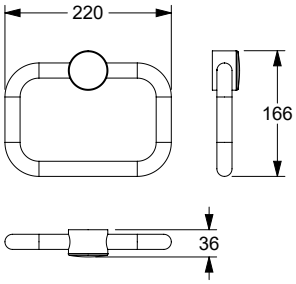

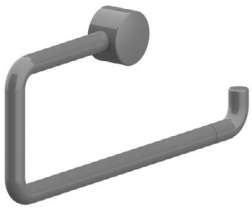

Handdoek- of toiletrolhouder

- 360 x 161 mm, Ø 20 mm,
- gemaakt uit nylon, optionele permanente bescherming tegen bacteriën, meer onder hoofdstuk Informatie,
- verkrijgbaar in de Nylon-kleuren,
- verborgen bevestiging.
- Levering met schroeven en pluggen.

Porte-rouleau/porte-serviette

- 360 x 161 mm, Ø 20 mm,
- en nylon, en option avec protection antibactérienne intégrée, voir chapitre Information,
- coloris : voir palette de teintes Nylon,
- fixation invisible.
- livraison avec vis et chevilles.

Handdoek houder Porte-serviette	Code	PG 1500
360 x 161 mm	**0583 020**	36,75 €
360 x 161 mm, Antibac	**4583 020**	39,75 €

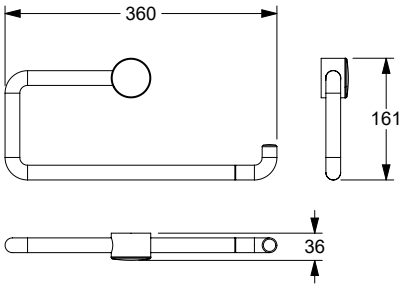

Handdoekhouder, draaibaar

- lengte 450 mm, Ø 20 mm,
- gemaakt uit nylon, optionele permanente bescherming tegen bacteriën, meer onder hoofdstuk Informatie,
- verkrijgbaar in de Nylon-kleuren,
- onafhankelijke zwenkarmen,
- verborgen bevestiging.
- Levering met schroeven en pluggen.

Porte-serviette orientable

- longueur 450 mm, Ø 20 mm,
- en nylon, en option avec protection antibactérienne intégrée, voir chapitre Information,
- coloris : voir palette de teintes Nylon,
- avec deux bras mobiles,
- fixation invisible,
- livraison avec vis et chevilles.

Handdoekhouder, draaibaar Porte-serviette orientable	Code	PG 1500
L= 450 mm	**0582 010**	122,00 €
L= 450 mm, Antibac	**4582 010**	135,00 €

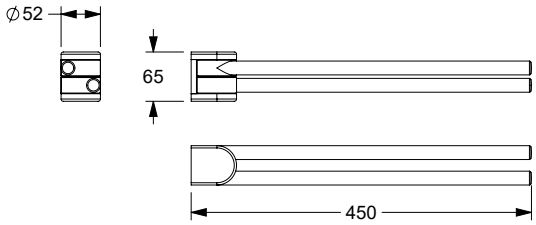

Prijs excl. btw / Tarif public H.T.

Handdoekhouder

- asmaat 450, 600 mm, Ø 26 mm,
- gemaakt uit nylon, optionele permanente bescherming tegen bacteriën, meer onder hoofdstuk Informatie,
- verkrijgbaar in de Nylon-kleuren,
- met rozetten Ø 60 mm,
- verborgen bevestiging.
- Levering met schroeven en pluggen.

Porte-serviette

- entraxe 450, 600 mm, Ø 26 mm,
- en nylon, en option avec protection antibactérienne intégrée, voir chapitre Information,
- coloris : voir palette de teintes Nylon,
- avec rosaces Ø 60 mm,
- fixation invisible,
- livraison avec vis et chevilles.

met rozetten, voor volle steen muur
avec rosaces, support maçonnerie

a= 450 mm	**0528 110**	74,00 €
a= 450 mm, Antibac	**4528 110**	86,00 €
a= 600 mm	**0528 120**	88,50 €
a= 600 mm, Antibac	**4528 120**	101,00 €

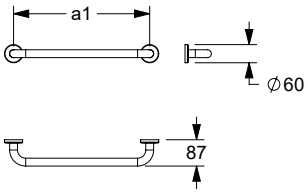

met rozetten, voor houten ondergronden
avec rosaces, support bois

a= 450 mm	**0528 140**	74,00 €
a= 600 mm	**0528 150**	88,50 €

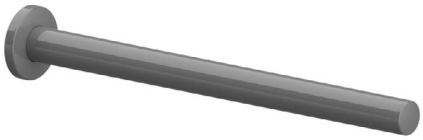

Handdoekbaar

- lengte 456 mm, Ø 34 mm,
- gemaakt uit nylon,
- met gladde oppervlak,
- verkrijgbaar in de Nylon-kleuren,
- over de volle lengte voorzien van een tegen roest beschermde stalen kern,
- gladde, met Ø 70 mm rozet,
- verborgen bevestiging.
- Levering met pluggen en schroeven voor massieve wanden,

ⓘ Geschikt voor gebruik met Afdichtring 0300 901/0300 910.

Porte-serviette

- longueur 456 mm, Ø 34 mm,
- en nylon,
- tube lisse,
- coloris : voir palette de teintes Nylon,
- renforcé par un noyau acier anti-corrosif,
- tube lisse avec rosaces Ø 70 mm,
- fixation invisible,
- livraison avec vis et chevilles pour matériaux de construction pleins,

ⓘ Convient pour l'utilisation de Rondelle d'étanchéité 0300 901/0300 910.

Handdoekbaar Porte-serviette	Code	PG 1500
L= 456 mm	**0436 010**	55,00 €

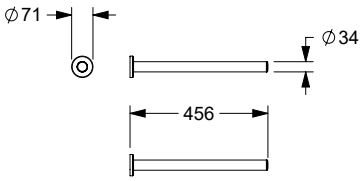

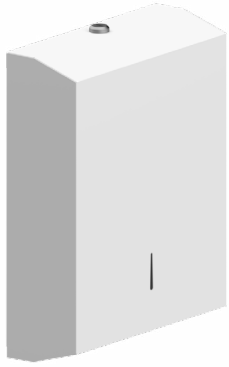

Dispenser voor papieren handdoekjes

- 282 x 371 x 105 mm,
- uit roestvrij staal, grondstof nº 1.4301 (A2, AISI 304),
- oppervlak: gepoedercoated wit (019),
- geschikt voor alle in de handel verkrijgbare gevouwen handdoeken (Z-fold, Laagfold en Interfold),
- capaciteit ca. 400 - 800 stuks,
- hygiënisch en economisch door afgifte van enkele handdoekjes,
- geïntegreerde papier niveau indicator,
- afsluitbaar »One Key System« (een enkele sleutel voor alle Dispenser voor papieren handdoekjes),
- sleutel inbegrepen,
- verborgen fixatie,
- voor bevestiging aan muur,
- geleverd met bevestigingsmateriaal.

Distributeur d'essuie-mains

- 282 x 371 x 105 mm,
- en inox, qualité nº 1.4301 (A2-AISI 304),
- finition: revêtement thermolaqué blanc (019),
- pour recevoir des serviettes pliées courantes (pliage en zigzag, pliage en couches et Interfold),
- capacité de remplissage env. 400 - 800 feuilles,
- hygiénique et économique grâce au prélèvement individuel des feuilles,
- indicateur de niveau de papier,
- verrouillable »One Key System« (une seule clé pour tous les distributeurs de serviettes pliées),
- clé incluse,
- fixation invisible,
- pour montage mural,
- livré avec matériel de fixation.

Dispenser voor papieren handdoekjes
Distributeur d'essuie-mains

	Code	PG 5600
228 x 371 x 105 mm	**2291 625**	98,00 €

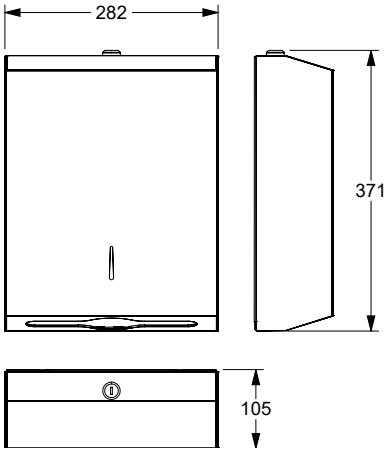

Prijs excl. btw / Tarif public H.T.

Spiegel

- Breedte 600 mm, lengte 600, 1000 mm,
- uit floatglas 5 mm,
- hoekvorm, gepolijste randen.

ⓘ Geschikt voor spiegelklem 0514 010 / 4514 010.

Miroir

- largeur : 600 mm, longueur : 600, 1000 mm,
- en verre flotté, 5 mm,
- carré, bords polis,

ⓘ adapté aux supports miroir 0514 010 / 4514 010.

Spiegel Miroir	Code	PG 1500
600 x 600 mm	**0514 150**	118,00 €
600 x 1000 mm	**0514 170**	188,00 €

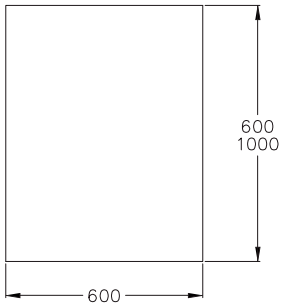

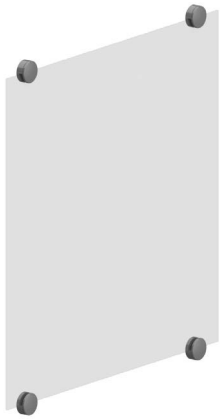

Spiegelklem

- gemaakt uit nylon, optionele permanente bescherming tegen bacteriën, meer onder hoofdstuk Informatie,
- verkrijgbaar in de Nylon-kleuren,
- voor spiegels tot een dikte van 6 mm,
- verborgen bevestiging.
- Levering met schroeven en pluggen.

Supports miroir

- en nylon,
- en option avec protection antibactérienne intégrée, voir chapitre Information,
- coloris : voir palette de teintes Nylon,
- pour miroirs épaisseur 6 mm,
- fixation invisible,
- livraison avec vis et chevilles.

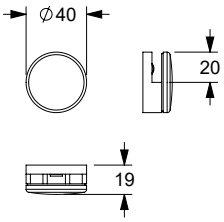

Spiegelklem Supports miroir	Code	PG 1500
Ø 40 mm	**0514 010**	6,30 €
Ø 40 mm, Antibac per stuk / par pièce	**4514 010**	7,35 €

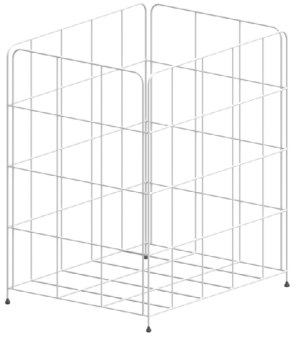

Prullenbak

- 320 x 250 x 380 mm, 30 l,
  320 x 255 x 635 mm, 54 l,
- gelakt metaal,
- verkrijgbaar in wit (019),
- gaas,
- met rubberen voetjes, antislip en stabiel
- eenvoudige installatie (vrijstaand of wandbevestiging),
- Levering met Montageset.

Corbeille à déchets

- 320 x 250 x 380 mm, 30 l,
  320 x 255 x 635 mm, 54 l,
- en métal laqué,
- livrable en coloris blanc (019),
- en treillis,
- avec pieds en caoutchouc, antidérapant et anti-basculement,
- montage simple (à poser ou fixation murale),
- livraison avec kit de fixation.

Prullenbak Corbeille	Code	PG 1500
320 x 250 x 380 mm	**0506 537**	68,50 €
320 x 255 x 635 mm	**0506 538**	82,00 €

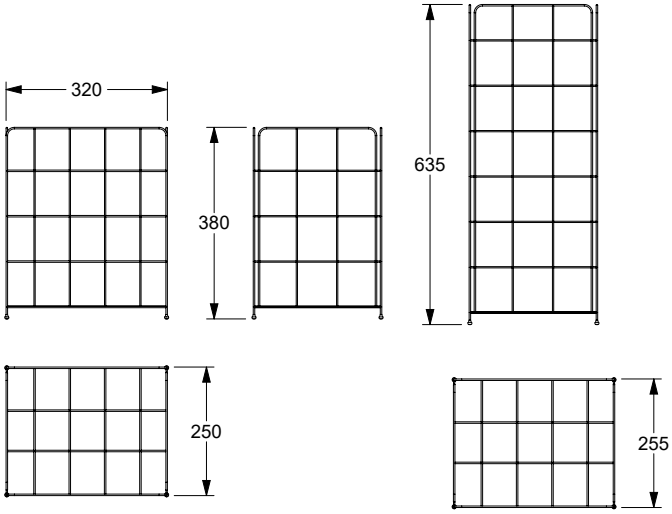

Afvalemmer

- 227 x 223 x 353 mm,
- gemaakt uit nylon, optionele permanente bescherming tegen bacteriën, meer onder hoofdstuk Informatie,
- verkrijgbaar in de Nylon-kleuren,
- kleur emmer wit, voor muurbevestiging,
- deksel door kniedruk of met de hand te openen,
- inhoud 8 liter,
- uitneembare emmer voor lediging en reiniging,
- met klemhouders voor hygiënezakjes.
- Levering met schroeven en pluggen.

ⓘ Aanbevolen montagehoogte van de bodem tot de onderkant van de afvalemmer : 490 mm.

Poubelle murale

- 227 x 223 x 353 mm,
- couvercle en nylon, en option avec protection antibactérienne intégrée, voir chapitre Information,
- coloris : voir palette de teintes Nylon,
- corps de la poubelle en coloris blanc, fixation murale,
- le couvercle peut être soulevé avec la main ou par une poussée du genou,
- volume 8 litres,
- récipient intérieur amovible pour vider et nettoyer la poubelle,
- avec système de serrage pour sachets poubelle,
- livraison avec vis et chevilles.

ⓘ Hauteur de pose conseillée : 490 mm (du sol au bord inférieur de la poubelle).

Afvalemmer Poubelle murale	Code	PG 1500
227 x 223 x 353 mm	**0924 480**	252,00 €
227 x 223 x 353 mm Antibac	**4924 480**	289,00 €

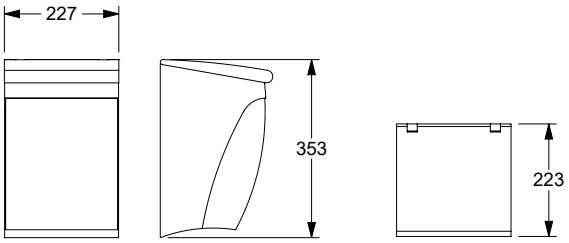

Afvalemmer

- 170 x 185 x 280, Ø 182 mm,
- afvalemmer en wandbeugel uit roestvrij staal, poedercoating,
- kleur wit (019),
- uitneembare emmer voor lediging en reiniging met een inhoud van 3 liter,
- eenvoudig te openen met een Touch open/dicht systeem,
- wandmontage of los op de vloer te plaatsen,
- Levering met schroeven en pluggen.

ⓘ Aanbevolen montagehoogte van de bodem tot de onderkant van de afvalemmer : 470 mm.

Poubelle murale

- 170 x 185 x 280, Ø 182 mm,
- poubelle en tôle d'acier,
- coloris blanc (019), revêtement thermolaqué,
- récipient intérieur amovible, en matière plastique,
- volume 3 litres,
- système d'ouverture touch, une pression suffit,
- fixation murale ou à poser au sol,
- se décroche du support pour l'entretien,
- livraison avec vis et chevilles.

ⓘ Hauteur de pose conseillée : 470 mm (du sol au bord inférieur de la poubelle).

Afvalemmer Poubelle murale	Code	PG 1500
170 x 185 x 280 mm Ø 182 mm	**0300 499**	184,00 €

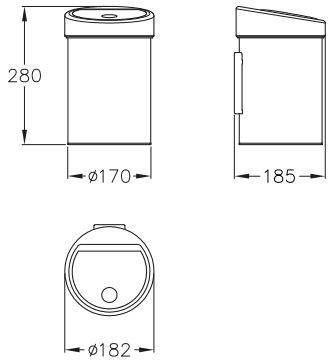

Afvalemmer

- 170 x 250 x 229 mm,
- 205 x 315 x 266 mm,
- uit roestvrij staal, grondstof nº 1.4301 (A2, AISI 304),
- oppervlak: gepoedercoated wit (019),
- inhoud: 3 l / 7 l,
- uitneembare kunststof binnenemmer,
- verborgen fixatie,
- voor bevestiging aan muur,
- levering met bevestigingsmateriaal.

Poubelle murale

- 170 x 250 x 229 mm,
- 205 x 315 x 266 mm,
- en inox, qualité nº 1.4301 (A2-AISI 304),
- finition: revêtement thermolaqué blanc (019),
- capacité : 3 l / 7 l,
- panier intérieur amovible en plastique,
- fixation invisible,
- pour montage mural,
- livraison avec matériel de fixation.

Afvalemmer Poubelle murale	Code	PG 5600
170 x 250 x 229 mm, 3l	**2291 601**	60,00 €
205 x 315 x 266 mm, 7l	**2291 603**	76,00 €

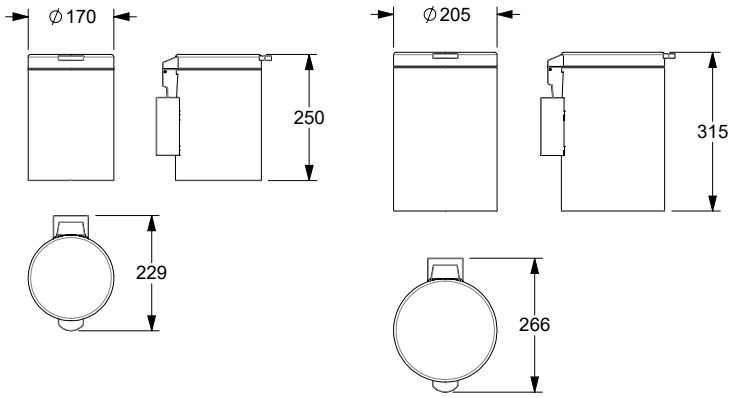

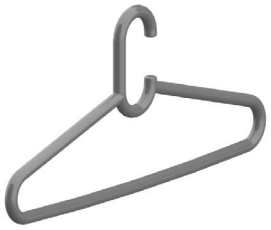

Kleerhanger

- 439 x 207 mm
- gemaakt uit nylon, optionele permanente bescherming tegen bacteriën, meer onder hoofdstuk Informatie,
- verkrijgbaar in de Nylon-kleuren,
- geschikt voor vestiairestangen tot Ø 38 mm.

Cintre

- 439 x 207 mm
- en nylon, en option avec protection antibactérienne intégrée, voir chapitre Information,
- coloris : voir palette de teintes Nylon,
- pour éléments vestiaires jusqu'à Ø 38 mm.

Kleerhanger Cintre	Code	PG 1500
439 x 207 mm	**0338 010**	16,25 €
439 x 207 mm, Antibac	**4338 010**	19,00 €

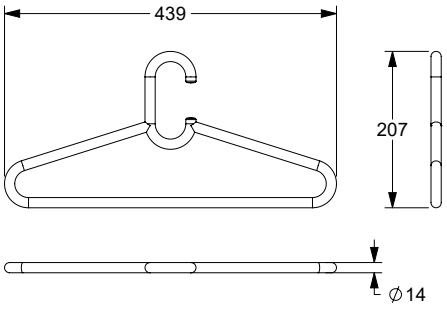

Mantelhaak

- 65 x 73 mm,
- gemaakt uit nylon, optionele permanente bescherming tegen bacteriën, meer onder hoofdstuk Informatie,
- verkrijgbaar in de Nylon-kleuren,
- verborgen bevestiging,
- Levering zonder pluggen en schroeven Ø 5 mm.

Porte-cintre

- 65 x 73 mm,
- en nylon, en option avec protection antibactérienne intégrée, voir chapitre Information,
- coloris : voir palette de teintes Nylon,
- fixation invisible,
- livraison sans vis Ø 5 mm, ni chevilles.

Mantelhaak Porte-cintre	Code	PG 2400
65 x 73 mm	**0339 010**	11,50 €
65 x 73 mm, Antibac	**4339 010**	13,75 €

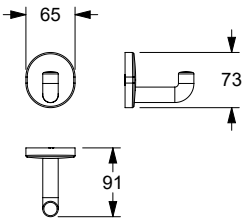

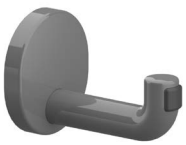

Mantelhaak met buffer

- 65 x 73 mm,
- gemaakt uit nylon, optionele permanente bescherming tegen bacteriën, meer onder hoofdstuk Informatie,
- verkrijgbaar in de Nylon-kleuren,
- buffer uit zwart polyurethaan,
- verborgen bevestiging.
- Levering zonder pluggen en schroeven Ø 5 mm.

Patère butoir de porte

- 65 x 73 mm,
- en nylon, en option avec protection antibactérienne intégrée, voir chapitre Information,
- coloris : voir palette de teintes Nylon,
- avec butée en polyuréthanne coloris noir,
- fixation invisible,
- livraison sans vis Ø 5 mm, ni chevilles.

Mantelhaak Patère butoir de porte	Code	PG 2400
65 x 73 mm	**0340 010**	14,75 €
65 x 73 mm, Antibac	**4340 010**	16,00 €

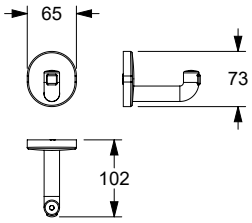

Muurhaak

- gemaakt uit nylon, optionele permanente bescherming tegen bacteriën, meer onder hoofdstuk Informatie,
- verkrijgbaar in de Nylon-kleuren,
- verborgen bevestiging.
- Levering zonder pluggen en schroeven Ø 4 mm.

Patère murale

- en nylon, en option avec protection antibactérienne intégrée, voir chapitre Information,
- coloris : voir palette de teintes Nylon,
- fixation invisible,
- livraison sans vis Ø 4 mm, ni chevilles.

Haak Patères	Code	PG 2400
28 x 58 mm	**0583 200**	6,70 €
28 x 58 mm, Antibac	**4583 200**	7,60 €

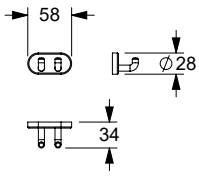

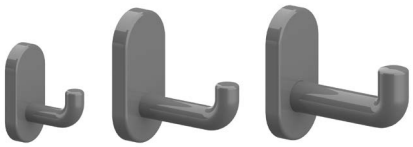

Muurhaak

- gemaakt uit nylon, optionele permanente bescherming tegen bacteriën, meer onder hoofdstuk Informatie,
- verkrijgbaar in de Nylon-kleuren,
- verborgen bevestiging.
- Levering zonder pluggen en schroeven Ø 4 mm.

Patère murale

- en nylon, en option avec protection antibactérienne intégrée, voir chapitre Information,
- coloris : voir palette de teintes Nylon,
- fixation invisible,
- livraison sans vis Ø 4 mm, ni chevilles.

58 x 28 mm	**0583 100**	4,50 €
58 x 28 mm, Antibac	**4583 100**	5,15 €

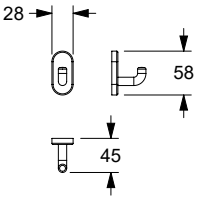

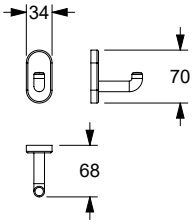

70 x 34 mm	**0583 110**	8,85 €
70 x 34 mm, Antibac	**4583 110**	10,00 €

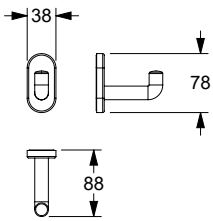

78 x 38 mm	**0583 120**	11,00 €
78 x 38 mm, Antibac	**4583 120**	12,50 €

Mantelhaak Patères murales	Code	PG 2400
Ø 40 mm	**0305 000**	4,30 €
Ø 40 mm, Antibac	**4305 000**	4,75 €
58 x 52 mm	**0305 010**	6,50 €
58 x 52 mm, Antibac	**4305 010**	7,45 €

Mantelhaak

- gemaakt uit nylon, optionele permanente bescherming tegen bacteriën, meer onder hoofdstuk Informatie,
- verkrijgbaar in de Nylon-kleuren,
- verborgen bevestiging.

ⓘ Levering zonder pluggen en schroeven Ø 4 mm. (0305 000/4305 000).

Levering zonder pluggen en schroeven Ø 5 mm. (0305 010/4305 010).

Patères murales

- en nylon, en option avec protection antibactérienne intégrée, voir chapitre Information,
- coloris : voir palette de teintes Nylon,
- fixation invisible.

ⓘ Livraison sans vis Ø 4 mm, ni chevilles (0305 000/4305 000).

Livraison sans vis Ø 5 mm, ni chevilles (0305 010/4305 010).

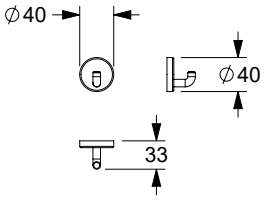

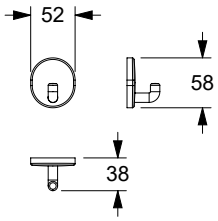

Mantelhaak Patère plafond	Code	PG 2400
58 x 52 mm	**0304 010**	6,10 €
58 x 52 mm, Antibac	**4304 010**	6,85 €

Mantelhaak

- 58 x 52 mm,
- gemaakt uit nylon, optionele permanente bescherming tegen bacteriën, meer onder hoofdstuk Informatie,
- verkrijgbaar in de Nylon-kleuren,
- verborgen bevestiging.
- Levering zonder pluggen en schroeven Ø 5 mm.

Patère plafond

- 58 x 52 mm,
- en nylon, en option avec protection antibactérienne intégrée, voir chapitre Information,
- coloris : voir palette de teintes Nylon,
- fixation invisible,
- livraison sans vis Ø 5 mm, ni chevilles.

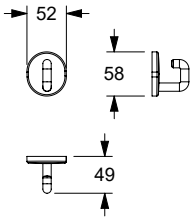

Dubbele schuifhaak Patères doubles	Code	PG 2400
91 x 85 mm geschikt voor vestiairestangen Ø 34 mm pour éléments vestiaires Ø 34 mm	**0362 120**	6,10 €

Dubbele schuifhaak

- 91 x 85 mm,
- gemaakt uit nylon,
- verkrijgbaar in de Nylon-kleuren,
- geschikt voor vestiairestangen Ø 34 mm.

Patères doubles

- 91 x 85 mm,
- en nylon,
- coloris : voir palette de teintes Nylon,
- fixation invisible,
- pour éléments vestiaires Ø 34 mm.

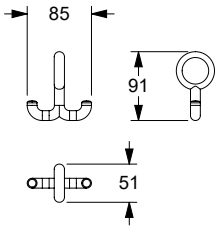

Plafondhaak

- 67 x 62 mm,
- gemaakt uit nylon,
- verkrijgbaar in de Nylon-kleuren,
- voor verborgen bevestiging van de onderzijde met Ø 4 mm schroeven.
- Levering zonder pluggen en schroeven Ø 4 mm.

Patère plafond

- 67 x 62 mm,
- en nylon,
- coloris : voir palette de teintes Nylon,
- fixation invisible par le bas par vis à tête fraisée Ø 4 mm,
- livraison sans vis Ø 4 mm ni chevilles.

Plafondhaak Patères plafond	Code	PG 2400
67 x 62 mm	**0583 250**	7,35 €

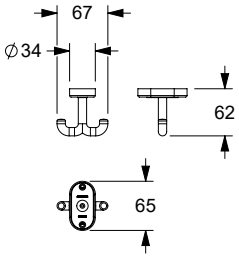

voor platen **tot** max. 10 mm dikte

minimale schroeflengte = dikte van de plaat + 10 mm
maximale schroeflengte = dikte van de plaat + 12 mm

pour panneaux jusqu'à 10 mm d'épaisseur

longueur minimum des vis = épaisseur panneau + 10 mm
longueur maximum des vis = épaisseur panneau + 12 mm

67 x 62 mm	**0583 270**	9,05 €

Plafondhaak

- 67 x 62 mm,
- gemaakt uit nylon,
- verkrijgbaar in de Nylon-kleuren,
- met tegenplaatje met nokjes van Ø 7,5 mm.
- Levering zonder pluggen en schroeven Ø 4 mm.

Patère plafond

- 67 x 62 mm,
- en nylon,
- coloris : voir palette de teintes Nylon,
- avec rosace opposée,
- fixation invisible par le bas dans des plots Ø 7,5 mm,
- livraison sans vis (à bois ou à tête fraisée) Ø 4 mm.

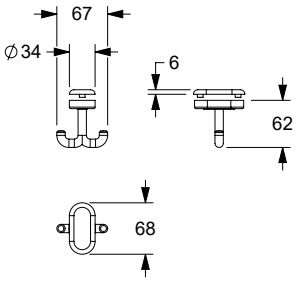

Plafondhaak

- 70 mm,
- gemaakt uit nylon,
- verkrijgbaar in de Nylon-kleuren,
- draaibare,
- verborgen bevestiging.
- Levering zonder pluggen en schroeven Ø 4 mm.

Patère plafond tournante

- 70 mm,
- en nylon,
- coloris : voir palette de teintes Nylon,
- patère tournante,
- fixation invisible,
- livraison sans vis Ø 4 mm, ni chevilles.

Plafondhaak Patère plafond	Code	PG 2400
70 mm	**0148 020**	8,30 €

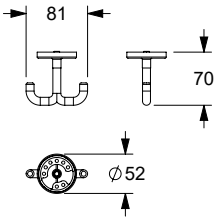

Haak

- gemaakt uit nylon,
- verkrijgbaar in de Nylon-kleuren,
- verborgen bevestiging.
- Levering zonder pluggen en schroeven Ø 5 mm.

Patères

- en nylon,
- coloris : voir palette de teintes Nylon,
- fixation invisible,
- livraison sans vis Ø 5 mm, ni chevilles.

Haak Patères	Code	PG 2400
140 x 45 mm	**0584 010**	9,05 €
65 x 45 mm	**0584 020**	4,75 €
65 x 45 mm	**0584 050**	9,90 €
65 x 45 mm	**0584 030**	13,00 €
140 x 23 mm	**0180 050**	9,15 €
70 x 23 mm	**0180 040**	4,50 €
47 x 20 mm	**0522 010**	2,60 €
161 x 24 mm	**0160 020**	7,85 €
59 x 20 mm	**0160 010**	3,20 €

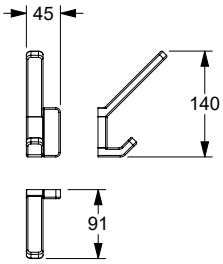

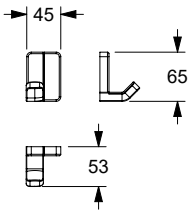

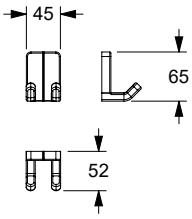

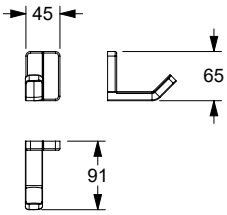

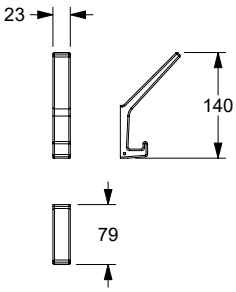

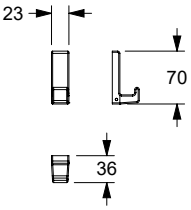

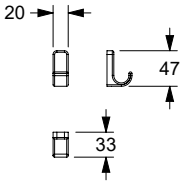

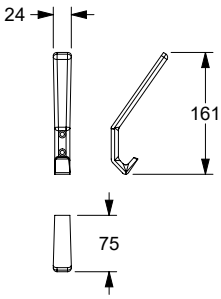

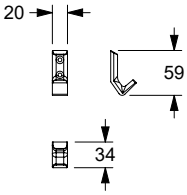

Prijs excl. btw / Tarif public H.T.

Symbool

- hoogte 130 mm, breedte ... mm,
- symbool : heren, dames, vrij van barrières,
- gemaakt uit nylon,
- verkrijgbaar in de Nylon-kleuren,
- inclusief zelfklevende vlakjes.

Pictogramme

- hauteur 130 mm, largeur ... mm,
- pictogramme : homme, femme, handicapé,
- en nylon,
- coloris : voir palette de teintes Nylon,
- fixation par pastilles autocollantes.

Symbool Pictogramme	Code	PG 1500
50 x 130 mm	**0510 010**	10,50 €
Heren/ homme		
50 x 130 mm	**0510 020**	10,50 €
Dames/ femme		
111 x 130 mm	**0510 040**	10,50 €
vrij van barrières / handicapé		

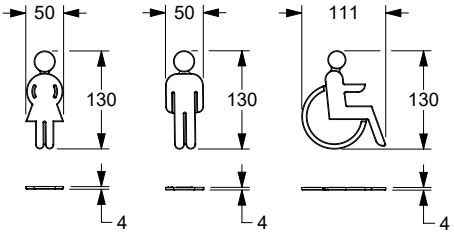

Bewegwijzeringsbordje

- 100 x 100 mm,
- gemaakt uit nylon,
- verkrijgbaar in de Nylon-kleuren,
- met een doorzichtig afdekplaatje gemaakt uit PMMA,
- met wit inlegblad uit kunststof 100 x 80 mm,
- inclusief zelfklevende vlakjes.

Porte-étiquette

- 100 x 100 mm,
- en nylon,
- coloris : voir palette de teintes Nylon,
- fenêtre transparente en PMMA,
- avec film en coloris blanc 100 x 80 mm,
- fixation invisible par pastilles autocollantes.

Bewegwijzeringsbordje Porte-étiquette	Code	PG 1500
100 x 100 mm	**0846 010**	18,00 €

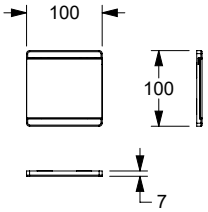

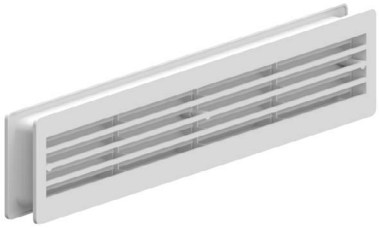

Badkamer ventilatierooster

- 460 x 92, 295 x 120 mm opening 436 x 76, 276 x 105 mm
- gemaakt uit polystyrol,
- verkrijgbaar in de NORMBAU-kleur wit,
- voor deurdiktes van 30 - 42 mm,
- luchtdoorgang 165 cm², (0089 010), luchtdoorgang 154 cm², (0087 010),
- pakket 20 paren,
- Levering met schroeven voor deurdikte Ø 40 mm.

Grille d'aération

- dimensions extérieures 460 x 92 mm, 295 x 120 mm, découpe 436 x 76 mm, 276 x 105 mm,
- en polystyrol,
- coloris : blanc 019,
- pour portes d'épaisseur 30 à 42 mm
- surface d'aération 165 cm², (0089 010), surface d'aération 154 cm², (0087 010),
- conditionnement par 20 paires.
- Livraison avec vis pour porte de 40 mm.

Badkamer ventilatierooster Grille d'aération	Code	PG 1500
460 x 92 mm	**0089 010**	10,75 €
295 x 120 mm	**0087 010**	10,75 €

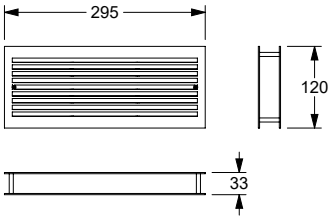

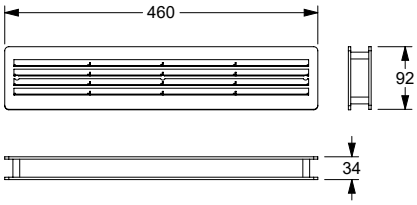

Vasques
Wastafels

	Care Vasque Care Wastafel	Cavere Care Vasque Cavere Care Wastafel
Espace lavabo Ontwerpbereik wastafel	366 - 367	368

Particularités de la série

La fonte minérale de haute qualité convainc par sa surface brillante et non poreuse pour un aspect élégant, tandis que des rayons doux et des surfaces droites créent un appui agréable pour les bras.
Les poignées cachées et les poignées ergonomiques garantissent des possibilités de préhension et d'appui sûres pour les exigences élevées dans le domaine des soins.

Opvallende kenmerken van de serie

Hoogwaardig gegoten mineraal maakt indruk met een glanzend, niet-poreus oppervlak voor een elegante uitstraling, terwijl zachte radii en rechte oppervlakken een comfortabele armleuning creëren.
Verborgen handgrepen en ergonomisch gevormde handgrepen zorgen voor veilige grijp- en ondersteuningsmogelijkheden voor de hogere eisen in de zorgsector.

Vasques
Wasafel

Care Vasque Code PG 3800
Care Wastafel

sans trop-plein
zonder overloop

700 x 550 mm **3501 500** 605,00 €
avec perçage pour robinetterie
met opening voor kraanwerk

700 x 550 mm **3501 501** 605,00 €
sans perçage pour robinetterie (délai 4-6 semaines)
zonder opening voor kraanwerk (Levertijd 4-6 weken)

avec trop-plein
met overloop

700 x 550 mm **3501 505** 629,00 €
avec perçage pour robinetterie
met opening voor kraanwerk

700 x 550 mm **3501 506** 629,00 €
sans perçage pour robinetterie (délai 4-6 semaines)
zonder opening voor kraanwerk (Levertijd 4-6 weken)

Care Vasque

- 600 x 550 mm,
- en fonte minérale, brillant, surface non poreuse,
- coloris blanc,
- vasque profond d'une grande capacité de 11 litres
- cuvette ergonomique élargie en partie avant,
- façade arrondie avec surface plane pour appui et soutien confortable des bras,
- deux barres d'appui latérales permettent de s'appuyer et de s'approcher de la vasque, également utilisables comme porte-serviettes,
- la poignée cachée avant assure une bonne préhension permettant de se tirer vers la vasque,
- larges emplacements pour articles de toilette,
- avec ou sans trop-plein,
- avec ou sans perçage pour robinetterie,
- fixation par vis à double filetage,
- fond plat permettant l'accès aux fauteuils roulants suivant la norme DIN 18040 et ÖNORM B1600/1601,
- peut résister jusqu'à 150 kg suivant DIN EN 14688,
- marquage CE suivant la règlementation des produits de construction nº 305/2011,
- vasque avec trop-plein, garniture de trop-plein incluse,
- peut être équipée avec Cavere Support de douchette horizontal 7485 030, Cavere Patère 7500 140, Cavere console de douche 7515 250.

ⓘ Sans robinetterie, ni siphon

Kit pour réparation d'impacts sur la vasque, livrable sur demande.

Pour vasques sans trop-plein :
Systèmes de vidage avec trop-plein pouvant être installés avec les Care vasques,
Geberit, raccordement avec déclenchement par levier "Clou"
Viega, vidage avec fonction de trop-plein intégrée "5420.1"

Care Wastafel

- 600 x 550 mm,
- uit mineraal gietwerk, glanzend, met poriënvrije oppervlakte,
- kleur wit,
- Diep bassin met een grote capaciteit van 11 liter
- ergonomisch binnenbekken met brede uitsparing,
- afgeronde vormgeving voor ondersteuning van de armen,
- 2 latterale grepen om op te steunen en vast te nemen om dichter bij de wastafel te komen, ook bruikbaar als handdoek houder,
- de verborgen greeplijst aan de voorzijde zorgt voor een goede grip om zichzelf naar de wastafel te trekken,
- ruime plaats voor toiletartikkelen,
- met of zonder overloop,
- met of zonder kraangat,
- voor bevestiging met houtdraadbouten,
- door de platte onderkant toegankelijk voor rolstoelen norm DIN 18040,
- belastbaar tot 150 kg volgens DIN EN 14688 en ÖNORM B1600/1601,
- CE markering volgens product reglement constructie nr. 305/2011,
- wastafel met overloop incl. overloopfitting,
- kan achteraf worden uitgerust met Cavere doucheophouder horizontaal 7485 030, Cavere Haak 7500 140, Cavere afneembaar legbordje 7515250.

ⓘ Zonder armatuur en sifon

Reparatie set voor het wegwerken van beschadigingen is op aanvraag leverbaar.

Voor wastafel zonder overloop:
de volgende systemen kunnen worden toegepast als overloop op de Care-wastafel :
Geberit, sifon 'Clou'
Viega, sifon '5420.1'

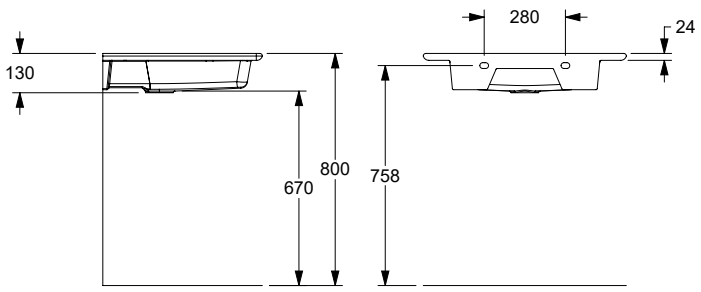

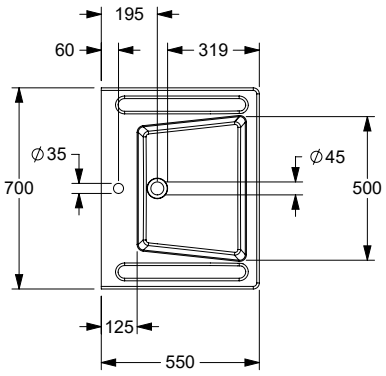

	Code	PG 7100
Care Vasque Care Wastafel	**7516 010**	150,00 €

Care Accessoires Set*

Set d'accessoires fonctionnels pour les vasques Care et les mains courantes de douche Cavere, composé de :

- **Cavere Support de douchette horizontal** 7485030
- **Cavere Patère simple, ultérieur** 7500140
- **Cavere Console de douche** 7515250

- Aluminium, chrochet en nylon,
- revêtement thermolaqué anti-rayure, avec protection antibactérienne intégrée (sauf noir carbone 091),
- livrable en coloris Cavere.

Care Accessoires Set*

Functionele accessoireset voor Care wastafels en Cavere douchegrepen, bestaande uit:

- **Cavere Douchekophouder horizontaal** 7485030
- **Cavere Haak achteraf** 7500140
- **Cavere Douche legborde** 7515250

- Aluminium, haak uit nylon,
- krasbestendige poedercoating met antibacteriële bescherming (uitgezonderd 091 carbon zwart),
- verkrijgbaar in de Cavere kleuren.

Support de douchette horizontal Douchekophouder horizontaal	Code	PG 7000
34 x 30 x 101 mm	**7485 030**	40,75 €

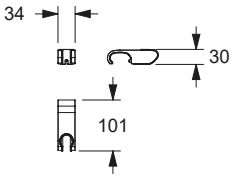

Patère Haak	Code	PG 7010
61 x 44 x 16 mm	**7500 140**	12,50 €

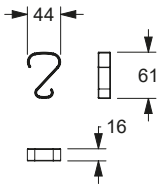

Console de douche Douche legborde	Code	PG 7010
250 x 47 x 120 mm	**7515 250**	119,00 €

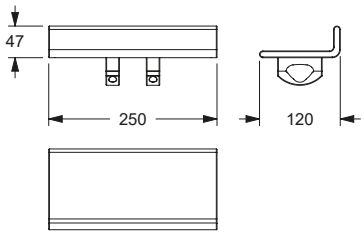

*Wastafel niet inbegrepen in de levering/
*Vasque non inclus dans la livraison

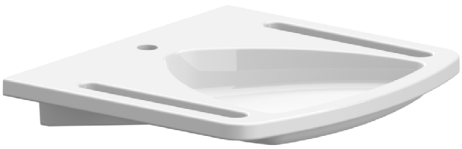

Vasque ergonomique Code PG 7010
Wastafel

sans trop-plein
zonder overloop

600 x 550 mm	**7530 600**	605,00 €
avec perçage pour robinetterie **met** opening voor kraanwerk		
600 x 550 mm	**7530 680**	605,00 €
sans perçage pour robinetterie **zonder** opening voor kraanwerk	(délai 4-6 semaines) (Levertijd 4-6 weken)	

avec trop-plein
met overloop

600 x 550 mm	**7530 650**	629,00 €
avec perçage pour robinetterie **met** opening voor kraanwerk		
600 x 550 mm	**7530 660**	629,00 €
sans perçage pour robinetterie **zonder** opening voor kraanwerk	(délai 4-6 semaines) (Levertijd 4-6 weken)	

Vasque ergonomique

- 600 x 550 mm,
- en fonte minérale, brillant, surface non poreuse,
- wcoloris blanc,
- cuvette ergonomique élargie en partie avant,
- façade arrondie avec surface plane pour appui et soutien confortable des bras,
- deux barres d'appui latérales permettent de s'appuyer et de s'approcher de la vasque, également utilisables comme porte-serviettes,
- la forme du contour avant assure une bonne préhension permettant de se tirer vers la vasque,
- larges emplacements pour articles de toilette,
- avec ou sans trop-plein,
- avec ou sans perçage pour robinetterie,
- fixation par vis à double filetage,
- fond plat permettant l'accès aux fauteuils roulants suivant la norme DIN 18040,
- peut résister jusqu'à 150 kg suivant DIN EN 14688,
- marquage CE suivant la règlementation des produits de construction nº 305/2011,
- vasque avec trop-plein, garniture de trop-plein incluse.

ⓘ Sans robinetterie, ni siphon.

Kit pour réparation d'impacts sur la vasque, livrable sur demande.

Pour vasques sans trop-plein :
Systèmes de vidage avec trop-plein pouvant être installés avec les vasques Cavere:
Geberit, raccordement avec déclenchement par levier "Clou"
Viega, vidage avec fonction de trop-plein intégrée "5420.1"

Wastafel

- 600 x 550 mm,
- uit mineraal gietwerk, glanzend, met poriënvrije oppervlakte,
- kleur wit,
- ergonomisch binnenbekken met brede uitsparing,
- afgeronde vormgeving voor ondersteuning van de armen,
- 2 latterale grepen om op te steunen en vast te nemen om dichter bij de wastafel te komen, ook bruikbaar als handdoek houder,
- de contour vorm aan de voorzijde zorgt voor een goede grip om zichzelf naar de wastafel te trekken,
- ruime plaats voor toiletartikkelen,
- met of zonder overloop,
- met of zonder kraangat,
- voor bevestiging met houtdraadbouten,
- door de platte onderkant toegankelijk voor rolstoelen norm DIN 18040,
- belastbaar tot 150 kg volgens DIN EN 14688,
- CE markering volgens product reglement constructie nr. 305/2011,
- wastafel met overloop incl. overloopfitting.

ⓘ Zonder armatuur en sifon.

Reparatie set voor het wegwerken van beschadigingen is op aanvraag leverbaar.

Voor wastafel zonder overloop:
de volgende systemen kunnen worden toegepast als overloop op de Cavere-wastafel :
Geberit, sifon 'Clou'
Viega, sifon '5420.1'

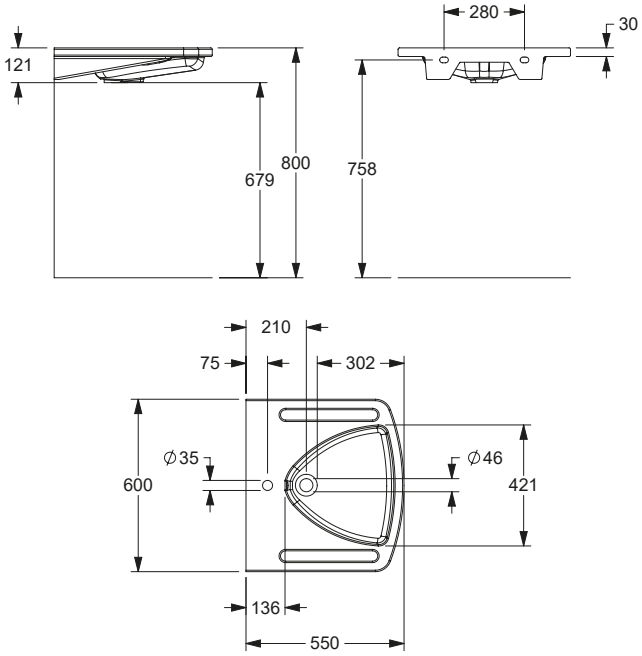

Special Care

		Special Care Adipositas	Special Care PSY	Verso Care Duo
	Ontwerpbereik toilet ruimte Espace WC	**372 - 375**		394- 397
	Ontwerpbereik douche ruimte Espace douche	**376 - 379**	384 - 389	398 - 407
	Ontwerpbereik wastafel Espace lavabo	**375**	386	408-410

Opvallende kenmerken van de Serie

Obesitas is een voedings- en stofwisselingsziekte en beschrijft een toename van het lichaamsvet boven het normale niveau. Volgens de Wereldgezondheidsorganisatie (WHO) wordt een op de zes Europeanen nu als zwaarlijvig beschouwd.

Met de obesitas-serie biedt NORMBAU geschikte producten voor de toegenomen eisen in de zorgsector.

Alle producten zijn getest met een belasting van 300 kg. De corrosiebestendige stalen kern zorgt voor stabiliteit en veiligheid die voldoet aan alle eisen voor de zorgsector.

Particularités de la série

L'obésité est une maladie nutritionnelle et métabolique qui se caractérise par une augmentation de la graisse corporelle dépassant les niveaux standards. Selon l'Organisation mondiale de la santé (OMS), un Européen sur six est aujourd'hui considéré comme obèse.

Pour les exigences accrues dans le domaine des soins NORMBAU propose également des produits adaptés avec sa série Adipositas. Tous les produits ont été testés avec une charge d'appui de 300 kg. Le noyau d'acier continu traité anticorrosion garantit la stabilité et la sécurité

Special Care Adipositas

meer beschrijving zie hoofdstuk	Muur en muurtextuur / Murs - composition de la paroi				
	Muur uit volle steen Maçonnerie pleine	Muur uit beton korrelsteen Maçonnerie creuse	Voorwandmontage Fixation par l'avant sur cloisons légères		
Informations détaillées voir chapitre	– Béton ≥ B 15 – Volle baksteen ≥ Mz 12 – Kalkzand - volsteen ≥ KS 12 – Natuursteen met dichte voeg – puimsteen – béton ≥ B 15 – brique pleine ≥ Mz 12 – brique silico-calcaire pleine ≥ KS 12 – pierre naturelle avec une structure solide – pierre pleine	– Beton korrelsteen KSL ≥ 12 – Holle baksteen HLz ≥ 12 – Holle betonkorrelsteen ≥ Hbl4, Hbn4 – Andere holle stenen – brique silico-calcaire creuse KSL ≥ 12, – brique creuse HLz ≥ 12 – pierre creuse ≥ Hbl4, Hbn4 – autres briques creuses	Bevestigingsplaat uit meervoudig verlijmde hout avec renfort en bois dur (panneau de contreplaqué de plusieurs épaisseurs encollées)	Bevestigingsplaat van staal avec renfort acier	zonder wandversteviging sans renfort
Opklapbare muursteun Barre d'appui rabattable 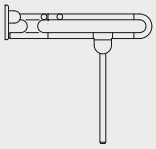	**Montageset / Kit de fixation** **0447 690** 25,50 € 1 Set / kit	**Montageset / Kit de fixation** **0447 990** 87,00 € **met** injectiepluggen **avec** cartouche de mortier **Montageset / Kit de fixation** **0447 980** 56,50 € **zonder** injectiepluggen **sans** cartouche de mortier 1 Set / kit	**Montageset / Kit de fixation** **0447 750** 19,50 € 1 Set / kit	**Montageset / Kit de fixation** **0447 680** 17,00 € 1 Set / kit	
Grondplaat met blinde bevestigingsplaat / Plaque de fixation aveugle avec sous-plaque Code 0300 479	1 Set / kit	1 Set / kit	1 Set / kit	1 Set / kit	

* Let op: artikel met uiterste datum
* Attention : produit avec date de péremption

Prijs excl. btw / Tarif public H.T.

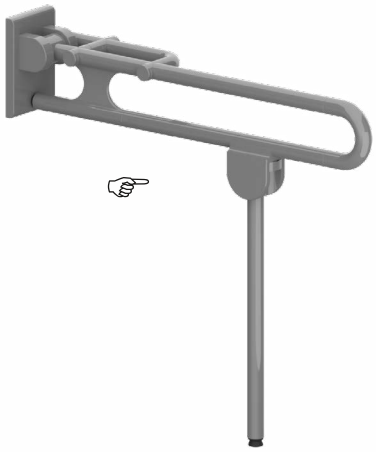

Special Adipositas Opklapbare muursteun

- 850 mm, Ø 34 mm,
- met vloersteun en anti-slip vlak onder aan de poot,
- max. toelaatbare belasting 300 kg,
- voor zijdelijke belasting tot 100 kg,
- gemaakt uit nylon, optionele permanente bescherming tegen bacteriën, meer onder hoofdstuk Informatie,
- verkrijgbaar in de NORMBAU-kleuren,
- met een tegen roest beschermde stalen kern,
- 267 mm vooruitspringend in opgeklapte stand,
- met veer, kan gemakkelijk naar boven of onder gedraaid worden,
- met instelbare shrijfrem,
- met staalversterkt montageplaatje voor driepuntsbevestiging,
- met lagerbehuizing uit roestvrij staal,
- met nylon afdekkap voor verborgen bevestiging,
- alternatief met geïntegreerde toilet-rolhouder met een zelfregelende en onderhoudsvrije rem,
- levering zonder schroeven en pluggen.

ⓘ De montageset moet aan de hand van het type muur worden bepaald en afzonderlijk worden besteld, zie 🛠.

Op aanvraag verkrijgbaar met toiletrolhouder en soepele armsteun.

Special Adipositas Barre d'appui rabattable

- longueur 850 mm, Ø 34 mm,
- avec pied escamotable muni d'une extrémité en caoutchouc antidérapant,
- pour des charges verticales jusqu'à 300 kg,
- pour des charges latérales jusqu'à 100 kg,
- en nylon, en option avec protection antibactérienne intégrée, voir chapitre Information,
- coloris : voir palette de teintes NORMBAU,
- avec noyau continu en acier anti-corrosif,
- en position relevée saillie de 267 mm,
- assistée d'un ressort permettant d'actionner la barre sans effort,
- avec frein à disque réglable,
- munie d'une plaque de montage en nylon avec renfort acier à trois points de fixation,
- avec douille en inox,
- avec cache en nylon pour une fixation invisible,
- en variante, avec porte-rouleau intégré, avec système automatique de freinage au déroulement, réglable et sans entretien,
- vis et chevilles non fournies.

ⓘ Le matériel de fixation doit être défini sur le chantier et adapté selon la configuration et la nature de la cloison. Les kits de fixation sont à commander séparément, voir 🛠.

Livrable sur demande avec porte-rouleau, et avec rembourrage de l'appui en polyuréthanne.

Special Adipositas Opklapbare muursteun Special Adipositas Barre d'appui rabattable	Code	PG 2010
L = 850 mm	**0457 650**	904,00 €
L = 850 mm, Antibac	**4457 650**	1014,00 €
L = 850 mm	**0457 660**	904,00 €
L = 850 mm, Antibac	**4457 660**	1014,00 €

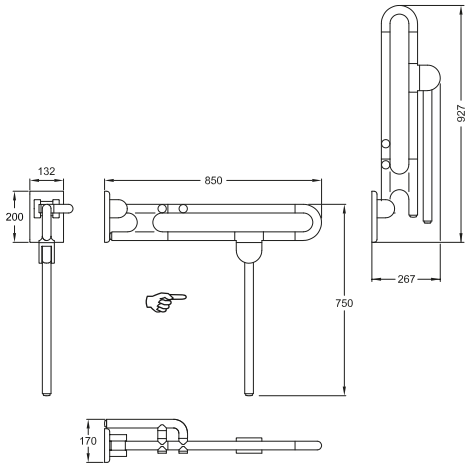

Vloersteun op aanvraag verkrijgbaar in andere lengten.
D'autres longueurs de pieds sont livrables.

links/à gauche rechts/à droite

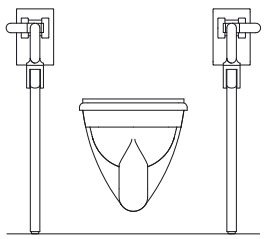

Special Adipositas Steungreep 90°

Special Adipositas Poignée de sécurité 90°

Special Adipositas Steungreep 90°

- 500 x 750 mm, 90°, Ø 34 mm, 500 x 950 mm, 90°, Ø 34 mm,
- gemaakt uit nylon, optionele permanente bescherming tegen bacteriën, meer onder hoofdstuk Informatie,
- gladde uitvoering oppervlak,
- verkrijgbaar in de NORMBAU-kleuren,
- zowel links als rechts bruikbaar,
- met een tegen roest beschermde stalen kern,
- met vezelversterkte kunstof rozetten Ø 70 mm voor verborgen bevestiging,
- rozetvoeten en schroeven van roestvrij staal,
- max. toelaatbare belasting : 300 kg,
- levering met edelstaal torxschroeven Ø 6 x 70 mm en pluggen voor massieve wanden.

ⓘ Toiletrolhouders 0449 120 of 4449 120, kunnen later aan deze steungreep toegevoegt worden.

Geschikt voor gebruik met Afdichtring 0300 901/0300 910.

Special Adipositas Poignée de sécurité 90°

- 500 x 750 mm, 90°, Ø 34 mm, 500 x 950 mm, 90°, Ø 34 mm,
- en nylon, en option avec protection antibactérienne intégrée, voir chapitre Information,
- tube lisse,
- coloris : voir palette de teintes NORMBAU,
- réversible gauche/droite,
- avec noyau continu en acier anti-corrosif,
- avec rosaces en matériau composite, plastique renforcé de fibres de verre, Ø 70 mm pour fixation invisible,
- bas de rosace et vis en acier inoxydable,
- charge maximale : 300 kg,
- livraison avec vis inox TORX Ø 6 x 70 mm et chevilles spéciales pour matériaux de construction pleins.

ⓘ Peut être équipée d'un porte-rouleau 0449 120 ou 4449 120, en option avec protection antibactérienne.

ⓘ Convient pour l'utilisation de Rondelle d'étanchéité 0300 901/0300 910.

a1 / mm	a2 / mm	a3 / mm		Antibac	Code	PG 2010
500*		750			**0457 250**	296,00 €
500*		750		●	**4457 250**	329,00 €
500		950			**0457 280**	317,00 €
500		950		●	**4457 280**	350,00 €

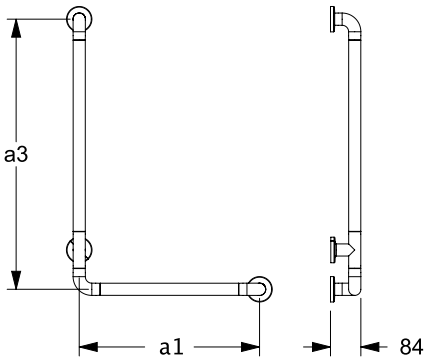

Special Adipositas Steungreep 135°

Special Adipositas Poignée de sécurité 135°

Special Adipositas Steungreep 135°

- 579 x 336 mm, 135°, Ø 34 mm, 336 x 336 mm, 135°, Ø 34 mm,
- nadere omschrijving zie boven.

Special Adipositas Poignée de sécurité 135°

- 579 x 336 mm, 135°, Ø 34 mm, 336 x 336 mm, 135°, Ø 34 mm,
- autres caractéristiques, voir ci-dessus.

a1 / mm	a2 / mm	a3 / mm		Antibac	Code	PG 2010
579		336			**0457 300**	244,00 €
579		336		●	**4457 300**	272,00 €
336		336			**0457 301**	242,00 €
336		336		●	**4457 301**	270,00 €

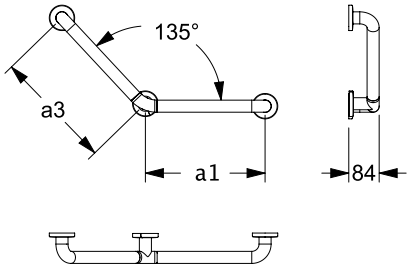

Special Adipositas Steungreep
Special Adipositas Poignée de maintien

a1 / mm	a2 / mm	a3 / mm		Antibac	Code	PG 2010
300					**0457 030**	106,00 €
300				●	**4457 030**	116,00 €
400					**0457 040**	119,00 €
400				●	**4457 040**	132,00 €
500					**0457 050**	123,00 €
500				●	**4457 050**	135,00 €
600					**0457 060**	129,00 €
600				●	**4457 060**	142,00 €

Special Adipositas Steungreep

- asmaat (a) 300, 400, 500 und 600 mm, Ø 34 mm,
- gemaakt uit nylon, optionele permanente bescherming tegen bacteriën, meer onder hoofdstuk Informatie,
- gladde uitvoering,
- verkrijgbaar in de NORMBAU-kleuren,
- met een tegen roest beschermde stalen kern,
- met vezelversterkte kunstof rozetten Ø 70 mm voor verborgen bevestiging,
- rozetvoeten en schroeven van roestvrij staal,
- max. toelaatbare belasting : 300 kg,
- levering met edelstaal torxschroeven Ø 6 x 70 mm en pluggen voor massieve wanden.

ⓘ Geschikt voor gebruik met Afdichtring 0300 901/0300 910.

Special Adipositas Poignée de maintien

- entraxes (a) 300, 400, 500 et 600 mm, Ø 34 mm,
- en nylon, en option avec protection antibactérienne intégrée, voir chapitre Information,
- tube lisse,
- coloris : voir palette de teintes NORMBAU,
- avec noyau continu en acier anti-corrosif,
- avec rosaces en matériau composite, plastique renforcé de fibres de verre, Ø 70 mm pour fixation invisible,
- bas de rosace et vis en acier inoxydable,
- charge maximale 300 kg,
- livraison avec vis inox TORX Ø 6 x 70 mm et chevilles spéciales pour matériaux de construction pleins.

ⓘ Convient pour l'utilisation de Rondelle d'étanchéité 0300 901/0300 910.

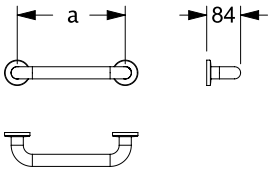

Special Adipositas Steungreep
Special Adipositas
Main courante de maintien

a1 / mm	a2 / mm	a3 / mm		Antibac	Code	PG 2010
427	767				**0457 305**	262,00 €
427	767			●	**4457 305**	291,00 €
767	767				**0457 306**	343,00 €
767	767			●	**4457 306**	380,00 €

Special Adipositas Steungreep in hoekvorm

- 767 x 767 mm, Ø 34 mm,
  427 x 767 mm, Ø 34 mm,
- gemaakt uit nylon, optionele permanente bescherming tegen bacteriën, meer onder hoofdstuk Informatie,
- gladde uitvoering oppervlak,
- verkrijgbaar in de NORMBAU-kleuren,
- met een tegen roest beschermde stalen kern,
- met vezelversterkte kunstof rozetten Ø 70 mm voor verborgen bevestiging,
- rozetvoeten en schroeven van roestvrij staal,
- max. toelaatbare belasting : 300 kg,
- levering met edelstaal torxschroeven Ø 6 x 70 mm en pluggen voor massieve wanden.

ⓘ Geschikt voor gebruik met Afdichtring 0300 901/0300 910.

Special Adipositas Main courante de maintien

- 767 x 767 mm, Ø 34 mm,
  427 x 767 mm, Ø 34 mm,
- en nylon, en option avec protection antibactérienne intégrée, voir chapitre Information,
- tube lisse,
- coloris : voir palette de teintes NORMBAU,
- avec noyau continu en acier anti-corrosif,
- avec rosaces en matériau composite, plastique renforcé de fibres de verre, Ø 70 mm pour fixation invisible,
- bas de rosace et vis en acier inoxydable,
- charge maximale 300 kg,
- livraison avec vis inox TORX Ø 6 x 70 mm et chevilles spéciales pour matériaux de construction pleins.

ⓘ Convient pour l'utilisation de Rondelle d'étanchéité 0300 901/0300 910.

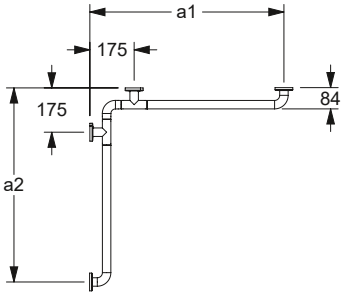

Special Adipositas Douche glijstang
Special Adipositas
Barre de douche

a1 / mm	a2 / mm	a3 / mm		Antibac	Code	PG 2010
		600			**0457 310**	184,00 €
		600		●	**4457 310**	205,00 €
		1086			**0457 311**	228,00 €
		1086		●	**4457 311**	255,00 €

Special Adipositas Douche glijstang

- asmaat (a) 600, 1086 mm, Ø 34 mm,
- gemaakt uit nylon, optionele permanente bescherming tegen bacteriën, meer onder hoofdstuk Informatie,
- gladde uitvoering,
- verkrijgbaar in de NORMBAU-kleuren,
- met een tegen roest beschermde stalen kern,
- met vezelversterkte kunstof rozetten Ø 70 mm voor verborgen bevestiging,
- rozetvoeten en schroeven van roestvrij staal,
- max. toelaatbare belasting : 300 kg,
- levering met edelstaal torxschroeven Ø 6 x 70 mm en pluggen voor massieve wanden.

ⓘ Geschikt voor gebruik met Afdichtring 0300 901/0300 910.

Special Adipositas Barre avec support de douchette

- entraxe (a) 600 et 1086 mm, Ø 34 mm,
- en nylon,
- en option avec protection antibactérienne intégrée, voir chapitre Information,
- tube lisse,
- coloris : voir palette de teintes NORMBAU,
- avec noyau continu en acier anti-corrosif,
- avec rosaces en matériau composite, plastique renforcé de fibres de verre, Ø 70 mm pour fixation invisible,
- bas de rosace et vis en acier inoxydable,
- charge maximale 300 kg,
- livraison avec vis inox TORX Ø 6 x 70 mm et chevilles spéciales pour matériaux de construction pleins.

ⓘ Convient pour l'utilisation de Rondelle d'étanchéité 0300 901/0300 910.

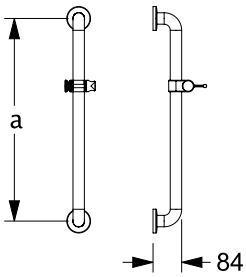

Special Adipositas Steungreep met douche glijstang

- 460 x 1086 mm, Ø 34 mm,
- gemaakt uit nylon, optionele permanente bescherming tegen bacteriën, meer onder hoofdstuk Informatie,
- gladde uitvoering,
- verkrijgbaar in de NORMBAU-kleuren,
- met een tegen roest beschermde stalen kern,
- met vezelversterkte kunstof rozetten Ø 70 mm voor verborgen bevestiging,
- rozetvoeten en schroeven van roestvrij staal,
- max. toelaatbare belasting : 300 kg,
- levering met edelstaal torxschroeven Ø 6 x 70 mm en pluggen voor massieve wanden.

ⓘ Geschikt voor gebruik met Afdichtring 0300 901/0300 910.

Special Adipositas Poignée de sécurité avec support de douchette

- 460 x 1086 mm, Ø 34 mm,
- en nylon, en option avec protection antibactérienne intégrée, voir chapitre Information,
- tube lisse,
- coloris : voir palette de teintes NORMBAU,
- avec noyau continu en acier anti-corrosif,
- avec rosaces en matériau composite, plastique renforcé de fibres de verre, Ø 70 mm pour fixation invisible,
- bas de rosace et vis en acier inoxydable,
- charge maximale 300 kg,
- livraison avec vis inox TORX Ø 6 x 70 mm et chevilles spéciales pour matériaux de construction pleins.

ⓘ Convient pour l'utilisation de Rondelle d'étanchéité 0300 901/0300 910.

Special Adipositas Steungreep
Special Adipositas Poignée de sécurité

a1 / mm	a2 / mm	a3 / mm		Antibac	Code	PG 2010
460		1086			**0457 315**	390,00 €
460		1086		●	**4457 315**	433,00 €

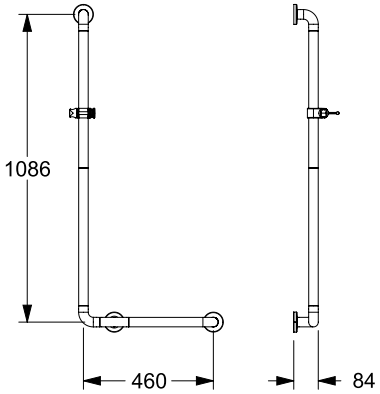

meer beschrijving zie hoofdstuk	Muur en muurtextuur / Murs - composition de la paroi				
	Muur uit volle steen Maçonnerie pleine	Muur uit beton korrelsteen Maçonnerie creuse	Voorwandmontage Fixation par l'avant sur cloisons légères		
Informations détaillées voir chapitre	– Béton ≥ B 15 – Volle baksteen ≥ Mz 12 – Kalkzand - volsteen ≥ KS 12 – Natuursteen met dichte voeg – puimsteen – béton ≥ B 15 – brique pleine ≥ Mz 12 – brique silico-calcaire pleine ≥ KS 12 – pierre naturelle avec une structure solide – pierre pleine	– Beton korrelsteen KSL ≥ 12 – Holle baksteen HLz ≥ 12 – Holle betonkorrelsteen ≥ Hbl4, Hbn4 – Andere holle stenen – brique silico-calcaire creuse KSL ≥ 12, – brique creuse HLz ≥ 12 – pierre creuse ≥ Hbl4, Hbn4 – autres briques creuses	Bevestigingsplaat uit meervoudig verlijmde hout avec renfort en bois dur (panneau de contreplaqué de plusieurs épaisseurs encollées)	Bevestigingsplaat van staal avec renfort acier	zonder wandversteviging sans renfort
Opklapbaar douchezitje 0457 811 Opklapbaar douchezitje 4457 811 Antibac Siège rabattable 0457 811 Siège rabattable 4457 811 Antibac 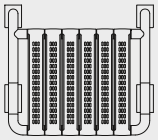	**Montageset / Kit de fixation** **0448 890** 96,00 € **met** injectiepluggen* **avec** cartouche de mortier * 1 Set /kit **Montageset / Kit de fixation** **0448 880** 67,00 € **zonder** injectiepluggen **sans** cartouche de mortier 1 Set /kit		**Montageset** **Kit de fixation** **0448 950** 25,50 € 1 Set		
Bevestigingsplaat voor zitje Plaque de fixation pour sièges Code 0448 260 / 2 Sets /kits Code 4448 260 / 2 Sets /kits Antibacterial 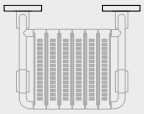	**Montageset / Kit de fixation** **0447 690** 25,50 € 2 Sets /kits	**Montageset / Kit de fixation** **0447 990** 87,00 € **met** injectiepluggen* **avec** cartouche de mortier* 2 Sets /kits **Montageset / Kit de fixation** **0447 980** 56,50 € **zonder** injectiepluggen **sans** cartouche de mortier 2 Sets /kits			

* Let op: artikel met uiterste datum
* Attention : produit avec date de péremption

Prijs excl. btw / Tarif public H.T.

Special Adipositas Opklapbaar douchezitje

- 508 x 467 mm, Ø 34 mm, conform DIN 18040-1,
- met horizontale stang voor stabiliteit, met automatische vastzetting bij het opklappen, met instelbare anti-slip vlak onder aan de poten,
- max. toelaatbare belasting 300 kg,
- gemaakt uit nylon, optionele permanente bescherming tegen bacteriën, meer onder hoofdstuk Informatie,
- versterkte zitprofielen uit nylon,
- verkrijgbaar in de NORMBAU-kleuren,
- met een tegen roest beschermde stalen kern,
- met automatische vastzetting bij het opklappen, 120 mm vooruitspringend in opgeklapte stand,
- staalversterkte scharnieren met instelbare rem,
- met nylon afdekkap voor verborgen bevestiging,
- levering zonder schroeven en pluggen.

ⓘ De montageset moet aan de hand van het type muur worden bepaald en afzonderlijk worden besteld, zie 🛠.

Special Adipositas Siège de douche rabattable

- 508 x 467 mm, Ø 34 mm, suivant la norme DIN 18040-1,
- avec pieds rabattables reliés par une barre horizontale, maintenus en position verticale, avec caoutchoucs antidérapants réglables aux extrémités,
- pour des charges jusqu'à 300 kg,
- en nylon, en option avec protection antibactérienne intégrée, voir chapitre Information,
- assise renforcée en nylon,
- coloris : voir palette de teintes NORMBAU,
- avec noyau continu en acier anti-corrosif,
- en position relevée, le siège est maintenu et a une saillie de 120 mm,
- charnières renforcées d'un noyau acier, avec système de freinage réglable,
- avec caches pour fixation invisible,
- livraison sans vis, ni chevilles.

ⓘ Le matériel de fixation doit être défini sur le chantier et adapté selon la configuration et la nature de la cloison. Les kits de fixation sont à commander séparément, voir 🛠.

Special Adipositas Opklapbaar douchezitje Special Adipositas Siège de douche rabatttable	Code	PG 2010
508 x 467 mm	**0457 811**	981,00 €
508 x 467 mm, Antibac	**4457 811**	1099,00 €

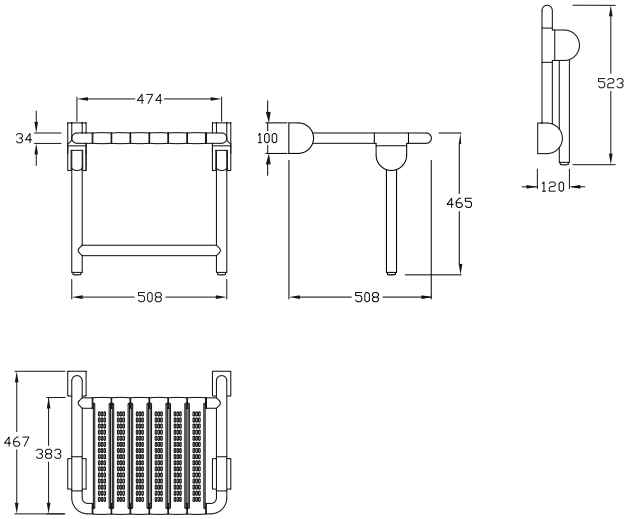

	Special Care Adipositas	**Special Care PSY**	Verso Care Duo
Ontwerpbereik toilet ruimte Espace WC	372 - 375		394- 397
Ontwerpbereik douche ruimte Espace douche	376 - 379	**384 - 389**	398 - 407
Ontwerpbereik wastafel Espace lavabo	375	**386**	408-410

Opvallende kenmerken van de Serie

Voor het gebruik in psychiatrische klinieken en correctionele instellingen met suïcidale personen heeft NORMBAU met de PSY-serie speciale oplossingen voor het sanitaire bereik ontwikkeld.

Het betreft producten om het risico op zelfmoord te voorkomen of te verkleinen. De wand- en plafondbevestigingen van de producten komen direct los van het bevestigingspunt voordat de betreffende belasting is bereikt. Bij ontkoppeling wordt het product niet beschadigd en kan het worden teruggeplaatst. De ontkoppelingsfunctie is afhankelijk van omgevings- en gebruiksomstandigheden en van professionele installatie.

Particularités de la série

Pour l'utilisation dans les cliniques psychiatriques et les établissements pénitentiaires pour les personnes suicidaires, NORMBAU a développé avec la série PSY des solutions spéciales pour le secteur sanitaire.

Il s'agit de produits pour la prévention et la réduction des risques de suicide. Les fixations murales et au plafond des produits s'enclenchent directement au point de fixation avant d'atteindre la charge correspondante. Ainsi, le produit n'est pas détérioré et reste réutilisable. La fonction de déblocage dépend des conditions environnantes ou de son utilisation. Elle est également conditionnée par la qualité professionnelle du montage.

Special Care PSY

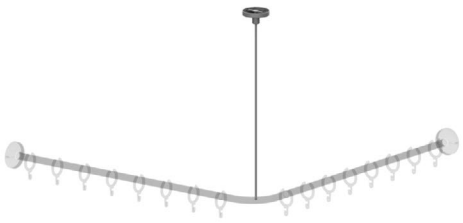

Special PSY Plafondsteun

- lengte 500, 1000 mm, Ø 6 mm,
- op maat inkorten mogelijk,
- ontkoppelingsfunctie voor het bereiken van een belasting van 30 kg, herbruikbaar door vast te klikken,
- gemaakt uit aluminium,
- krasvaste poedercoating,
- verkrijgbaar in de kleuren wit (019) en donkergrijs (018),
- met nylon rozet, Ø 70 mm, voor verborgen bevestiging,
- levering met edelstaal torxschroeven Ø 6 x 70 mm en pluggen voor massieve wanden.

ⓘ Geschikt voor gebruik met Afdichtring 0300 901/0300 910.

Special PSY Rehausse plafond

- longueur 500, 1000 mm, Ø 6 mm,
- fonction de désengagement avant d'atteindre une charge de 30 kg, réutilisable par clipsage,
- possibilité de raccourcissement à une extrémité,
- en aluminium,
- revêtement thermolaqué anti-rayures
- coloris blanc (019) et gris foncé (018),
- fixation invisible avec rosace nylon Ø 70 mm,
- livraison avec vis inox TORX Ø 6 x 70 mm et chevilles pour matériaux de construction pleins.

ⓘ Convient pour l'utilisation de Rondelle d'étanchéité 0300 901/0300 910.

Special PSY Plafondsteun Special PSY Rehausse plafond	Code	PG 2010
L = 500 mm	**0788 001**	87,50 €
L = 1000 mm	**0788 002**	100,00 €

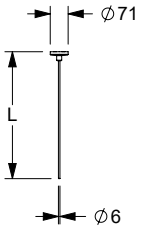

Special PSY Douchegordijnstang met gordijnringen

- lengte 1000, 1500, 2200 mm, Ø 20 mm,
- kan ingekort worden,
- ontkoppelingsfunctie voor het bereiken van een belasting van 30 kg, herbruikbaar door vast te klikken,
- gemaakt uit aluminium,
- *L = 2200 mm, gemaakt van roestvrij staal, materiaal nr. 1.4301 (A2, AISI 304), fijn-mat oppervlak,
- krasvaste poedercoating,
- verkrijgbaar in de kleuren wit (019) en donkergrijs (018),
- gordijnringen inbegrepen, open, verkrijgbaar in de in kleur van de douchegordijnstang,
- met gedeelde nylon rozet, Ø 70 mm, voor verborgen bevestiging,
- Levering met edelstaal torxschroeven Ø 6 x 70 mm en pluggen voor massieve wanden.

ⓘ Geschikt voor gebruik met Afdichtring 0300 901/0300 910.

Special PSY Tringle droite pour rideau de douche avec anneaux

- longueur 1000, 1500, 2200 mm, Ø 20 mm,
- fonction de désengagement avant d'atteindre une charge de 30 kg, réutilisable par clipsage,
- possibilité de raccourcissement,
- en aluminium,
- *L = 2200 mm, en inox, qualité nº 1.4301 (A2, AISI 304), finition mate,
- revêtement thermolaqué anti-rayures,
- coloris blanc (019) et gris foncé (018),
- livraison avec anneaux ouverts en nylon pour rideau de douche, du même coloris que la tringle,
- fixation invisible avec rosace nylon Ø 70 mm, en deux parties,
- livraison avec vis inox TORX Ø 6 x 70 mm et chevilles pour matériaux de construction pleins.

ⓘ Convient pour l'utilisation de Rondelle d'étanchéité 0300 901/0300 910.

Special PSY Douchegordijnstang Special PSY Tringle droite	Code	PG 2010
L = 1000 mm met 12 gordijnringen/ avec 11 anneaux	**0788 005**	189,00 €
L = 1500 mm met 16 gordijnringen / avec 15 anneaux	**0788 006**	215,00 €
*L = 2200 mm met 19 gordijnringen / avec 18 anneaux	**0788 007**	240,00 €

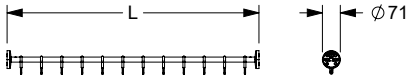

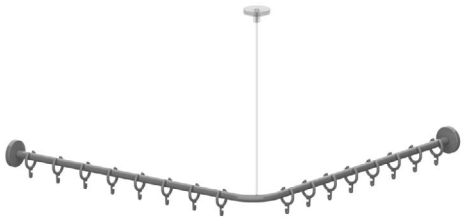

Special PSY Douchegordijnstang Special PSY Tringle en angle	Code	PG 2010
a_1/a_2 = 800 mm met 16 gordijnringen / avec 16 anneaux	**0788 010**	282,00 €
a_1/a_2 = 900 mm met 17 gordijnringen / avec 17 anneaux	**0788 020**	289,00 €
a_1/a_2 = 1000 mm met 17 gordijnringen / avec 17 anneaux	**0788 030**	297,00 €
a_1/a_2 = 1100 mm met 19 gordijnringen / avec 19 anneaux	**0788 040**	306,00 €
a_1/a_2 = 1200 mm met 21 gordijnringen / avec 21 anneaux	**0788 050**	312,00 €
a_1/a_2 = 1300 mm met 23 gordijnringen / avec 23 anneaux	**0788 060**	320,00 €
a_1/a_2 = 1400 mm met 23 gordijnringen / avec 23 anneaux	**0788 070**	325,00 €
a_1/a_2 = 1500 mm met 25 gordijnringen / avec 25 anneaux	**0788 080**	331,00 €

Special PSY Douchegordijnstang met gordijnringen

- a_1/a_2 : ... mm, Ø 20 mm,
- kan ingekort worden,
- ontkoppelingsfunctie voor het bereiken van een belasting van 30 kg, herbruikbaar door vast te klikken,
- gemaakt uit aluminium,
- krasvaste poedercoating, verkrijgbaar in de kleuren wit (019) en donkergrijs (018),
- gordijnringen inbegrepen, open, verkrijgbaar in de in kleur van de douchegordijnstang,
- met aansluitschroefdraad voor plafond-ophanging, plafondophanging apart te bestellen
- met gedeelde nylon rozet, Ø 70 mm, voor verborgen bevestiging,
- Levering met edelstaal torxschroeven Ø 6 x 70 mm en pluggen voor massieve wanden.

ⓘ Geschikt voor gebruik met Afdichtring 0300 901/0300 910.

Special PSY Tringle en angle pour rideau de douche avec anneaux

- a_1/a_2 : ... mm, Ø 20 mm,
- fonction de désengagement avant d'atteindre une charge de 30 kg, réutilisable par clipsage,
- possibilité de raccourcissement,
- en aluminium,
- revêtement thermolaqué anti-rayures,
- coloris blanc (019) et gris foncé (018),
- avec filetage pour raccordement d'une rehausse plafond (la rehausse est à commander séparément,
- livraison avec anneaux ouverts en nylon pour rideau de douche, du même coloris que la tringle,
- fixation invisible avec rosace nylon Ø 70 mm, en deux parties,
- livraison avec vis inox TORX Ø 6 x 70 mm et chevilles pour matériaux de construction pleins.

ⓘ Convient pour l'utilisation de Rondelle d'étanchéité 0300 901/0300 910.

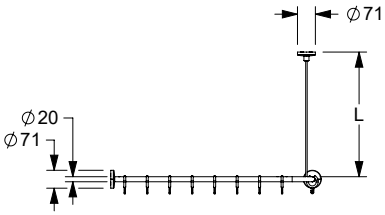

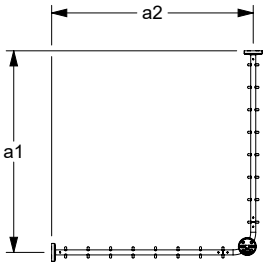

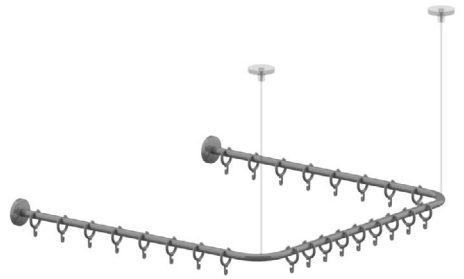

Special PSY Douchegordijnstang Special PSY Tringle en „U“	Code	PG 2010
a_1/a_2 = 800 mm met 25 gordijnringen / avec 25 anneaux	**0788 210**	387,00 €
a_1/a_2 = 900 mm met 28 gordijnringen / avec 28 anneaux	**0788 220**	398,00 €
a_1/a_2 = 1000 mm met 28 gordijnringen / avec 28 anneaux	**0788 230**	410,00 €
a_1/a_2 = 1100 mm met 30 gordijnringen / avec 30 anneaux	**0788 240**	421,00 €
a_1/a_2 = 1200 mm met 34 gordijnringen / avec 34 anneaux	**0788 250**	432,00 €
a_1/a_2 = 1300 mm met 36 gordijnringen / avec 36 anneaux	**0788 260**	443,00 €
a_1/a_2 = 1400 mm met 36 gordijnringen / avec 36 anneaux	**0788 270**	455,00 €
a_1/a_2 = 1500 mm met 40 gordijnringen / avec 40 anneaux	**0788 280**	466,00 €

Special PSY Douchegordijnstang met gordijnringen

- a_1/a_2 : ... mm, Ø 20 mm,
- met twee aansluitschroefdraden voor twee plafondophangingen, plafond-ophangingen dienen apart besteld te worden (zie pagina 340)
- nadere omschrijving zie boven.

ⓘ Geschikt voor gebruik met Afdichtring 0300 901/0300 910.

Special PSY Tringle en „U“ pour rideau de douche avec anneaux

- a_1/a_2 : ... mm, Ø 20 mm,
- avec filetage pour raccordement d'une rehausse plafond (la rehausse est à commander séparément, voir page 340),
- autres caractéristiques, voir ci-dessus.

ⓘ Convient pour l'utilisation de Rondelle d'étanchéité 0300 901/0300 910.

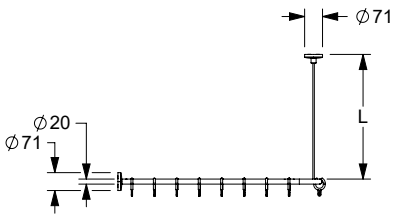

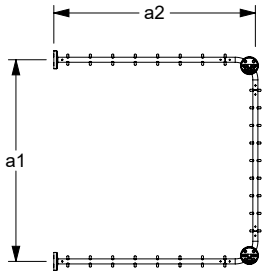

Special PSY Handdoekhouder
Special PSY Porte serviette

a1 / mm	a2 / mm	a3 / mm		Antibac	Code	PG 2010
950					**0531 110**	69,50 €

Special PSY Handdoekhouder

- asmaat (a) 450 mm, Ø 26 mm,
- ontkoppelingsfunctie voor het bereiken van een belasting van 30 kg, herbruikbaar door vast te klikken,
- gemaakt uit nylon,
- verkrijgbaar in de NORMBAU-kleuren,
- met rozetten Ø 60 mm,
- verborgen bevestiging,
- levering mit pluggen en schroeven Ø 4 mm.

Special PSY Porte-serviette

- entraxe 450 mm, Ø 26 mm,
- fonction de désengagement avant d'atteindre une charge de 30 kg, réutilisable par clipsage,
- en nylon,
- coloris : voir palette de teintes NORMBAU,
- fixation invisible avec rosaces Ø 60 mm,
- livraison avec vis Ø 4 mm et chevilles.

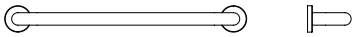

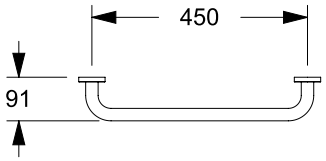

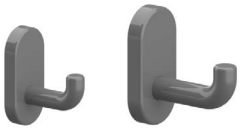

Special PSY Haak
Special PSY Patère

	Code	PG 2010
58 x 28 mm	**0583 160**	17,25 €
70 x 34 mm	**0583 170**	17,25 €

Special PSY Haak

- 58 x 28 mm, 70 x 34 mm,
- ontkoppelingsfunctie voor het bereiken van een belasting van 10 kg (0583 160) of 15 kg (0583 170), herbruikbaar door vast te klikken,
- gemaakt uit nylon,
- verkrijgbaar in de NORMBAU-kleuren,
- verborgen bevestiging,
- levering zonder pluggen en schroeven Ø 4 mm.

ⓘ Monteer geen haken naast elkaar, in verband met oplopende belastingswaarden!

Special PSY Patère

- 58 x 28 mm, 70 x 34 mm,
- fonction de désengagement avant d'atteindre une charge de 10 kg (0583 160) ou de 15 kg (0583 170), réutilisable par clipsage,
- en nylon,
- coloris : voir palette de teintes NORMBAU,
- fixation invisible,
- livraison sans vis, ni chevilles.

ⓘ Ne pas monter les crochets ensemble, les charges de rupture s'additionnent !

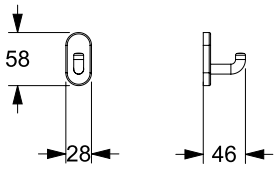

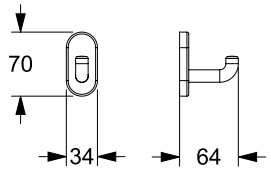

Special PSY Inox-Plafondsteun

- lengte 500, 100 mm, Ø 6 mm,
- kan ingekort worden,
- ontkoppelingsfunctie voor het bereiken van een belasting van 30 kg, herbruikbaar door vast te klikken,
- uit roestvrij staal, materiaal nr. 1.4301 (A2, AISI 304), oppervlak fijn mat,
- met nylon rozet, Ø 70 mm, voor verborgen bevestiging, kleur donkergrijs (018),
- levering met edelstaal torxschroeven Ø 6 x 70 mm en pluggen voor massieve wanden.

ⓘ Geschikt voor gebruik met Afdichtring 0300 901/0300 910.

Special PSY Inox-Rehausse plafond

- longueur 500, 1000 mm, Ø 6 mm,
- possibilité de raccourcissement,
- fonction de désengagement avant d'atteindre une charge de 30 kg, réutilisable par clipsage,
- en inox, qualité nº 1.4301 (A2, AISI 304), finition mate,
- fixation invisible avec rosace nylon Ø 70 mm, coloris gris foncé (018).
- livraison avec vis TORX inox Ø 6 x 70 mm et chevilles pour matériaux de construction pleins.

ⓘ Convient pour l'utilisation de Rondelle d'étanchéité 0300 901/0300 910.

Special PSY Inox-Plafondsteun Special PSY Inox-Rehausse plafond	Code	PG 2010
L = 500 mm	**2088 001**	77,50 €
L = 1000 mm	**2088 002**	89,50 €

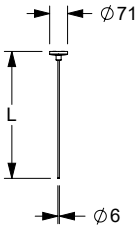

Special PSY Inox-Douche-gordijnstang met gordijnringen

- lengte 1000, 1500, 2200 mm, Ø 20 mm,
- kan ingekort worden,
- ontkoppelingsfunctie voor het bereiken van een belasting van 30 kg, herbruikbaar door vast te klikken,
- gemaakt uit roestvrij staal, materiaal nr. 1.4301 (A2, AISI 304),
- Nylon gordijnringen inbegrepen, open, verkrijgbaar in de kleur donkergrijs (018),
- met gedeelde nylon rozet, Ø 70 mm, kleur donkergrijs (018), voor verborgen bevestiging,
- Levering met edelstaal torxschroeven Ø 6 x 70 mm en pluggen voor massieve wanden.

ⓘ Geschikt voor gebruik met Afdichtring 0300 901/0300 910.

Special PSY Inox-Tringle droite pour rideau de douche avec anneaux

- longueur : 1000, 1500, 2200 mm, Ø 20 mm,
- fonction de désengagement avant d'atteindre une charge de 30 kg, réutilisable par clipsage,
- possibilité de raccourcissement,
- en inox, qualité nº 1.4301 (A2, AISI 304), finition mate,
- livraison avec anneaux ouverts en nylon pour rideau de douche, coloris gris foncé (018),
- fixation invisible avec rosace nylon Ø 70 mm, coloris gris foncé (018), en deux parties,
- livraison avec vis TORX inox Ø 6 x 70 mm et chevilles pour matériaux de construction pleins.

ⓘ Convient pour l'utilisation de Rondelle d'étanchéité 0300 901/0300 910.

Special PSY Inox-Douchegordijnstang Special PSY Inox-Tringle droite	Code	PG 2010
L = 1000 mm met 12 gordijnringen/ avec 12 anneaux	**2088 005**	178,00 €
L = 1500 mm met 16 gordijnringen / avec 16 anneaux	**2088 006**	196,00 €
L = 2200 mm met 19 gordijnringen / avec 19 anneaux	**2088 007**	211,00 €

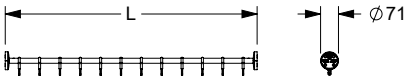

Special PSY Inox-Douchegordijnstang Special PSY Inox-Tringle en angle	Code	PG 2010
a_1/a_2 = 800 mm met 16 gordijnringen / avec 16 anneaux	**2088 010**	260,00 €
a_1/a_2 = 900 mm met 17 gordijnringen / avec 17 anneaux	**2088 020**	268,00 €
a_1/a_2 = 1000 mm met 17 gordijnringen / avec 17 anneaux	**2088 030**	277,00 €
a_1/a_2 = 1100 mm met 19 gordijnringen / avec 19 anneaux	**2088 040**	282,00 €
a_1/a_2 = 1200 mm met 21 gordijnringen / avec 21 anneaux	**2088 050**	288,00 €
a_1/a_2 = 1300 mm met 23 gordijnringen / avec 23 anneaux	**2088 060**	294,00 €
a_1/a_2 = 1400 mm met 23 gordijnringen / avec 23 anneaux	**2088 070**	301,00 €
a_1/a_2 = 1500 mm met 25 gordijnringen / avec 25 anneaux	**2088 080**	308,00 €

Special PSY Inox-Douchegordijnstang met gordijnringen

- a_1/a_2 : ... mm, Ø 20 mm,
- kan op maat worden ingekort,
- ontkoppelingsfunctie voor het bereiken van een belasting van 30 kg, herbruikbaar door vast te klikken,
- gemaakt uit roestvrij staal, materiaal nr. 1.4301 (A2, AISI 304),
- met aansluitschroefdraad voor plafondophanging (plafondophanging dient apart besteld te worden),
- Nylon gordijnringen inbegrepen, open, verkrijgbaar in de kleur donkergrijs (018),
- met gedeelde nylon rozet, Ø 70 mm, kleur donkergrijs (018), voor verborgen bevesti ging,
- levering met edelstaal torxschroeven Ø 6 x 70 mm en pluggen voor massieve wanden.

ⓘ Geschikt voor gebruik met Afdichtring 0300 901/0300 910.

Special PSY Inox-Tringle en angle avec anneaux

- a_1/a_2 : ... mm, Ø 20 mm,
- possibilité de raccourcissement,
- fonction de désengagement avant d'atteindre une charge de 30 kg, réutilisable par clipsage,
- en inox, qualité n° 1.4301 (A2, AISI 304), finition mate,
- avec filetage de raccordement pour rehausse plafond (la rehausse plafond doit être commandée séparément),
- livraison avec anneaux ouverts en nylon pour rideau de douche, coloris gris foncé (018),
- fixation invisible avec rosace nylon Ø 70 mm, coloris gris foncé (018), en deux parties,
- livraison avec vis TORX inox Ø 6 x 70 mm et chevilles pour matériaux de construction pleins.

ⓘ Convient pour l'utilisation de Rondelle d'étanchéité 0300 901/0300 910.

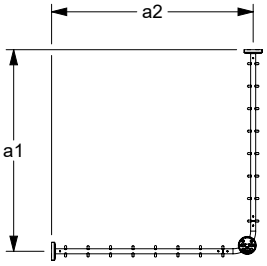

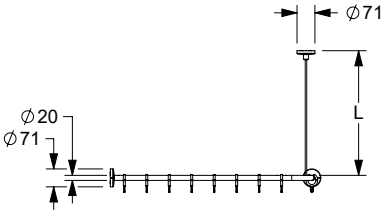

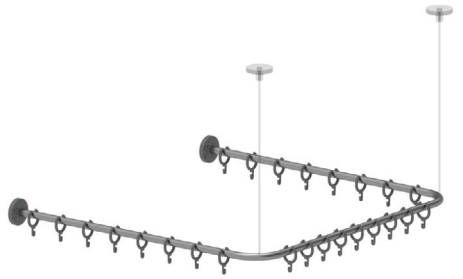

Special PSY Inox-Douchegordijnstang Special PSY Inox-Tringle en „U“	Code	PG 2010
a_1/a_2 = 800 mm met 25 gordijnringen / avec 25 anneaux	**2088 210**	363,00 €
a_1/a_2 = 900 mm met 28 gordijnringen / avec 28 anneaux	**2088 220**	371,00 €
a_1/a_2 = 1000 mm met 28 gordijnringen / avec 28 anneaux	**2088 230**	380,00 €
a_1/a_2 = 1100 mm met 30 gordijnringen / avec 30 anneaux	**2088 240**	389,00 €
a_1/a_2 = 1200 mm met 34 gordijnringen / avec 34 anneaux	**2088 250**	398,00 €
a_1/a_2 = 1300 mm met 36 gordijnringen / avec 36 anneaux	**2088 260**	406,00 €
a_1/a_2 = 1400 mm met 36 gordijnringen / avec 36 anneaux	**2088 270**	416,00 €
a_1/a_2 = 1500 mm met 40 gordijnringen / avec 40 anneaux	**2088 280**	425,00 €

Special PSY Inox-Douchegordijnstang met gordijnringen

- a_1/a_2 : ... mm, Ø 20 mm,
- met twee aansluitschroefdraden voor twee plafondophangingen (plafondophangingen dienen apart besteld te worden, zie pagina 343),
- nadere omschrijving zie boven.

ⓘ Geschikt voor gebruik met Afdichtring 0300 901/0300 910.

Special PSY Inox-Tringle en „U“ pour rideau de douche avec anneaux

- a_1/a_2 : ... mm, Ø 20 mm,
- avec filetages de raccordement pour deux rehausses plafond, (les rehausses plafond doivent être commandées séparément, voir page 343),
- autres caractéristiques, voir ci-dessus.

ⓘ Convient pour l'utilisation de Rondelle d'étanchéité 0300 901/0300 910.

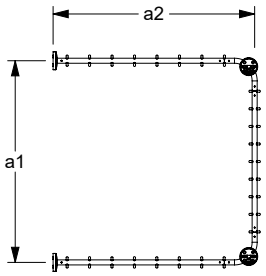

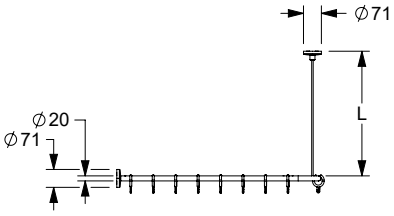

Special PSY Inox-Douche glijstang

- asmaat (a) 600, 1200 mm, Ø 32 mm,
- zonder ontkoppelingsfunctie ter voorkoming van,
- door de ronde bovenwandandbevestiging is het bevestigen van touwen, koorden en dergelijke niet mogelijk,
- het onderste bevestigingspunt op een hoogte van maximaal 850 mm,
- gemaakt uit roestvrij staal, materiaal nr. 1.4301 (A2, AISI 304),
- met verstelbare douchekophouder
- douchekop aanpasbaar in hoogte en hoek,
- douchekophouder geschikt voor verschillende douchekoppen, multifunctionele zijdelingse haak,
- met inox rozetten, Ø 70 mm, voor verborgen bevestiging,
- levering met edelstaal torxschroeven Ø 6 x 70 mm en pluggen voor massieve wanden.

ⓘ Geschikt voor gebruik met Afdichtring 0300 901/0300 910.

Special PSY Inox-Barre avec support de douchette

- entraxe 600, 1200 mm, Ø 32 mm,
- sans fonction de rupture, sert à la prévention,
- la forme du coude supérieur ne permet pas la fixation de cordes, ficelles ou autres,
- le point de fixation inférieur doit être positionné à une hauteur maximale de 850 mm,
- en inox, qualité nº 1.4301 (A2, AISI 304), finition mate,
- avec support de douchette BRH 91.32 en nylon, gris foncé (018),
- hauteur et inclinaison réglables en continu, s'adapte aux modèles de douchettes courants, avec bouton latéral,
- avec rosaces inox Ø 70 mm, fixation invisible,
- livraison avec vis TORX inox Ø 6 x 70 mm et chevilles pour matériaux de construction pleins.

ⓘ Convient pour l'utilisation de Rondelle d'étanchéité 0300 901/0300 910.

Special PSY
Inox-Douche glijstang

Special PSY Inox-Barre avec support douchette

a1 / mm	a2 / mm	a3 / mm		Antibac	Code	PG 2010
600					**2088 310**	228,00 €
1200					**2088 320**	245,00 €

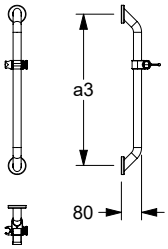

		Special Care Adipositas	Special Care PSY	**Verso Care Duo**
	Ontwerpbereik toilet ruimte Espace WC	372 - 375		**394- 397**
	Ontwerpbereik douche ruimte Espace douche	376 - 379	384 - 389	**398 - 407**
	Ontwerpbereik wastafel Espace lavabo	375	386	**408-410**

Veiligheid door contrasterende kleuren combinatie

De Verso Care Duo serie van NORMBAU is speciaal ontworpen om tegemoet te komen aan de behoeften van mensen met dementie of ernstige visuele beperkingen.

Voor beide groepen is het nuttig de persoonlijke leefomgeving op een eenvoudige en duidelijke manier in te richten om de oriëntatie in een vertrouwde omgeving te vergemakkelijken. De basiskleur is wit, met belangrijke delen zoals grepen en steunen, zitelementen en andere functionele onderdelen in rood. Rood zorgt voor een sterk contrast en is daarom eenvoudig herkenbaar, zelfs voor slechtzienden. Tegelijkertijd is het een natuurlijke signaalkleur. Verso Care Duo heeft dezelfde design en functionele kenmerken zoals onze bekende Verso Care-serie

Une sécurité renforcée par le contraste de couleurs

La série Verso Care Duo de NORMBAU a été spécialement conçue pour répondre aux besoins des personnes atteintes de démence ou de graves déficiences visuelles.

Pour ces deux groupes, il est utile d'aménager le cadre de vie personnel de manière simple et claire afin de faciliter l'orientation dans un environnement familier. La couleur de base est le blanc, avec des zones importantes telles que les poignées et les arrêts, les éléments d'assise et d'autres parties fonctionnelles en rouge. Le rouge offre un fort contraste et est donc facilement reconnaissable, même en cas de déficience visuelle. En même temps, il s'agit d'une couleur de signalisation apprise.a Verso Care Duo a le même design et caractéristiques fonctionnelles que la série connu notre célèbre série Verso Care.

Verso Care® Duo

Nadere Omschrijving zie hoofdstuk **Informations détaillées voir chapitre**	**Muur en muurtextuur / Murs - composition de la paroi**				
	Muur uit volle steen Maçonnerie pleine	Muur uit beton korrelsteen Maçonnerie creuse	Voorwandmontage Fixation par l'avant sur cloisons légères		
	– Béton ≥ B 15 – Volle baksteen ≥ Mz 12 – Kalkzand - volsteen ≥ KS 12 – Natuursteen met dichte voeg – puimsteen – béton ≥ B 15 – brique pleine ≥ Mz 12 – brique silico-calcaire pleine ≥ KS 12 – pierre naturelle avec une structure solide – pierre pleine	– Beton korrelsteen KSL ≥ 12 – Holle baksteen HLz ≥ 12 – Holle betonkorrelsteen ≥ Hbl4, Hbn4 – Andere holle stenen – brique silico-calcaire creuse KSL ≥ 12, – brique creuse HLz ≥ 12 – pierre creuse ≥ Hbl4, Hbn4	Bevestiging-splaat uit meervoudig verlijmde hout avec renfort en bois dur (panneau de contreplaqué de plusieurs épaisseurs encollées)	Bevestiging-splaat van staal avec renfort acier	zonder wand-versteviging sans renfort, (test de charge obligatoire après montage, un renfort bois est préconisé)
Opklapbare muursteun vario, demontabel Barre d'appui rabattable vario, amovible 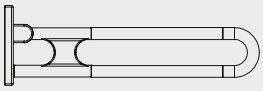	**Montageset / Kit de fixation** **7470 030** 26,00€ 1 Set/kit	**Montageset / Kit de fixation** **7470 040** 104,00 € **met** injectiepluggen* **avec** cartouche de mortier* **Montageset / Kit de fixation** **7470 050** 74,00 € **zonder** injectiepluggen **sans** cartouche de mortier 1 Set/kit	**Montageset / Kit de fixation** **7470 010** 21,50 € 1 Set/kit	**7470 020** 19,00 € 1 Set/kit	
Grondplaat met blinde bevestigingsplaat vario, demontabel Platine de fixation avec cache vario, amovible 	1 Set/kit 1 Set/kit	1 Set/kit 1 Set/kit	1 Set/kit 1 Set/kit	1 Set/kit 1 Set/kit	
Montageplaat voor de bevestiging van – Muursteun/ Opklapbare muursteun Plaque de fixation pour – barre d'appui rabatt./murale					**Montageplaat** **Plaque de fixation** 200 x 850 mm **7448 481** 350,00 € 1 Set/kit

* Let op: artikel met uiterste datum
* Attention : produit avec date de péremption

Prijs excl. btw / Tarif public H.T.

...**met** grondplaat
...**avec** platine de fixation

...**zonder** grondplaat
...**sans** platine de fixation

Verso Care Opklapbare muursteun vario, demontabel

Verso Care Barre d'appui rabattable vario, amovibles

Opmerking

Versie **zonder grondplaat** alleen voor het later aanbrengen op een reeds aan-wezige grondplaat.

Remarque

Version **sans platine de fixation** uniquement pour un montage ultérieur sur la platine de fixation déjà installée.

Verso Care Opklapbare muursteun vario, demontabel

- lengte 600, 725, 850 und 900 mm,
- Ø 34 mm,
- hoogglans oppervlak van polyamide,
- verkrijgbaar in de kleur rood-wit (912),
- uimtebesparend door compact ontwerp,
- blinde bevestiging,
- kan links en rechts worden gebruikt,
- met een tegen roest beschermde stalen kern,
- met robuuste en onderhoudsvrije glijlagers,
- met instelbare rem,
- in combinatie met Vario bodemplaat eenvoudige montage of demontage,
- kan achteraf worden uitgebreid met toilet rol houder 0449 120, optioneel met antibacteriële bescherming,
- grondplaat uit roestvrij staal, grondstof nº 1.4301 (A2, AISI 304),
- belastbaarheid: max. 100 kg volgens ISO 17966:2016, statisch geatest tot 150 kg,
- normconforme afdichting van de boorgaten (DIN 18534-1) in combinatie met NORMBAU montagesets 7470 ...,
- geproduceerd in overeenstemming met Verordening (EU) 2017/745 betreffende medische hulpmiddelen,
- lengte 850 mm overeenkomstig DIN 18040-1/2, ÖNORM B1600,
- TÜV produktcontrole certificaat.

ⓘ De montageset moet aan de hand van het type muur worden bepaald en afzonderlijk worden besteld, zie hoofdstuk 🛠.

Zender 0449010, op later tijdstip monteerbaar.

Meer informatie over het product is te vinden in de montage handleiding, die beschikbaar is op **www.extranet.normbau.de** en kan worden gedownload.

Verso Care Barre d'appui rabattable vario, amovible

- longueur 600, 725, 850 et 900 mm,
- Ø 34 mm,
- surface ultra brillante en polyamide,
- disponible en couleur rouge-blanc (912),
- faible encombrement grâce à sa forme compacte,
- fixation invisible,
- réversible gauche/droite,
- avec noyau continu en acier anti-corrosif,
- système à palier lisse robuste et sans entretien,
- avec frein réglable,
- montage/démontage simple et rapide, la barre d'appui s'accroche sur la platine de fixation,
- un porte-rouleau 0449 120, en option avec protection antibactérienne, peut être adapté ultérieurement,
- platine de fixation en inox, qualité nº 1.4301 (A2-AISI 304),
- capacité de charge : max. 100 kg selon ISO 17966:2016, testé statiquement jusqu'à 150 kg,
- etanchéification des points de perçage conformément aux normes (DIN 18534-1) en combinaison avec les kits de fixation NORMBAU 7470 ...,
- production conforme au règlement (EU) 2017/745 relatif aux dispositifs médicaux,
- longueur 850 mm selon DIN 18040-1/2, ÖNORM B1600,
- produit certifié TÜV PRODUCT SERVICE.

ⓘ Le matériel de fixation doit être défini sur le chantier et adapté selon la configuration et la nature de la cloison. Les kits de fixation sont à commander séparément, voir 🛠.

Télécommande 0449010 adaptable.

Vous trouverez des informations plus détaillées sur ce produit dans la notice de montage à télécharger sous **www.extranet.normbau.de**.

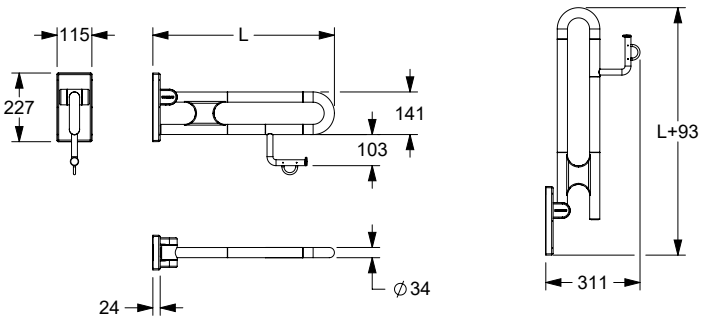

Bestelling Nr : Verso Care Opklapbare muursteun vario, met of zonder grondplaat, met/zonder toilet rol houder

Codes articles Verso Care Barre d'appui rabattable vario, avec ou sans platine de fixation, avec ou sans porte-rouleau

PG 3800	**met** grondplaat avec platine de fixation				**zonder** grondplaat sans platine de fixation			
	L = 600 mm		**L = 725 mm**		**L = 850 mm**		**L = 900 mm**	
	met Gronplaat **avec** platine de fixation	**zonder** Gronplaat **sans** platine de fixation	**met** Gronplaat **avec** platine de fixation	**zonder** Gronplaat **sans** platine de fixation	**met** Gronplaat **avec** platine de fixation	**zonder** Gronplaat **sans** platine de fixation	**met** Gronplaat **avec** platine de fixation	**zonder** Gronplaat **sans** platine de fixation
Opklapbare muursteun Barre d'appui rabattable	**3500 410** 394,00 €	**3500 420** 363,00 €	**3500 430** 410,00 €	**3500 440** 379,00 €	**3500 450** 439,00 €	**3500 460** 407,00 €	**3500 470** 453,00 €	**3500 480** 422,00 €

Verso Care Steungreep
Verso Care Poignée de maintien coudée

a1 / mm	a2 / mm	a3 / mm		Antibac	Code	PG 3800
300		300	☜		**3500 150**	191,00 €
300		300	☞		**3500 151**	191,00 €
400		400	☜		**3500 152**	199,00 €
400		400	☞		**3500 159**	199,00 €

Verso Care Steungreep

- 300 x 300, 400 x 400 mm, 90°, Ø 34 mm,
- met 3 bevestigingspunten
- hoogglans oppervlak van polyamide,
- verkrijgbaar in de kleur rood-wit (912),
- ergonomisch en aantrekkelijk ontwerp,
- met corrosie beschermde doorlopende stalen kern,
- vlakke wandhouder voor eenpuntsbevestiging met blinde schroefverbinding
- max. toelaatbare belasting : 175 kg,
- geproduceerd in overeenstemming met Verordening (EU) 2017/745 betreffende medische hulpmiddelen,
- met afdichtingselementen voor normconforme afdichting van de boorgaten (DIN 18534-1),
- voldoet aan de vereisten van DIN 18040,
- Levering met edelstaal schroeven met zeskantkop Ø 6 x 100 mm volgens DIN 571 en pluggen voor massieve wanden,
- tolerantiecompensatie van 3 mm (= ± 1,5 mm) voor eenvoudige en veilige montage.

ⓘ Kan achteraf worden uitgebreid met toilet rol houder 0449 120, optioneel met antibacteriële bescherming.

Verso Care Poignée de maintien coudée

- 300 x 300, 400 x 400 mm, 90°, Ø 34 mm,
- avec trois points de fixation,
- surface ultra brillante en polyamide,
- disponible en couleur rouge-blanc (912),
- design ergonomique et esthétique
- avec noyau continu en acier anti-corrosif,
- support mural plat pour une fixation monopoint invisible,
- charge maximale 175 kg,
- production conforme au règlement (EU) 2017/745 relatif aux dispositifs médicaux,
- avec des éléments d'étanchéité permet d'étanchéifier les points de perçage conformément aux normes (DIN 18534-1),
- conforme aux exigences de la norme DIN 18040,
- livraison avec vis à tête hexagonale en acier inox Ø 6 x 100 mm selon DIN 571 et chevilles pour matériaux de construction pleins,
- Compensation de tolérance 3 mm (= ± 1,5 mm) pour un montage facile et sûr.

ⓘ Peut être équipée d'un porte-rouleau 0449 120, avec protection antibactérienne en option.

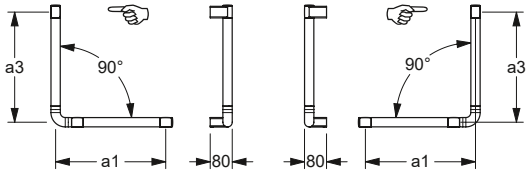

Verso Care Steungreep
Verso Care Poignée de maintien coudée

a1 / mm	a2 / mm	a3 / mm		Antibac	Code	PG 3800
400		750	☞		**3500 153**	223,00 €
400		750	☜		**3500 154**	223,00 €
500		750	☞		**3500 155**	233,00 €
500		750	☜		**3500 156**	233,00 €
500		950	☞		**3500 157**	254,00 €
500		950	☜		**3500 158**	254,00 €

Verso Care Steungreep

- 400 x 750, 500 x 750, 500 x 950 mm, 90°, Ø 34 mm,
- met 3 bevestigingspunten,
- hoogglans oppervlak van polyamide,
- verkrijgbaar in de kleur rood-wit (912),
- ergonomisch en aantrekkelijk ontwerp,
- met corrosie beschermde doorlopende stalen kern,
- vlakke wandhouder voor eenpuntsbevestiging met blinde schroefverbinding,
- max. toelaatbare belasting : 175 kg,
- geproduceerd in overeenstemming met Verordening (EU) 2017/745 betreffende medische hulpmiddelen,
- met afdichtingselementen voor normconforme afdichting van de boorgaten (DIN 18534-1),
- voldoet aan de vereisten van DIN 18040,
- Levering met edelstaal schroeven met zeskantkop Ø 6 x 100 mm volgens DIN 571 en pluggen voor massieve wanden,
- tolerantiecompensatie van 3 mm (= ± 1,5 mm) voor eenvoudige en veilige montage.

ⓘ Kan achteraf worden uitgebreid met toilet rol houder 0449 120, optioneel met antibacteriële bescherming.

Verso Care Poignée de maintien coudée

- 400 x 750, 500 x 750, 500 x 950 mm, 90°, Ø 34 mm,
- avec trois points de fixation,
- surface ultra brillante en polyamide,
- disponible en couleur rouge-blanc (912),
- design ergonomique et esthétique,
- avec noyau continu en acier anti-corrosif,
- support mural plat pour une fixation monopoint invisible,
- charge maximale 175 kg,
- production conforme au règlement (EU) 2017/745 relatif aux dispositifs médicaux,
- avec des éléments d'étanchéité permet d'étanchéifier les points de perçage conformément aux normes (DIN 18534-1),
- conforme aux exigences de la norme DIN 18040,
- livraison avec vis à tête hexagonale en acier inox Ø 6 x 100 mm selon DIN 571 et chevilles pour matériaux de construction pleins,
- Compensation de tolérance 3 mm (= ± 1,5 mm) pour un montage facile et sûr.

ⓘ Peut être équipée d'un porte-rouleau 0449 120, avec protection antibactérienne en option.

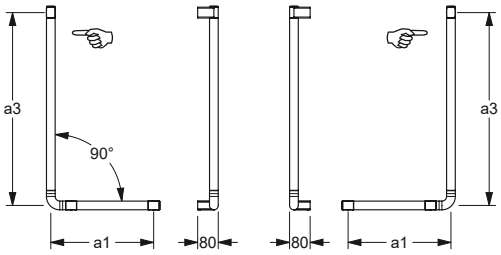

linkse (☜) uitvoering / rechtse (☞) uitvoering, beschrijving zie pag. 474
Version gauche (☜) / Version droite (☞), descriptif voir page 474

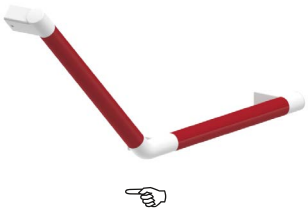

Verso Care Steungreep
Verso Care Poignée de maintien

a1 / mm	a2 / mm	a3 / mm		Antibac	Code	PG 3800
350		350	☞		**3500 201**	212,00 €
350		350	☜		**3500 211**	212,00 €
400		400	☞		**3500 202**	214,00 €
400		400	☜		**3500 212**	214,00 €

Verso Care Steungreep

- 350 x 350, 400 x 400 mm, 135°, Ø 34 mm,
- met 3 bevestigingspunten,
- hoogglans oppervlak van polyamide,
- verkrijgbaar in de kleur rood-wit (912),
- ergonomisch en aantrekkelijk ontwerp,
- met corrosie beschermde doorlopende stalen kern,
- vlakke wandhouder voor eenpuntsbevestiging met blinde schroefverbinding,
- max. toelaatbare belasting : 175 kg,
- geproduceerd in overeenstemming met Verordening (EU) 2017/745 betreffende medische hulpmiddelen,
- met afdichtingselementen voor normconforme afdichting van de boorgaten (DIN 18534-1),
- voldoet aan de vereisten van DIN 18040,
- Levering met edelstaal schroeven met zeskantkop Ø 6 x 100 mm volgens DIN 571 en pluggen voor massieve wanden,
- tolerantiecompensatie van 3 mm (= ± 1,5 mm) voor eenvoudige en veilige montage.

ⓘ Kan achteraf worden uitgebreid met toilet rol houder 0449 120, optioneel met antibacteriële bescherming.

Verso Care Poignée de maintien coudée

- 350 x 350, 400 x 400 mm, 135°, Ø 34 mm,
- avec trois points de fixation,
- surface ultra brillante en polyamide,
- disponible en couleur rouge-blanc (912),
- design ergonomique et esthétique,
- avec noyau continu en acier anti-corrosif,
- support mural plat pour une fixation monopoint invisible,
- charge maximale 175 kg,
- production conforme au règlement (EU) 2017/745 relatif aux dispositifs médicaux,
- avec des éléments d'étanchéité permet d'étanchéifier les points de perçage conformément aux normes (DIN 18534-1),
- conforme aux exigences de la norme DIN 18040,
- livraison avec vis à tête hexagonale en acier inox Ø 6 x 100 mm selon DIN 571 et chevilles pour matériaux de construction pleins,
- Compensation de tolérance 3 mm (= ± 1,5 mm) pour un montage facile et sûr.

ⓘ Peut être équipée d'un porte-rouleau 0449 120, avec protection antibactérienne en option.

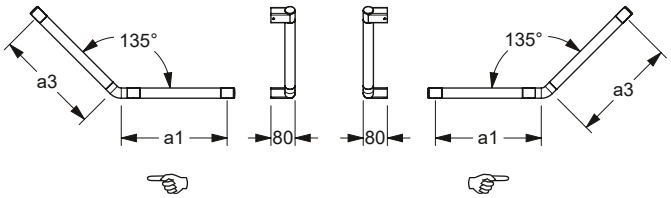

Verso Care Steungreep
Verso Care Poignée de maintien

a1 / mm	a2 / mm	a3 / mm		Antibac	Code	PG 3800
500		300	☞		**3500 203**	216,00 €
500		300	☜		**3500 204**	216,00 €
600		350	☞		**3500 205**	218,00 €
600		350	☜		**3500 206**	218,00 €

Verso Care Steungreep

- 500 x 300, 600 x 350 mm, 135°, Ø 34 mm,
- met 3 bevestigingspunten
- hoogglans oppervlak van polyamide,
- verkrijgbaar in de kleur rood-wit (912),
- ergonomisch en aantrekkelijk ontwerp,
- met corrosie beschermde doorlopende stalen kern,
- vlakke wandhouder voor eenpuntsbevestiging met blinde schroefverbinding
- max. toelaatbare belasting : 175 kg,
- geproduceerd in overeenstemming met Verordening (EU) 2017/745 betreffende medische hulpmiddelen,
- met afdichtingselementen voor normconforme afdichting van de boorgaten (DIN 18534-1),
- voldoet aan de vereisten van DIN 18040,
- Levering met edelstaal schroeven met zeskantkop Ø 6 x 100 mm volgens DIN 571 en pluggen voor massieve wanden,
- tolerantiecompensatie van 3 mm (= ± 1,5 mm) voor eenvoudige en veilige montage.

ⓘ Kan achteraf worden uitgebreid met toilet rol houder 0449 120, optioneel met antibacteriële bescherming.

Verso Care Poignée de maintien coudée

- 500 x 300, 600 x 350 mm, 135°, Ø 34 mm,
- avec trois points de fixation,
- surface ultra brillante en polyamide,
- disponible en couleur rouge-blanc (912),
- design ergonomique et esthétique
- avec noyau continu en acier anti-corrosif,
- support mural plat pour une fixation monopoint invisible,
- charge maximale 175 kg,
- production conforme au règlement (EU) 2017/745 relatif aux dispositifs médicaux,
- avec des éléments d'étanchéité permet d'étanchéifier les points de perçage conformément aux normes (DIN 18534-1),
- conforme aux exigences de la norme DIN 18040,
- livraison avec vis à tête hexagonale en acier inox Ø 6 x 100 mm selon DIN 571 et chevilles pour matériaux de construction pleins,
- Compensation de tolérance 3 mm (= ± 1,5 mm) pour un montage facile et sûr.

ⓘ Peut être équipée d'un porte-rouleau 0449 120, avec protection antibactérienne en option.

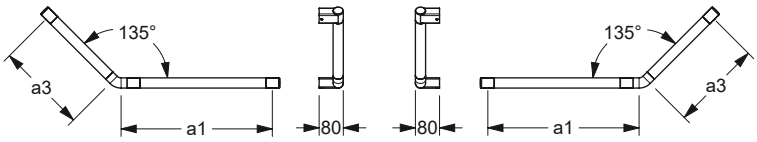

MD

Verso Care Steungreep
Verso Care Poignée de maintien

a1 / mm	a2 / mm	a3 / mm		Antibac	Code	PG 3800
300					**3500 101**	92,50 €
400					**3500 102**	106,00 €
600					**3500 103**	116,00 €
800					**3500 104**	128,00 €
1000*					**3500 106**	136,00 €

Verso Care Steungreep

- asmaat (a) 300, 400, 600, 800, 1000 mm, Ø 34 mm,
- met 2 bevestigingspunten,
- hoogglans oppervlak van polyamide,
- verkrijgbaar in de kleur rood-wit (912),
- ergonomisch en aantrekkelijk ontwerp,
- met corrosie beschermde doorlopende stalen kern,
- vlakke wandhouder voor eenpuntsbevestiging met blinde schroefverbinding,
- max. toelaatbare belasting : 175 kg,
- geproduceerd in overeenstemming met Verordening (EU) 2017/745 betreffende medische hulpmiddelen,
- met afdichtingselementen voor normconforme afdichting van de boorgaten (DIN 18534-1),
- geschikt om afneembaar zitje 0847 710/...910/...714/...914/...719/...919, 8750... vanaf a = 300 mm, 0300..., 0844..., 0847 110/...114 vanaf a = 600 mm, in te hangen,
- voldoet aan de vereisten van DIN 18040,
- Levering met edelstaal schroeven met zeskantkop Ø 6 x 100 mm volgens DIN571 en pluggen voor massieve wanden,
- tolerantiecompensatie van 3 mm (= ± 1,5 mm) voor eenvoudige en veilige montage.

* Max. toelaatbare belasting : 125 kg, niet geschikt voor hangzitje.

Verso Care Poignée de maintien

- entraxe (a) 300, 400, 600, 800, 1000 mm, Ø 34 mm,
- avec deux points de fixation,
- surface ultra brillante en polyamide,
- disponible en couleur rouge-blanc (912),
- design ergonomique et esthétique,
- avec noyau continu en acier anti-corrosif,
- support mural plat pour une fixation monopoint invisible,
- charge maximale 175 kg,
- production conforme au règlement (EU) 2017/745 relatif aux dispositifs médicaux,
- avec des éléments d'étanchéité permet d'étanchéifier les points de perçage conformément aux normes (DIN 18534-1),
- convient pour accrocher un siège de douche à suspendre 0847 710/...910/...714/...914/...719/...919, 8750... à partir de a = 300 mm, 0300..., 0844..., 0847 110/...114 à partir de a = 600 mm,
- conforme aux exigences de la norme DIN 18040,
- livraison avec vis à tête hexagonale en acier inox Ø 6 x 100 mm selon DIN571 et chevilles pour matériaux de construction pleins,
- Compensation de tolérance 3 mm (= ± 1,5 mm) pour un montage facile et sûr.

* Charge maximale 125 kg, pas compatible avec les sièges de douche à suspendre.

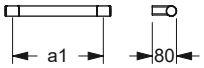

MD

Verso Care Steungreep
Verso Care Poignée de maintien

a1 / mm	a2 / mm	a3 / mm		Antibac	Code	PG 3800
1000					**3500 105**	164,00 €

Verso Care Steungreep

- asmaat (a) 1000 mm, Ø 34 mm,
- met 3 bevestigingspunten
- hoogglans oppervlak van polyamide,
- verkrijgbaar in de kleur rood-wit (912),
- ergonomisch en aantrekkelijk ontwerp,
- met corrosie beschermde doorlopende stalen kern,
- vlakke wandhouder voor eenpuntsbevestiging met blinde schroefverbinding
- max. toelaatbare belasting : 175 kg,
- geproduceerd in overeenstemming met Verordening (EU) 2017/745 betreffende medische hulpmiddelen,
- met afdichtingselementen voor normconforme afdichting van de boorgaten (DIN 18534-1),
- geschikt om afneembaar zitje 0300 ..., 0844 ..., 0847 ..., 8750...,
- voldoet aan de vereisten van DIN 18040,
- Levering met edelstaal schroeven met zeskantkop Ø 6 x 100 mm volgens DIN571 en pluggen voor massieve wanden,
- tolerantiecompensatie van 3 mm (= ± 1,5 mm) voor eenvoudige en veilige montage.

Verso Care Poignée de maintien

- entraxe (a) 1000 mm, Ø 34 mm,
- avec trois points de fixation,
- surface ultra brillante en polyamide,
- disponible en couleur rouge-blanc (912),
- design ergonomique et esthétique
- avec noyau continu en acier anti-corrosif,
- support mural plat pour une fixation monopoint invisible,
- charge maximale 175 kg,
- production conforme au règlement (EU) 2017/745 relatif aux dispositifs médicaux,
- avec des éléments d'étanchéité permet d'étanchéifier les points de perçage conformément aux normes (DIN 18534-1),
- convient pour accrocher un siège de douche à suspendre 0300 ..., 0844 ..., 0847 ..., 8750...,
- conforme aux exigences de la norme DIN 18040,
- livraison avec vis à tête hexagonale en acier inox Ø 6 x 100 mm selon DIN571 et chevilles pour matériaux de construction pleins,
- Compensation de tolérance 3 mm (= ± 1,5 mm) pour un montage facile et sûr.

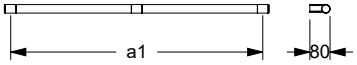

Verso care Steungreep
Verso Care Main courante de maintien

a1 / mm	a2 / mm	a3 / mm		Antibac	Code	PG 3800
750	750				**3500 303**	310,00 €
1000	1000				**3500 306**	385,00 €

Verso Care Steungreep in hoekvorm

- 750 x 750 mm, 1000 x 1000 mm, Ø 34 mm,
- met 4 bevestigingspunten,
- hoogglans oppervlak van polyamide,
- verkrijgbaar in de kleur rood-wit (912),
- ergonomisch en aantrekkelijk ontwerp,
- met corrosie beschermde doorlopende stalen kern,
- vlakke wandhouder voor eenpuntsbevestiging met blinde schroefverbinding,
- max. toelaatbare belasting : 175 kg,
- geproduceerd in overeenstemming met Verordening (EU) 2017/745 betreffende medische hulpmiddelen,
- met afdichtingselementen voor normconforme afdichting van de boorgaten (DIN 18534-1),
- geschikt om afneembaar zitje 0300 ..., 0844 ..., 0847 ..., 8750...,
- voldoet aan de vereisten van DIN 18040,
- Levering met edelstaal schroeven met zeskantkop Ø 6 x 100 mm volgens DIN571 en pluggen voor massieve wanden,
- tolerantiecompensatie van 3 mm (= ± 1,5 mm) voor eenvoudige en veilige montage.

Verso Care Main courante de maintien

- 750 x 750, 1000 x 1000 mm, Ø 34 mm,
- avec trois points de fixation,
- surface ultra brillante en polyamide,
- disponible en couleur rouge-blanc (912),
- design ergonomique et esthétique,
- avec noyau continu en acier anti-corrosif,
- support mural plat pour une fixation monopoint invisible,
- charge maximale 175 kg,
- production conforme au règlement (EU) 2017/745 relatif aux dispositifs médicaux,
- avec des éléments d'étanchéité permet d'étanchéifier les points de perçage conformément aux normes (DIN 18534-1),
- convient pour accrocher un siège de douche à suspendre 0300 ..., 0844 ..., 0847 ..., 8750...,
- conforme aux exigences de la norme DIN 18040,
- livraison avec vis à tête hexagonale en acier inox Ø 6 x 100 mm selon DIN571 et chevilles pour matériaux de construction pleins,
- Compensation de tolérance 3 mm (= ± 1,5 mm) pour un montage facile et sûr.

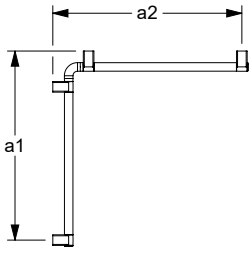

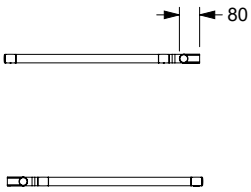

Verso care Steungreep
Verso Care Main courante de maintien

a1 / mm	a2 / mm	a3 / mm		Antibac	Code	PG 3800
500	750				**3500 302**	229,00 €
750	500				**3500 301**	229,00 €
750	1000				**3500 305**	348,00 €
1000	750				**3500 304**	348,00 €

Verso Care Steungreep in hoekvorm

- 500 x 750, 750 x 500, 750 x 1000, 1000 x 750 mm, Ø 34 mm,
- met 4 bevestigingspunten
- hoogglans oppervlak van polyamide,
- verkrijgbaar in de kleur rood-wit (912),
- ergonomisch en aantrekkelijk ontwerp,
- met corrosie beschermde doorlopende stalen kern,
- vlakke wandhouder voor eenpuntsbevestiging met blinde schroefverbinding
- max. toelaatbare belasting : 175 kg,
- geproduceerd in overeenstemming met Verordening (EU) 2017/745 betreffende medische hulpmiddelen,
- met afdichtingselementen voor normconforme afdichting van de boorgaten (DIN 18534-1),
- geschikt om afneembaar zitje 0847 710/...910/...714/...719/...914/...919, 8750 ... vanaf a = 500 mm, 0300 ..., 0844 ..., 0847 110/...114 vanaf a = 750 mm, in te hangen,
- voldoet aan de vereisten van DIN 18040,
- Levering met edelstaal schroeven met zeskantkop Ø 6 x 100 mm volgens DIN571 en pluggen voor massieve wanden,
- tolerantiecompensatie van 3 mm (= ± 1,5 mm) voor eenvoudige en veilige montage.

Verso Care Main courante de maintien

- 500 x 750, 750 x 500, 750 x 1000, 750 x 1000 mm, Ø 34 mm,
- avec quatre points de fixation,
- surface ultra brillante en polyamide,
- disponible en couleur rouge-blanc (912),
- design ergonomique et esthétique
- avec noyau continu en acier anti-corrosif,
- support mural plat pour une fixation monopoint invisible,
- charge maximale 175 kg,
- production conforme au règlement (EU) 2017/745 relatif aux dispositifs médicaux,
- avec des éléments d'étanchéité permet d'étanchéifier les points de perçage conformément aux normes (DIN 18534-1),
- convient pour accrocher un siège de douche à suspendre 0847 710/...910/...714/...719/...914/...919, 8750 ... à partir de a = 500 mm, 0300 ..., 0844 ..., 0847 110/...114 à partir de a = 750 mm,
- conforme aux exigences de la norme DIN 18040,
- livraison avec vis à tête hexagonale en acier inox Ø 6 x 100 mm selon DIN571 et chevilles pour matériaux de construction pleins,
- Compensation de tolérance 3 mm (= ± 1,5 mm) pour un montage facile et sûr.

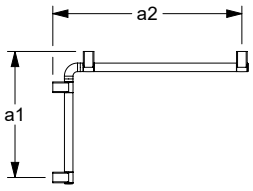

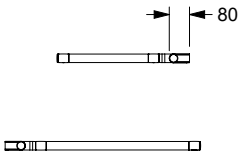

Verso Care Douche glijstang
Verso Care Barre avec support douchette

a1 / mm	a2 / mm	a3 / mm		Antibac	Code	PG 3800
		600			**3501 211**	166,00 €
		900			**3501 213**	190,00 €
		1200			**3501 215**	216,00 €

Verso Care douchehouderstang

- afmeting (a): 600, 900, 1200 mm, Ø 34 mm,
- 2 bevestigingspunten,
- hoogglans oppervlak van polyamide,
- verkrijgbaar in de kleur rood-wit (912),
- ergonomisch en aantrekkelijk ontwerp,
- met corrosie beschermde doorlopende stalen kern,
- vlakke wandhouder voor eenpuntsbevestiging met blinde schroefverbinding,
- met douchehouder 3501220,
- traploze hoogte- en hoekverstelling, onderhoudsvrij, zijdelings gemonteerde bedieningshendel voor bediening met één hand door draaiende beweging, montageconus geschikt voor verschillende handdouches
- max. toelaatbare belasting : 125 kg,
- geproduceerd in overeenstemming met Verordening (EU) 2017/745 betreffende medische hulpmiddelen,
- met afdichtingselementen voor normconforme afdichting van de boorgaten (DIN 18534-1),
- voldoet aan de vereisten van DIN 18040,
- Levering met edelstaal schroeven met zeskantkop Ø 6 x 100 mm volgens DIN 571 en pluggen voor massieve wanden,
- tolerantiecompensatie van 3 mm (= ± 1,5 mm) voor eenvoudige en veilige montage.

Verso Care Barre avec support de douchette

- entraxe (a) 600, 900, 1200 mm, Ø 34 mm,
- avec deux points de fixation,
- surface ultra brillante en polyamide,
- disponible en couleur rouge-blanc (912),
- design ergonomique et esthétique,
- avec noyau continu en acier anti-corrosif,
- support mural plat pour une fixation monopoint invisible,
- avec support de douchette 3501 220,
- hauteur et inclinaison réglables en continu, sans entretien, serrage avec ajustement automatique, levier de commande latéral s'actionnant d'une seule main par rotation, support adapté aux modèles de douchette courants,
- charge maximale 125 kg,
- production conforme au règlement (EU) 2017/745 relatif aux dispositifs médicaux,
- avec des éléments d'étanchéité permet d'étanchéifier les points de perçage conformément aux normes (DIN 18534-1),
- conforme aux exigences de la norme DIN 18040,
- livraison avec vis à tête hexagonale en acier inox Ø 6 x 100 mm selon DIN 571 et chevilles pour matériaux de construction pleins,
- Compensation de tolérance 3 mm (= ± 1,5 mm) pour un montage facile et sûr.

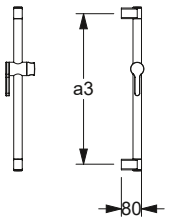

Verso Care Douchekophouder
Verso Care Support de douchette

	Code	PG 3800
53 x 115 mm	**3501 220**	58,50 €

Douchekophouder

- 115 x 53 x 113 mm,
- hoogglans oppervlak van polyamide,
- verkrijgbaar in de kleur rood (012),
- ergonomisch en aantrekkelijk ontwerp,
- zijdelings gemonteerde bedieningshendel voor bediening met één hand door draaiende beweging,
- traploze hoogte- en hoekverstelling,
- onderhoudsvrij,
- douchekophouder geschikt voor verschillende douchekoppen, multifunctionele zijdelingse haak.

Support de douchette

- 115 x 53 x 133 mm,
- surface ultra brillante en polyamide,
- disponible en couleur rouge (012),
- design ergonomique et esthétique,
- levier de commande latéral s'actionnant d'une seule main par rotation,
- hauteur et inclinaison réglables en continu,
- sans entretien,
- s'adapte aux modèles de douchette courants.

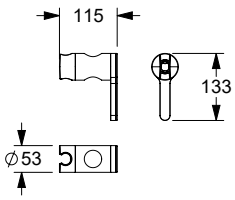

Verso Care Steungreep met douche glijstang

- 400 x 1100, 450 x 1100, 500 x 1200, 700 x 1200 mm, Ø 34 mm, met 3 bevestigingspunten,
- hoogglans oppervlak van polyamide,
- verkrijgbaar in de kleur rood-wit (912),
- ergonomisch en aantrekkelijk ontwerp,
- met corrosie beschermde doorlopende stalen kern,
- vlakke wandhouder voor eenpuntsbevestiging met blinde schroefverbinding,
- met douchehouder 3501220,
- traploze hoogte- en hoekverstelling, onderhoudsvrij, zijdelings gemonteerde bedieningshendel voor bediening met één hand door draaiende beweging, montageconus geschikt voor verschillende handdouches,
- max. toelaatbare belasting : 125 kg,
- geproduceerd in overeenstemming met Verordening (EU) 2017/745 betreffende medische hulpmiddelen,
- met afdichtingselementen voor normconforme afdichting van de boorgaten (DIN 18534-1),
- geschikt om afneembaar zitje 0847 710/...910/...714/...914/...719/...919, 8750... vanaf a = 400 mm, 0300..., 0844..., 0847 110/...114 vanaf a = 700 mm, in te hangen,
- voldoet aan de vereisten van DIN 18040,
- Levering met edelstaal schroeven met zeskantkop Ø 6 x 100 mm volgens DIN 571 en pluggen voor massieve wanden,
- tolerantiecompensatie van 3 mm (= ± 1,5 mm) voor eenvoudige en veilige montage.

Verso Care Poignée de sécurité avec support de douchette

- 400 x 1100, 450 x 1100, 500 x 1200, 700 x 1200 mm, Ø 34 mm,
- avec quatre points de fixation,
- surface ultra brillante en polyamide,
- disponible en couleur rouge-blanc (912),
- design ergonomique et esthétique,
- avec noyau continu en acier anti-corrosif,
- support mural plat pour une fixation monopoint invisible,
- avec support de douchette 3501 220,
- hauteur et inclinaison réglables en continu, sans entretien, serrage avec ajustement automatique, levier de commande latéral s'actionnant d'une seule main par rotation, support adapté aux modèles de douchette courants,
- charge maximale 125 kg,
- production conforme au règlement (EU) 2017/745 relatif aux dispositifs médicaux,
- avec des éléments d'étanchéité permet d'étanchéifier les points de perçage conformément aux normes (DIN 18534-1),
- convient pour accrocher un siège de douche à suspendre 0847 710/...910/...714/...914/...719/...919, 8750... à partir de a = 400 mm, 0300..., 0844..., 0847 110/...114 à partir de a = 700 mm,
- conforme aux exigences de la norme DIN 18040,
- livraison avec vis à tête hexagonale en acier inox Ø 6 x 100 mm selon DIN 571 et chevilles pour matériaux de construction pleins,
- Compensation de tolérance 3 mm (= ± 1,5 mm) pour un montage facile et sûr.

Verso Care Steungreep
Verso Care Poignée de sécurité

a1 / mm	a2 / mm	a3 / mm		Antibac	Code	PG 3800
400		1100	☞		**3500 251**	355,00 €
400		1100	☜		**3500 252**	355,00 €
450		1100	☞		**3500 253**	358,00 €
450		1100	☜		**3500 254**	358,00 €
500		1200	☞		**3500 255**	358,00 €
500		1200	☜		**3500 256**	358,00 €
700		1200	☞		**3500 257**	390,00 €
700		1200	☜		**3500 258**	390,00 €

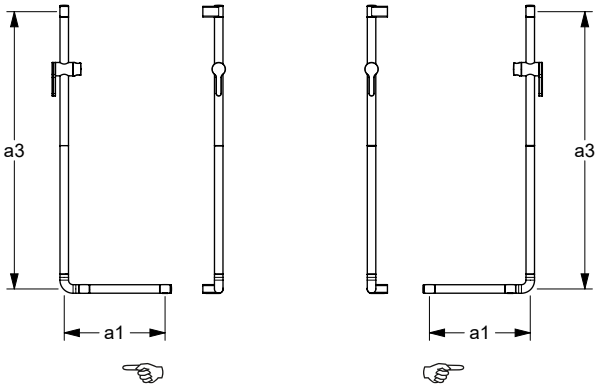

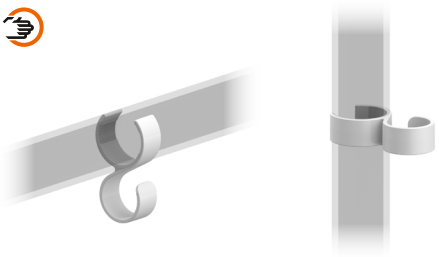

Haak, achteraf monteerbaar / Doucheslanggeleider

- 64 x 36 mm,
- gemaakt uit nylon, optionele permanente bescherming tegen bacteriën, meer onder hoofdstuk informatie,
- verkrijgbaar in de Nylon-kleuren,
- om aan de douchehandgreep en glijstang Ø 30-34 mm te hangen,
- met rubberen inzetstukken om wegglijden te voorkomen,
- dient als haak aan steungrepen of voor het geleiden van de doucheslang op de glijstang.

Patère, montage ultérieur / Guide pour flexible de douche

- 64 x 36 mm,
- en nylon, en option avec protection antibactérienne intégrée, voir chapitre information,
- coloris : voir palette de teintes Nylon,
- à accrocher sur les mains courantes de douche et les w de support de douchette Ø 30-34 mm,
- avec inserts en caoutchouc pour éviter de glisser,
- sert de patère sur les mains courantes ou pour guider le flexible de douche sur la barre de support de douche.

Haak / Doucheslanggeleider	Code	PG 1500
Patère / Guide pour flexible de douche		
64 x 36 mm	**0925 391**	14,00 €
64 x 36 mm, Antibac	**4925 391**	14,50 €

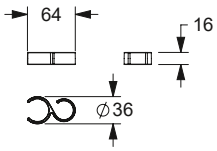

Verso Care Steungreep
Verso Care Main courante de douche

a1 / mm	a2 / mm	a3 / mm		Antibac	Code	PG 3800
	1000	1100			**3500 108**	367,00 €
	1000	1200			**3500 109**	367,00 €

Verso Care Steungreep met douche glijstang

- 1000 x 1100 mm, Ø 34 mm, 1000 x 1200 mm, Ø 34 mm,
- met 3 bevestigingspunten,
- hoogglans oppervlak van polyamide,
- verkrijgbaar in de kleur rood-wit (912),
- ergonomisch en aantrekkelijk ontwerp,
- met corrosie beschermde doorlopende stalen kern,
- vlakke wandhouder voor eenpuntsbevestiging met blinde schroefverbinding
- met douchehouder 3501220,
- traploze hoogte- en hoekverstelling, onderhoudsvrij, zijdelings gemonteerde bedieningshendel voor bediening met één hand door draaiende beweging, montageconus geschikt voor verschillende handdouches,
- max. toelaatbare belasting : 175 kg,
- geproduceerd in overeenstemming met Verordening (EU) 2017/745 betreffende medische hulpmiddelen,
- met afdichtingselementen voor normconforme afdichting van de boorgaten (DIN 18534-1),
- geschikt om afneembaar zitje 0300 ..., 0844 ..., 0847 ..., 8750...,
- voldoet aan de vereisten van DIN 18040,
- Levering met edelstaal schroeven met zeskantkop Ø 6 x 100 mm volgens DIN 571 en pluggen voor massieve wanden,
- tolerantiecompensatie van 3 mm (= ± 1,5 mm) voor eenvoudige en veilige montage.

Verso Care Main courante avec barre support de douchette à position réglable

- 1000 x 1100 mm, Ø 34 mm, 1000 x 1200 mm, Ø 34 mm,
- avec trois points de fixation,
- surface ultra brillante en polyamide,
- disponible en couleur rouge-blanc (912),
- design ergonomique et esthétique
- avec noyau continu en acier anti-corrosif,
- support mural plat pour une fixation monopoint invisible,
- barre verticale à position réglable avec support de douchette 3501 220,
- hauteur et inclinaison réglables en continu, sans entretien, serrage avec ajustement automatique, levier de commande latéral s'actionnant d'une seule main par rotation, support adapté aux modèles de douchette courants,
- charge maximale 175 kg,
- production conforme au règlement (EU) 2017/745 relatif aux dispositifs médicaux,
- avec des éléments d'étanchéité permet d'étanchéifier les points de perçage conformément aux normes (DIN 18534-1),
- convient pour accrocher un siège de douche à suspendre 0300 ..., 0844 ..., 0847 ..., 8750...,
- conforme aux exigences de la norme DIN 18040,
- livraison avec vis à tête hexagonale en acier inox Ø 6 x 100 mm selon DIN 571 et chevilles pour matériaux de construction pleins,
- Compensation de tolérance 3 mm (= ± 1,5 mm) pour un montage facile et sûr.

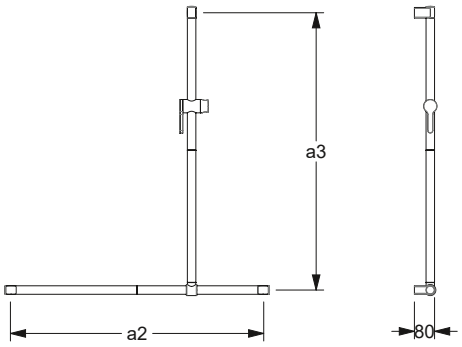

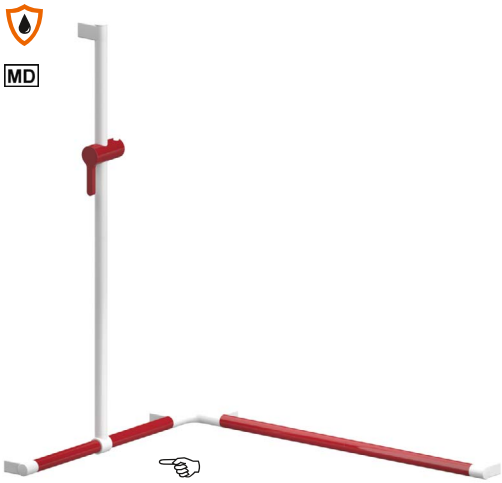

Verso Care Steungreep
Verso Care Main courante de douche

a1 / mm	a2 / mm	a3 / mm		Antibac	Code	PG 3800
750	750	1100	☞		**3500 351**	443,00 €
750	750	1100	☜		**3500 352**	443,00 €
950	950	1100	☞		**3500 353**	505,00 €
950	950	1100	☜		**3500 354**	505,00 €
1000	750	1100	☞		**3500 355**	474,00 €
1000	750	1100	☜		**3500 356**	474,00 €
750	1000	1100	☞		**3500 357**	474,00 €
750	1000	1100	☜		**3500 358**	474,00 €

a1 / mm	a2 / mm	a3 / mm		Antibac	Code	PG 3800
750	750	1200	☞		**3500 371**	443,00 €
750	750	1200	☜		**3500 372**	443,00 €
950	950	1200	☞		**3500 373**	505,00 €
950	950	1200	☜		**3500 374**	505,00 €
1000	750	1200	☞		**3500 375**	474,00 €
1000	750	1200	☜		**3500 376**	474,00 €
750	1000	1200	☞		**3500 377**	474,00 €
750	1000	1200	☜		**3500 378**	474,00 €

Verso Care Steungreep in hoekvorm met douche glijstang

- 750 x 750 x 1100 mm, Ø 34 mm,
  950 x 950 x 1100 mm, Ø 34 mm,
  750 x 1000 x 1100 mm, Ø 34 mm,
  1000 x 750 x 1100 mm, Ø 34 mm,
  750 x 750 x 1200 mm, Ø 34 mm,
  950 x 950 x 1200 mm, Ø 34 mm,
  750 x 1000 x 1200 mm, Ø 34 mm,
  1000 x 750 x 1200 mm, Ø 34 mm,
- met 5 bevestigingspunten,
- hoogglans oppervlak van polyamide,
- verkrijgbaar in de kleur rood-wit (912),
- ergonomisch en aantrekkelijk ontwerp,
- met corrosie beschermde doorlopende stalen kern,
- vlakke wandhouder voor eenpuntsbevestiging met blinde schroefverbinding
- met douchehouder 3501220,
- traploze hoogte- en hoekverstelling, onderhoudsvrij, zijdelings gemonteerde bedieningshendel voor bediening met één hand door draaiende beweging, montageconus geschikt voor verschillende handdouches,
- max. toelaatbare belasting : 175 kg,
- geproduceerd in overeenstemming met Verordening (EU) 2017/745 betreffende medische hulpmiddelen,
- met afdichtingselementen voor normconforme afdichting van de boorgaten (DIN 18534-1),
- geschikt om afneembaar zitje 0300 ..., 0844 ..., 0847 ..., 8750...,
- voldoet aan de vereisten van DIN 18040,
- Levering met edelstaal schroeven met zeskantkop Ø 6 x 100 mm volgens DIN 571 en pluggen voor massieve wanden,
- tolerantiecompensatie van 3 mm (= ± 1,5 mm) voor eenvoudige en veilige montage.

Verso Care Main courante avec barre support de douchette à position réglable

- 750 x 750 x 1100 mm, Ø 34 mm,
  950 x 950 x 1100 mm, Ø 34 mm,
  750 x 1000 x 1100 mm, Ø 34 mm,
  1000 x 750 x 1100 mm, Ø 34 mm,
  750 x 750 x 1200 mm, Ø 34 mm,
  950 x 950 x 1200 mm, Ø 34 mm,
  750 x 1000 x 1200 mm, Ø 34 mm,
  1000 x 750 x 1200 mm, Ø 34 mm,
- avec cinq points de fixation,
- surface ultra brillante en polyamide,
- disponible en couleur rouge-blanc (912),
- design ergonomique et esthétique,
- avec noyau continu en acier anti-corrosif,
- support mural plat pour une fixation monopoint invisible,
- barre verticale à position réglable avec support de douchette 3501 220,
- hauteur et inclinaison réglables en continu, sans entretien, serrage avec ajustement automatique, levier de commande latéral s'actionnant d'une seule main par rotation, support adapté aux modèles de douchette courants,
- charge maximale 175 kg,
- production conforme au règlement (EU) 2017/745 relatif aux dispositifs médicaux,
- avec des éléments d'étanchéité permet d'étanchéifier les points de perçage conformément aux normes (DIN 18534-1),
- convient pour accrocher un siège de douche à suspendre 0300 ..., 0844 ..., 0847 ..., 8750...,
- conforme aux exigences de la norme DIN 18040,
- livraison avec vis à tête hexagonale en acier inox Ø 6 x 100 mm selon DIN 571 et chevilles pour matériaux de construction pleins,
- Compensation de tolérance 3 mm (= ± 1,5 mm) pour un montage facile et sûr.

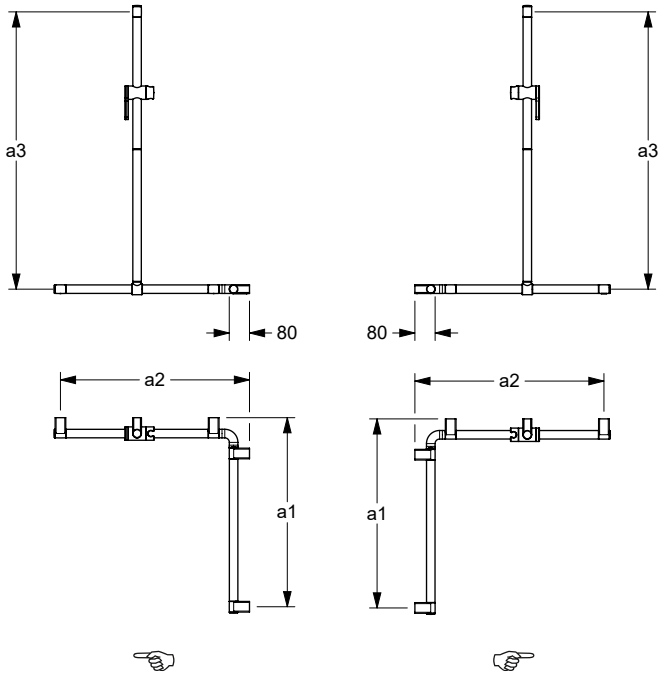

Hangzitje

- 380 x 515 x 450 mm,
  480 x 515 x 450 mm,
- gemaakt uit nylon,
- verkrijgbaar in de kleur rood-wit (912),
- met een tegen roest beschermde stalen kern,
- het douchezitje kan opgehangen worden aan verschillende NORMBAU steungrepen en stangensystemen,
- met antislip zitting en rugleuning door gestructureerd oppervlak,
- belastbaarheid: max. 175 kg volgens ISO 17966:2016, statisch geatest tot 200 kg,
- voor douchesteungreep bovenrand 850 mm, zithoogte komt overeen met 470 mm,
- voldoet aan de vereisten van DIN 18040 en ÖNORM.

Siège de douche à suspendre

- 380 x 515 x 450 mm,
  480 x 515 x 450 mm,
- assise et dossier en nylon,
- à suspendre aux mains courantes NORMBAU,
- disponible en couleur rouge-blanc (912),
- avec noyau continu en acier anti-corrosif,
- avec assise et dossier antidérapants grâce à une surface structurée,
- capacité de charge : max. 175 kg selon ISO 17966:2016, testé statiquement jusqu'à 200 kg,
- avec assise et dossier antidérapants grâce à une surface structurée,
- conforme aux exigences de la norme DIN 18040 et ÖNORM.

Hangzitje Siège de douche à suspendre	Code	PG 0700
380 x 515 x 450 mm	**0300 771**	681,00 €
480 x 515 x 450 mm	**0300 773**	788,00 €

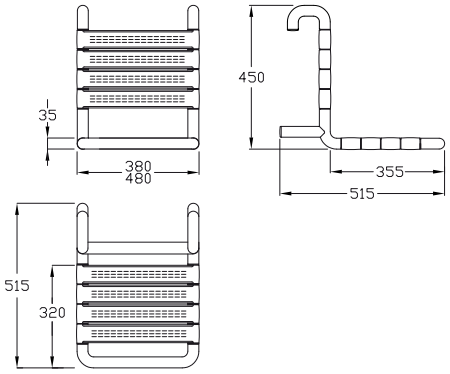

Meer passende producten vindt u in de hoofdstuk **Verso Care.**

Vous trouverez d'autres produits adaptés dans le chapitre **Verso Care.**

Prijs excl. btw / Tarif public H.T.

Toilet borstel garnituur

- hoogte 512 mm,
- gemaakt uit nylon,
- verkrijgbaar in de kleur rood-wit (912),
- afneembaar voor reiniging met roterend bovenstuk,
- met extra reservoir voor het opvangen van desinfecteermiddelen,
- trechtervormige borstelhouder voor het eenvoudig opbergen van uw toiletborstel,
- langere steel met ergonomisch gevormd handvat,
- met verwisselbare borstel,
- geleverd met schroeven Ø 5 x 80 mm en pluggen,
- borstelkop, kleur zwart.

Ensemble brosse WC

- hauteur totale 512 mm,
- en nylon,
- disponible en couleur rouge-blanc (912),
- porte-brosse orientable et amovible pour l'entretien,
- avec cavité pour produits désinfectants,
- support forme conique permettant un rangement plus facile de la brosse,
- avec manche long et extrémité ergonomique pour une meilleure préhension,
- tête de brosse noire interchangeable,
- fixation invisible,
- livraison avec vis Ø 5 x 80 mm et chevilles universelles,
- tête de rechange pour brosse, coloris noir.

Toilet borstel garnituur Ensemble brosse WC	Code	PG 0700
512 x 148 x 135 mm Toilet borstel garnituur/ ensemble complet avec brosse	**0300 444**	86,50 €
486 x Ø 86 mm Toiletborstelsteel/ brosse de rechange	**0300 445**	23,50 €
82 x Ø 86 mm Borstelkop/ tête de rechange pour brosse	**0300 446**	10,25 €
211 x Ø 123 mm uitneembare borstelpot porte-brosse de rechange	**0300 449**	24,25€

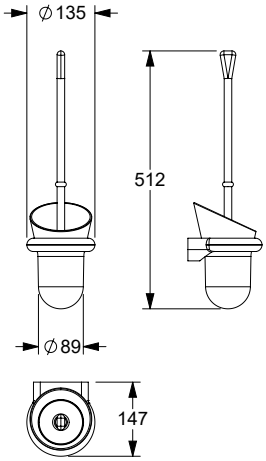

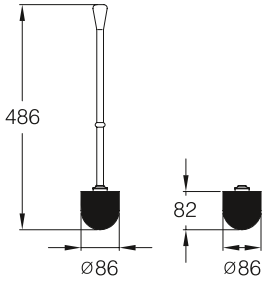

Toiletrolhouder

- 180 x 161 mm,
- gemaakt uit nylon,
- verkrijgbaar in de kleur rood-wit (912),
- verborgen bevestiging,
- NY.PRH 80 S met diefstalbeveiliging.
- Levering met schroeven en pluggen, Ø 4 x 40 mm.

Porte-rouleau

- 180 x 161 mm,
- en nylon,
- disponible en couleur rouge-blanc (912),
- fixation invisible,
- en variante NY.PRH 80 S avec antivol, décondamnation à l'aide d'une clé à carré femelle fournie,
- livraison avec vis ø 4 x 40 mm et chevilles.

Toiletrolhouder Porte-rouleau	Code	PG 1500
NY.PRH 80 180 x 161 mm	**0399 010**	26,00 €

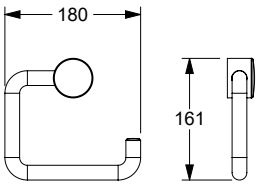

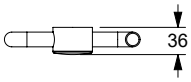

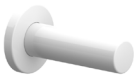

Reserverolhouder

- lengte 127 mm, Ø 34 mm,
- gemaakt uit nylon, optionele permanente bescherming tegen bacteriën, meer onder hoofdstuk Informatie,
- verkrijgbaar in de Nylon-kleuren,
- verborgen bevestiging.
- Levering met schroeven en pluggen, Ø 4 x 40 mm.

Porte-rouleau de réserve

- longueur 127 mm, Ø 34 mm,
- en nylon, en option avec protection antibactérienne intégrée, voir chapitre Information,
- coloris : voir palette de teintes Nylon,
- fixation invisible,
- livraison avec vis ø 4 x 40 mm et chevilles.

Reserverolhouder Porte-rouleau de réserve	Code	PG 1500
NY.ERH 81		
L= 127 mm	**0518 010**	33,75 €
L= 127 mm, Antibac	**4518 010**	38,00 €

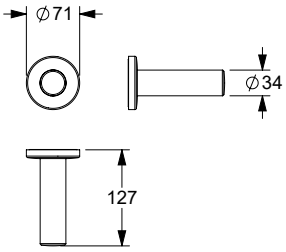

Legbordje, achteraf monteerbaar

- 160 x 80 x 50 mm,
- voor Nylon douche glijstang Ø 34 mm,
- legbordvlakte 100 cm²,
- gemaakt uit nylon,
- verkrijgbaar in de kleur rood-wit (912),
- bakje met afvoergaatje.

Console de douche, montage ultérieur

- 160 x 80 x 50 mm,
- pour barre avec support de douchette Nylon Ø 34 mm,
- surface utile 100 cm²,
- en nylon,
- disponible en couleur rouge-blanc (912),
- avec orifice d'écoulement.

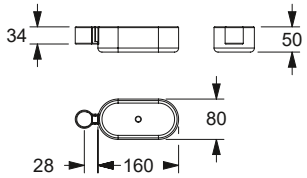

Legbordje Console	Code	PG 0200
160 x 80 x 50 mm	**0925 380**	47,25 €

Legbordje

- lengte 210 mm,
- gemaakt uit nylon, optionele permanente bescherming tegen bacteriën, meer onder hoofdstuk Informatie,
- verkrijgbaar in de Nylon-kleuren,
- bovenstuk afneembaar voor reiniging,
- met of zonder opening voor afwatering,
- met diefstalbeveiliging.
- Levering met schroeven en pluggen.

Console

- longueur 210 mm,
- en nylon, en option avec protection antibactérienne intégrée, voir chapitre Information,
- coloris : voir palette de teintes Nylon,
- amovible pour l'entretien,
- avec ou sans écoulement,
- avec système antivol réglable,
- livraison avec vis et chevilles.

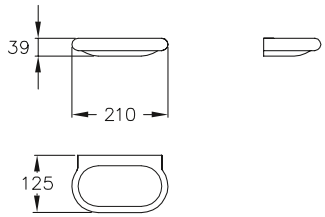

Legbordje Console	Code	PG 0200
L= 210 mm	**0925 220**	
L= 210 mm, Antibac	**4925 220**	
zonder opening voor afwatering/ sans écoulement		
L= 210 mm	**0925 210**	95,50 €
L= 210 mm, Antibac	**4925 210**	107,00 €
met opening voor afwatering/ avec écoulement		

Legbordje

- lengte 600 mm,
- gemaakt uit nylon, optionele permanente bescherming tegen bacteriën, meer onder hoofdstuk Informatie,
- verkrijgbaar in de Nylon-kleuren,
- bovenstuk afneembaar voor reiniging,
- met diefstalbeveiliging.
- Levering met schroeven en pluggen.

Console

- longueur 600 mm,
- en nylon, en option avec protection antibactérienne intégrée, voir chapitre Information,
- coloris : voir palette de teintes Nylon,
- amovible pour l'entretien,
- avec système antivol réglable,
- livraison avec vis et chevilles.

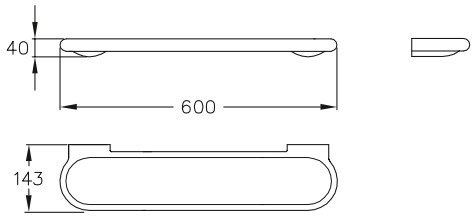

Legbordje Console	Code	PG 0200
L= 600 mm	**0925 260**	202,00 €
L= 600 mm, Antibac	**4925 260**	233,00 €

Zeepbakje

- 125 x 116 mm,
- gemaakt uit nylon, optionele permanente bescherming tegen bacteriën, meer onder hoofdstuk Informatie,
- verkrijgbaar in de Nylon-kleuren,
- bovenstuk afneembaar voor reiniging,
- zonder opening voor afwatering,
- met diefstalbeveiliging.
- Levering met schroeven en pluggen.

Porte-savon

- 125 x 116 mm,
- en nylon, en option avec protection antibactérienne intégrée, voir chapitre Information,
- coloris : voir palette de teintes Nylon,
- amovible pour l'entretien,
- sans écoulement,
- avec système antivol réglable,
- livraison avec vis et chevilles.

Zeepbakje Porte-savons	Code	PG 0200
125 x 116 mm	**0925 020**	44,00 €
125 x 116 mm, Antibac	**4925 020**	49,25 €

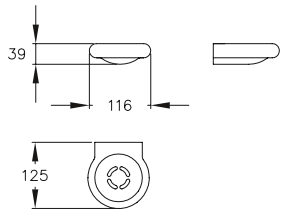

Bekerhouder met beker

- 125 x 116 mm,
- Beker: Ø 72 mm, hoogte 88 mm,
- gemaakt uit nylon,
- verkrijgbaar in de kleur rood-wit (912),
- bovenstuk afneembaar voor reiniging,
- met diefstalbeveiliging,
- verborgen bevestiging.
- Levering met schroeven en pluggen.

Porte-gobelet avec gobelet

- 125 x 116 mm,
- Gobelet: Ø 72 mm, hauteur 88 mm,
- en nylon,
- disponible en couleur rouge-blanc (912),
- amovible pour l'entretien,
- avec système antivol réglable,
- fixation invisible,
- livraison avec vis et chevilles.

Bekerhouder met beker Porte-gobelets avec gobelet	Code	PG 0200
125 x 116 mm bekerhouder met nylon beker/ support avec gobelet nylon	**0925 110**	55,50 €
125 x 116 mm bekerhouder/support seul	**0925 100**	39,75 €
Ø 72 mm beker, hoogte 88 mm/ gobelet nylon, hauteur 88 mm	**0925 160**	16,00 €

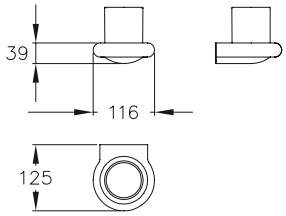

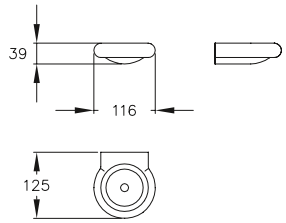

Handdoekhouder

- 220 x 166 mm, Ø 20 mm,
- gemaakt uit nylon,
- verkrijgbaar in de kleur rood-wit (912),
- verborgen bevestiging.
- Levering met schroeven en pluggen.

Porte-serviette

- 220 x 166 mm, Ø 20 mm,
- en nylon,
- disponible en couleur rouge-blanc (912),
- fixation invisible,
- livraison avec vis et chevilles.

Handdoekhouder Porte-serviette	Code	PG 1500
NY.HHA 80 220 x 166 mm	**0506 010**	67,00 €

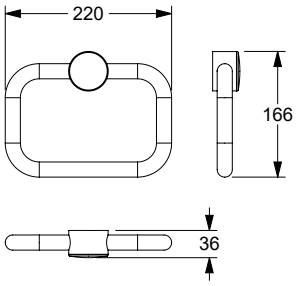

Afvalemmer

- 226 x 225 x 360 mm,
- gemaakt uit nylon,
- verkrijgbaar in de kleur rood-wit (912),
- voor muurbevestiging,
- deksel door kniedruk of met de hand te openen,
- inhoud 8 liter,
- uitneembare emmer voor lediging en reiniging,
- met klemhouders voor hygiënezakjes.
- Levering met schroeven en pluggen.

ⓘ Aanbevolen montagehoogte van de bodem tot de onderkant van de afvalemmer : 490 mm.

Poubelle murale

- 226 x 225 x 360 mm,
- en nylon,
- disponible en couleur rouge-blanc (912),
- fixation murale,
- le couvercle peut être soulevé avec la main ou par une poussée du genou,
- volume 8 litres,
- récipient intérieur amovible pour vider et nettoyer la poubelle,
- avec système de serrage pour sachets poubelle,
- livraison avec vis et chevilles.

ⓘ Hauteur de pose conseillée : 490 mm (du sol au bord inférieur de la poubelle).

Afvalemmer Poubelle murale	Code	PG 1500
226 x 225 x 360 mm	**0924 480**	252,00 €

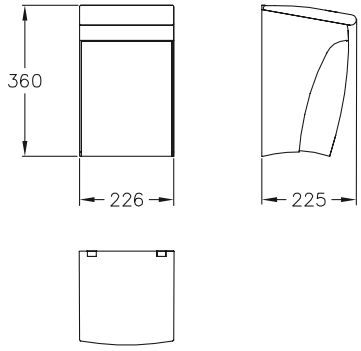

Dubbele Haak

- 28 x 58 x 34 mm,
- gemaakt uit nylon,
- verkrijgbaar in de kleur rood-wit (912),
- verborgen bevestiging.
- Levering zonder pluggen en schroeven Ø 4 mm.

Patères double

- 28 x 58 x 34 mm,
- en nylon,
- disponible en couleur rouge-blanc (912),
- fixation invisible,
- livraison sans vis Ø 4 mm, ni chevilles.

Haak Patères	Code	PG 2400
NY.DH 53 28 x 58 mm	**0583 200**	6,70 €

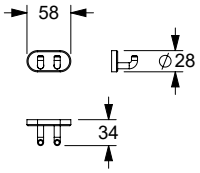

Mantelhaak

- 58 x 52 x 40 mm,
- gemaakt uit nylon,
- verkrijgbaar in de kleur rood-wit (912),
- verborgen bevestiging.

ⓘ Levering zonder pluggen en schroeven Ø 5 mm. (0305 010/4305 010).

Patères murales

- 58 x 52 x 40 mm,
- en nylon,
- disponible en couleur rouge-blanc (912),
- fixation invisible.

ⓘ Livraison sans vis Ø 5 mm, ni chevilles (0305 010/4305 010).

Mantelhaak Patères murales	Code	PG 2400
NY.WH 75 58 x 52 mm	**0305 010**	6,50 €

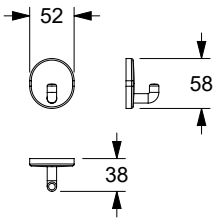

Meer passende accesoires vindt u in de hoofdstuk **Nylon Care Accessoires.**

Vous trouverez d'autres accessoires dans le chapitre **Nylon Care Accessoires.**

Prijs excl. btw / Tarif public H.T.

Ascento Modulaire zitoplossing **417**
Ascento Solution de siège modulaire

Scheidingswand oplossing
Solutions pour cloisons

Inox 430
Nylon 442

Stijlvol en Individueel

Functionaliteit en esthetiek onder één noemer. Ascento voldoet aan deze eis; een modulaire zitoplossing die we samen met het internationaal gerenommeerde designbureau C. F. Møller ontwikkeld hebben. Ascento combineert stijlvolle, barrièrevrije, veiligheid met flexibele mogelijkheden voor aangepast gebruik.

Ascento past zich aan de wensen van zijn gebruikers aan, want zij bepalen immers het uiterlijk en de functies van hun zitoplossing.

Elégance et Personnalisation

La fonctionnalité et l'esthétique s'unissent harmonieusement en un seul produit. La gamme de sièges modulaires que nous avons conçue en collaboration avec l'agence de design de renommée internationale C. F. Møller, Ascento répond à cette exigence.

Elle allie avec élégance, sécurité pour tous (valides comme handicapés) et polyvalence, pour une utilisation adaptée aux besoins de chacun.

Ascento s'adapte aux besoins de ses utilisateurs qui peuvent personnaliser l'aspect et les fonctionnalités de leur siège.

Ascento®

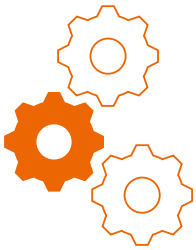

Uitstekend ontwerp

Ergonomie en esthetiek stonden centraal in het ontwerp van Ascento met zijn gestructureerde oppervlak. Het strakke uiterlijk van zitting en rugleuning met zachte, afgeronde randen onderstrepen het simpele ontwerp. Zelfs in opgeklapte positie blijft dit fraaie effect overeind.

Modularité

La solution système offre la possibilité d'un montage mural ou s'accroche à la main courante de douche. Le siège rabattable Ascento peut être complété par des éléments individuels : dossier, accoudoirs, dispositif de suspsion, simultanément ou en plusieurs phases.

Wat Ascento® onderscheidt :
Signes distinctifs d'Ascento® :

- **Ergonomisch gevormde zitting en rugleuning**
  Assise et dossier forme ergonomique
- **Extra modules achteraf flexibel te monteren**
  Des modules individuels peuvent être ajoutés ultérieurement de manière évolutive
- **Combineerbaar met alle NORMBAU-series**
  Compatible avec toutes les séries NORMBAU
- **Recyclebaar**
  Recyclable
- **Onderhoudsvrij**
  Sans entretien
- **Ruimtebesparend opvouwbaar**
  Rabattable pour gagner de la place
- **Multifunctioneel gebruik**
  Des applications polyvalentes
- **Veiligheid door afgeronde randen**
  Sécurité grâce aux bords extérieurs arrondis
- **Antislip, comfortabel oppervlak**
  Surface antidérapante et agréable
- **Modern, Scandinavisch design**
  Puriste, moderne, design scandinave
- **Max. Draagvermogen: zitje 150 kg.**
  Charge maximale : siège 150 kg.
- **Vario-plaat: gemakkelijke en snelle montage en demontage**
  La plaque Vario : montage et démontage simples et rapides
- **Armleuningen opklapbaar**
  Les accoudoirs peuvent être relevés et abaissés
- **5 jaar garantie op functie en stabiliteit**
  Garantie 5 ans sur la fonctionnalité et la stabilité

CF MØLLER ARCHITECTS

150

Ascento Wit
Ascento Blanc

151

Ascento Donkergrijs
Ascento Gris foncé

Ascento kleurenkaart
Ascento coloris

2019 WINNER DESIGN PLUS powered by: ISH

GERMAN DESIGN AWARD WINNER 2020

Home&Trend Award
Best of the Best 2019/20
ausgezeichnet für:
✓ Funktionalität ✓ Ergonomie
✓ Produktnutzen ✓ Design
✓ Materialbeschaffenheit
www.hometrendaward.com

Neemt u plaats!

Ascento® Douchekruk

Comfort en veiligheid

Met Ascento kunnen barrièrevrije en onderhoudsvriendelijke doucheruimtes sfeervol worden ingericht. Door het opklapbare douchezitje of de losse staande douchestoel kunnen jong en oud zittend comfortabel en veilig douchen. Functionaliteit en esthetiek worden op een overtuigende manier optimaal gecombineerd.

Prenez place !

Ascento® Tabouret de douche

Confort et sécurité

Avec Ascento, les douches sans entraves et faciles d'entretien peuvent être équipées de manière attrayante. Qu'il s'agisse d'un tabouret de douche ou d'un siège de douche rabattable, ils permettent aux jeunes et aux moins jeunes de prendre une douche confortable et sûre en position assise. La fonctionnalité et l'esthétique sont combinées de manière optimale et convaincante.

+ Antislip, comfortabel oppervlak

  Surface agréable et antidérapante

+ Max. Draagvermogen: zitje 150 kg

  Charge maximale : assise jusqu'à 150 kg

+ Te combineren met alle NORMBAU series

  S'harmonise avec toutes les séries NORMBAU

Nadere Omschrijving zie hoofdstuk Informations détaillées voir chapitre	Muur en muurtextuur / Murs - composition de la paroi			
	Muur uitvolle steen Maçonnerie pleine	Muur uit beton korrelsteen Maçonnerie creuse	Voorwandmontage Fixation par l'avant sur cloisons légères	
	– Béton ≥ B 15 – Volle baksteen ≥ Mz 12 – Kalkzand - volsteen ≥ KS 12 – Natuursteen met dichte voeg – puimsteen – béton ≥ B 15 – brique pleine ≥ Mz 12 – brique silico-calcaire pleine ≥ KS 12 – pierre naturelle avec une structure solide – pierre pleine	– Beton korrelsteen KSL ≥ 12 – Holle baksteen HLz ≥ 12 – Holle betonkorrelsteen ≥ Hbl4, Hbn4 – Andere holle stenen – Beton / lichtbeton – brique silico-calcaire creuse KSL ≥ 12, – brique creuse HLz ≥ 12 – pierre creuse ≥ Hbl4, Hbn4	Bevestiging-splaat uit meervoudig verlijmde hout avec renfort en bois dur (panneau de contreplaqué de plusieurs épaisseurs encollées)	Bevestiging-splaat van staal avec renfort acier	zonder wand-versteviging sans renfort
Voor normconforme afdichting van de boorgaten (DIN 18534-1) Etanchéification des points de perçage conformément aux normes (DIN 18534-1)	**Montageset / Kits de fixation** **7470 030** 26,00 €	**Montageset / Kits de fixation** **7470 040** 104,00 € **met** injectiepluggen* **avec** cartouche de mortier* **Montageset / Kits de fixation** **7470 050** 74,00 € **zonder** injectiepluggen **sans** cartouche de mortier	**Montageset / Kits de fixation** **7470 010** 21,50 €	**7470 020** 19,00 €	
Opklapbaar douchezitje Sièges de douche rabattables	1 Set/kit	1 Set/kit	1 Set/kit	1 Set/kit	
Platine de fixation avec cache vario, amovible Grondplaat met blinde bevestigingsplaat vario, demontabel	1 Set/kit	1 Set/kit	1 Set/kit	1 Set/kit	

* Let op: artikel met uiterste datum
* Attention : produit avec date de péremption

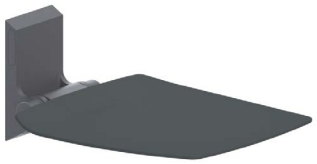

Ascento opklapbaar zitje vario Ascento siège rabattable vario	Code	PG 8700
412 x 512 x 219 mm	**8750 010**	492,00 €

Ascento opklapbaar zitje vario

- 412 mm breed, 512 mm diep, 219 mm hoog, ingeklapt ruimtebesparend 102 mm,
- steun en wandplaat uit aluminium, krasbestendige poedercoating,
- zitting van thermoplastisch polypropyleen,
- verkrijgbaar in de Ascento kleuren,
- ergonomisch gevormde zitting met afgeronde randen,
- modulair uit te breiden en te combineren,
- eenvoudige montage of demontage door middels de vario bodemplaat,
- verborgen schroefverbinding,
- voldoet aan DIN 18040-1 en ÖNORM B1600,
- normconforme afdichting van de boorgaten (DIN 18534-1) in combinatie met NORMBAU montagesets 7470 ...,
- belastbaarheid: max. 150 kg volgens ISO 17966:2016, statisch geatest tot 200 kg.

ⓘ De montageset moet aan de hand van het type muur worden bepaald en afzonderlijk worden besteld, zie hoofdstuk 🔧.

Ascento siège rabattable vario

- largeur 412 mm, profondeur 512 mm, hauteur 219 mm, saillie réduite en position relevée : 102 mm,
- support du siège et plaque murale en aluminium, avec revêtement thermolaqué anti-rayure,
- assise en polypropylène thermoplastique,
- livrable en coloris Ascento,
- assise ergonomique avec bords extérieurs arrondis,
- modulaire, extensible et combinable,
- montage et démontage aisés grâce à l'accrochage dans la platine vario,
- fixation invisible,
- conforme aux normes DIN 18040-1 et ÖNORM B1600,
- etanchéification des points de perçage conformément aux normes (DIN 18534-1) en combinaison avec les kits de fixation NORMBAU 7470 ...,
- capacité de charge : max. 150 kg selon ISO 17966:2016, testé statiquement jusqu'à 200 kg.

ⓘ Le matériel de fixation doit être défini sur le chantier et adapté selon la configuration et la nature de la cloison. Les kits de fixation sont à commander séparément, voir chapitre 🔧.

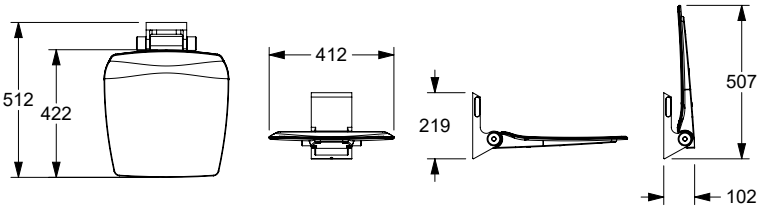

Ascento opklapbaar zitje vario, met armsteunen Ascento siège rabattable vario, avec accoudoirs	Code	PG 8700
584 x 512 x 291 mm	**8750 012**	784,00 €

Ascento opklapbaar zitje vario, met armsteunen

- 584 mm breed, 512 mm diep, 291 mm hoog, ingeklapt ruimtebesparend 102 mm,
- armsteunen uit aluminium, krasbestendige poedercoating,
- armleuningen onafhankelijk opklapbaar,
- belastbaarheid: max. 150 kg volgens ISO 17966:2016, statisch geatest tot 200 kg,
- nadere omschrijving zie boven.

ⓘ De montageset moet aan de hand van het type muur worden bepaald en afzonderlijk worden besteld, zie hoofdstuk 🔧.

Ascento siège rabattable vario, avec accoudoirs

- largeur 584 mm, profondeur 512 mm, hauteur 291 mm, saillie réduite en position relevée : 102 mm,
- accoudoirs en aluminium, avec revêtement thermolaqué anti-rayure,
- les accoudoirs peuvent être relevés et abaissés indépendamment l'un de l'autre,
- capacité de charge : max. 150 kg selon ISO 17966:2016, testé statiquement jusqu'à 200 kg,
- autres caractéristiques, voir ci-dessus.

ⓘ Le matériel de fixation doit être défini sur le chantier et adapté selon la configuration et la nature de la cloison. Les kits de fixation sont à commander séparément, voir chapitre 🔧.

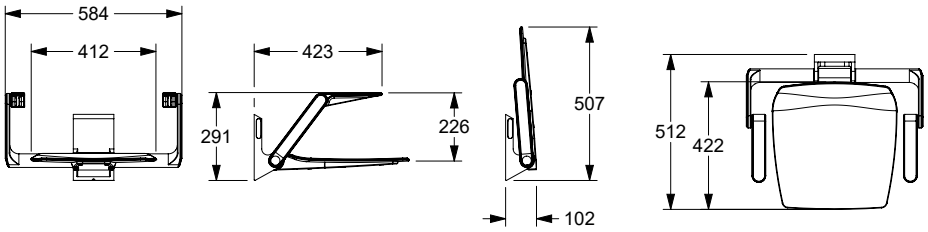

Ascento opklapbaar zitje vario, met rugleuning

Ascento siège rabattable vario, avec dossier

	Code	PG 8700
412 x 512 x 505 mm	**8750 011**	600,00 €

Ascento opklapbaar zitje vario, met rugleuning

- 412 mm breed, 512 mm diep, 505 mm hoog, ingeklapt ruimtebesparend 102 mm,
- steun en wandplaat uit aluminium, krasbestendige poedercoating,
- zitting en rugleuning van thermoplastisch polypropyleen,
- verkrijgbaar in de Ascento kleuren,
- ergonomisch gevormde zitting en rugleuning met afgeronde randen,
- modulair uit te breiden en te combineren,
- eenvoudige montage of demontage door middels de vario bodemplaat,
- verborgen schroefverbinding,
- voldoet aan DIN 18040-1 en ÖNORM B1600,
- normconforme afdichting van de boorgaten (DIN 18534-1) in combinatie met NORMBAU montagesets 7470 ...,
- belastbaarheid: max. 150 kg volgens ISO 17966:2016, statisch geatest tot 200 kg.

ⓘ De montageset moet aan de hand van het type muur worden bepaald en afzonderlijk worden besteld, zie hoofdstuk 🔧.

Ascento siège rabattable vario, avec dossier

- largeur 412 mm, profondeur 512 mm, hauteur 505 mm, saillie réduite en position relevée : 102 mm,
- support du siège et plaque murale en aluminium, avec revêtement thermolaqué anti-rayure,
- assise et dossier en polypropylène thermoplastique,
- livrable en coloris Ascento,
- assise et dossier ergonomiques avec bords extérieurs arrondis,
- modulaire, extensible et combinable,
- montage et démontage aisés grâce à l'accrochage dans la platine vario,
- fixation invisible,
- conforme aux normes DIN 18040-1 et ÖNORM B1600,
- etanchéification des points de perçage conformément aux normes (DIN 18534-1) en combinaison avec les kits de fixation NORMBAU 7470 ...,
- capacité de charge : max. 150 kg selon ISO 17966:2016, testé statiquement jusqu'à 200 kg.

ⓘ Le matériel de fixation doit être défini sur le chantier et adapté selon la configuration et la nature de la cloison. Les kits de fixation sont à commander séparément, voir chapitre 🔧.

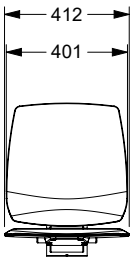

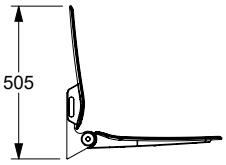

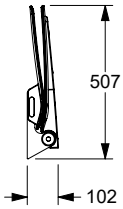

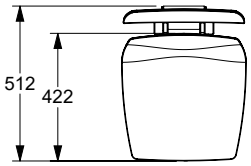

Ascento opklapbaar zitje vario, met rugleuning en armsteunen

Ascento siège rabattable vario, avec dossier et accoudoirs

	Code	PG 8700
584 x 512 x 505 mm	**8750 013**	914,00 €

Ascento opklapbaar zitje vario, met rugleuning en armsteunen

- 584 mm breed, 512 mm diep, 505 mm hoog, ingeklapt ruimtebesparend 102 mm,
- armsteunen uit aluminium, krasbestendige poedercoating,
- zitting en rugleuning van thermoplastisch polypropyleen,
- armleuningen onafhankelijk opklapbaar,
- belastbaarheid: max. 150 kg volgens ISO 17966:2016, statisch geatest tot 200 kg,
- nadere omschrijving zie boven.

ⓘ De montageset moet aan de hand van het type muur worden bepaald en afzonderlijk worden besteld, zie hoofdstuk 🔧.

Ascento siège rabattable vario, avec dossier et accoudoirs

- largeur 584 mm, profondeur 512 mm, hauteur 505 mm, saillie réduite en position relevée : 102 mm,
- accoudoirs en aluminium, avec revêtement thermolaqué anti-rayure,
- assise et dossier en polypropylène thermoplastique,
- les accoudoirs peuvent être relevés et abaissés indépendamment l'un de l'autre,
- capacité de charge : max. 150 kg selon ISO 17966:2016, testé statiquement jusqu'à 200 kg,
- autres caractéristiques, voir ci-dessus.

ⓘ Le matériel de fixation doit être défini sur le chantier et adapté selon la configuration et la nature de la cloison. Les kits de fixation sont à commander séparément, voir chapitre 🔧.

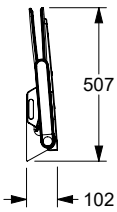

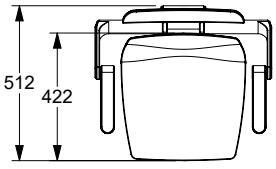

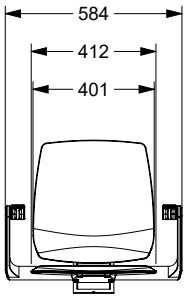

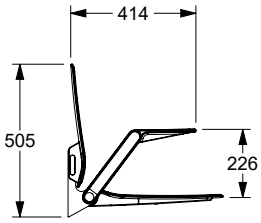

Ascento opklapbaar hangzitje, met rugleuning Code PG 8700

Ascento siège rabattable à suspendre, avec dossier

demontable aan de **Cavere** douchesteungrepen
à accrocher aux mains courantes **Cavere**

412 x 640 x 574 mm **8750 020** 788,00 €

demontable aan de **Inox/Nylon Care** douchesteungrepen
à accrocher aux mains courantes **Inox/Nylon Care**

412 x 640 x 574 mm **8750 021** 788,00 €

voor douchesteungreep bovenrand **850 mm** naar Din norm
pour main courante de maintien avec arête supérieure à **850 mm** d'après la norme allemande DIN

Ascento opklapbaar hangzitje, met rugleuning

- 412 mm breed, 641 mm diep, 574 mm hoog, ingeklapt ruimtebesparend 230 mm,
- steun en wandplaat uit aluminium, krasbestendige poedercoating,
- zitting en rugleuning van thermoplastisch polypropyleen,
- verkrijgbaar in de Ascento kleuren,
- ergonomisch gevormde zitting en rugleuning met afgeronde randen,
- modulair uit te breiden en te combineren,
- eenvoudige installatie of demontage door ophanging in Cavere / Inox / Nylon Care doucherails,
- voldoet aan DIN 18040-1 en ÖNORM B1600,
- verborgen schroefverbinding,
- belastbaarheid: max. 150 kg volgens ISO 17966:2016, statisch geatest tot 200 kg.

Ascento siège rabattable à suspendre, avec dossier

- largeur 412 mm, profondeur 641 mm, hauteur 574 mm, saillie réduite en position relevée : 230 mm,
- support du siège et plaque murale en aluminium, avec revêtement thermolaqué anti-rayure,
- assise et dossier en polypropylène thermoplastique,
- livrable en coloris Ascento,
- assise et dossier ergonomiques avec bords extérieurs arrondis,
- modulaire, extensible et combinable,
- montage et démontage faciles, s'accroche aux mains courantes de douche Cavere / Inox / Nylon Care,
- conforme aux normes DIN 18040-1 et ÖNORM B1600,
- fixationinvisible,
- capacité de charge : max. 150 kg selon ISO 17966:2016, testé statiquement jusqu'à 200 kg.

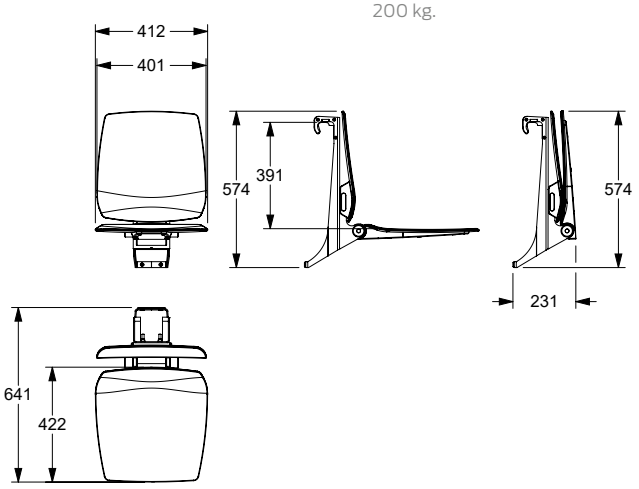

Ascento opklapbaar hangzitje, met rugleuning en armsteunen Code PG 8700

Ascento siège rabattable à suspendre, avec accoudoir et dossier

demontable aan de **Cavere** douchesteungrepen
à accrocher aux mains courantes **Cavere**

584 x 640 x 574 mm **8750 025** 1055,00 €

demontable aan de **Inox/Nylon Care** douchesteungrepen
à accrocher aux mains courantes **Inox/Nylon Care**

584 x 640 x 574 mm **8750 026** 1055,00 €

voor douchesteungreep bovenrand **850 mm** naar Din norm
pour main courante de maintien avec arête supérieure à **850 mm** d'après la norme allemande DIN

Ascento opklapbaar hangzitje, met rugleuning en armsteunen

- 584 mm breed, 641 mm diep, 574 mm hoog, ingeklapt ruimtebesparend 230 mm,
- armsteunen uit aluminium, krasbestendige poedercoating,
- armleuningen onafhankelijk opklapbaar,
- nadere omschrijving zie boven.

Ascento siège rabattable à suspendre, avec accoudoir et dossier

- largeur 584 mm, profondeur 641 mm, hauteur 574 mm, saillie réduite en position relevée : 230 mm,
- accoudoirs en aluminium, avec revêtement thermolaqué anti-rayure,
- les accoudoirs peuvent être relevés et abaissés indépendamment l'un de l'autre,
- autres caractéristiques, voir ci-dessus.

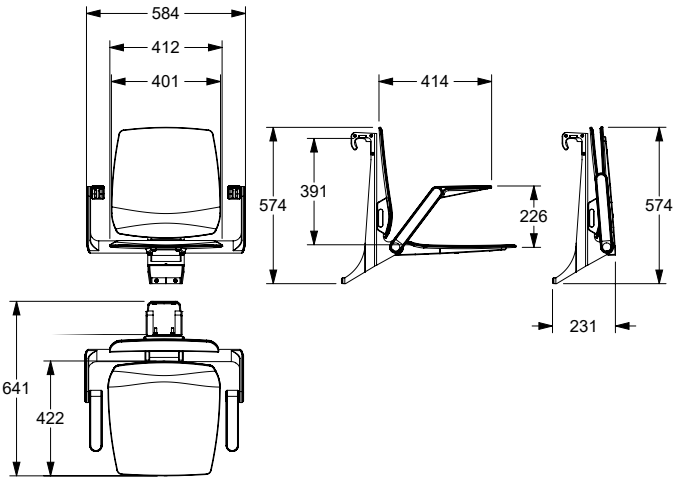

Ascento opklapbaar hangzitje, met rugleuning Code PG 8700

Ascento siège rabattable à suspendre, avec dossier

demontable aan de **Cavere** douchesteungrepen
à accrocher aux mains courantes **Cavere**

- 412 x 640 x 574 mm **8750 022** 788,00 €

demontable aan de **Inox/Nylon Care** douchesteungrepen
à accrocher aux mains courantes **Inox/Nylon Care**

- 412 x 640 x 574 mm **8750 023** 788,00 €

voor douchesteungreep bovenrand **800 mm**
pour main courante de maintien avec arête supérieure à **800 mm**

Ascento opklapbaar hangzitje, met rugleuning

- 412 mm breed, 641 mm diep, 574 mm hoog, ingeklapt ruimtebesparend 230 mm,
- steun en wandplaat uit aluminium, krasbestendige poedercoating,
- zitting en rugleuning van thermoplastisch polypropyleen,
- verkrijgbaar in de Ascento kleuren,
- ergonomisch gevormde zitting en rugleuning met afgeronde randen,
- modulair uit te breiden en te combineren,
- eenvoudige installatie of demontage door ophanging in Cavere / Inox / Nylon Care doucherails,
- verborgen schroefverbinding,
- belastbaarheid: max. 150 kg volgens ISO 17966:2016, statisch geatest tot 200 kg.

Ascento siège rabattable à suspendre, avec dossier

- largeur 412 mm, profondeur 641 mm, hauteur 574 mm, saillie réduite en position relevée : 230 mm,
- support du siège et plaque murale en aluminium, avec revêtement thermolaqué anti-rayure,
- assise et dossier en polypropylène thermoplastique,
- livrable en coloris Ascento,
- assise et dossier ergonomiques avec bords extérieurs arrondis,
- modulaire, extensible et combinable,
- montage et démontage faciles, s'accroche aux mains courantes de douche Cavere / Inox / Nylon Care,
- fixationinvisible,
- capacité de charge : max. 150 kg selon ISO 17966:2016, testé statiquement jusqu'à 200 kg.

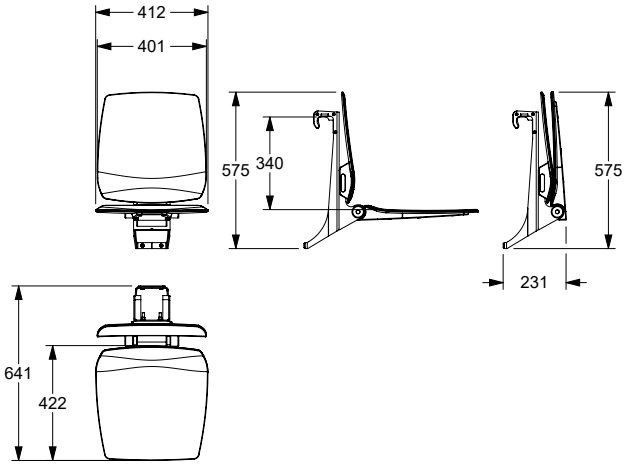

Ascento opklapbaar hangzitje, met rugleuning en armsteunen Code PG 8700

Ascento siège rabattable à suspendre, avec accoudoir et dossier

demontable aan de **Cavere** douchesteungrepen
à accrocher aux mains courantes **Cavere**

- 584 x 640 x 574 mm **8750 027** 1055,00 €

demontable aan de **Inox/Nylon Care** douchesteungrepen
à accrocher aux mains courantes **Inox/Nylon Care**

- 584 x 640 x 574 mm **8750 028** 1055,00 €

voor douchesteungreep bovenrand **800 mm**
pour main courante de maintien avec arête supérieure à **800 mm**

Ascento opklapbaar hangzitje, met rugleuning en armsteunen

- 584 mm breed, 641 mm diep, 574 mm hoog, ingeklapt ruimtebesparend 230 mm,
- armsteunen uit aluminium, krasbestendige poedercoating,
- armleuningen onafhankelijk opklapbaar,
- nadere omschrijving zie boven.

Ascento siège rabattable à suspendre, avec accoudoirs et dossier

- largeur 584 mm, profondeur 641 mm, hauteur 574 mm, saillie réduite en position relevée : 230 mm,
- accoudoirs en aluminium, avec revêtement thermolaqué anti-rayure,
- les accoudoirs peuvent être relevés et abaissés indépendamment l'un de l'autre,
- autres caractéristiques, voir ci-dessus.

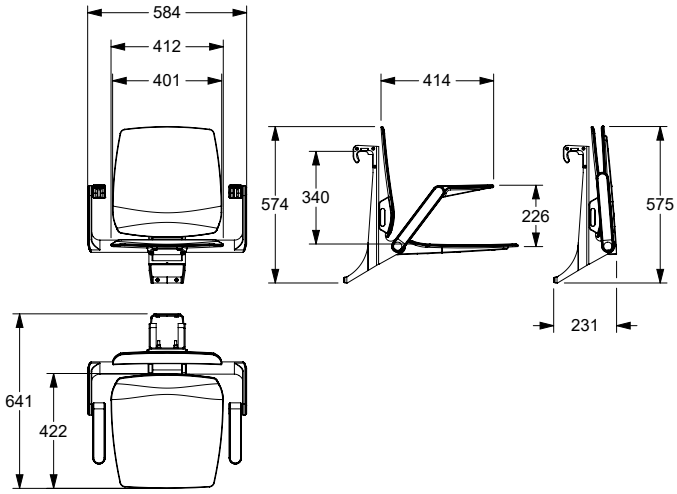

Ascento opklapbaar hangzitje, met rugleuning Code PG 8700

Ascento siège rabattable à suspendre, avec dossier

demontable aan de **Cavere** douchesteungrepen
à accrocher aux mains courantes **Cavere**

412 x 640 x 574 mm **8750 032** 841,00 €

demontable aan de **Inox/Nylon Care** douchesteungrepen
à accrocher aux mains courantes **Inox/Nylon Care**

412 x 640 x 574 mm **8750 033** 841,00 €

voor douchesteungreep bovenrand **750 mm**.
pour main courante de maintien avec arête supérieure à **750 mm**.

Ascento opklapbaar hangzitje, met rugleuning

- 412 mm breed, 640 mm diep, 574 mm hoog, ingeklapt ruimtebesparend 230 mm,
- steun en wandplaat uit aluminium, krasbestendige poedercoating,
- zitting en rugleuning van thermoplastisch polypropyleen,
- verkrijgbaar in de Ascento kleuren,
- ergonomisch gevormde zitting en rugleuning met afgeronde randen,
- modulair uit te breiden en te combineren,
- eenvoudige installatie of demontage door ophanging in Cavere / Inox / Nylon Care doucherails,
- voldoet aan DIN 18040-1 en ÖNORM B1600,
- verborgen schroefverbinding,
- max. draagvermogen: zitje 150 kg.

Ascento siège rabattable à suspendre, avec dossier

- largeur 412 mm, profondeur 640 mm, hauteur 574 mm, saillie réduite en position relevée : 230 mm,
- support du siège et plaque murale en aluminium, avec revêtement thermolaqué anti-rayure,
- assise et dossier en polypropylène thermoplastique,
- livrable en coloris Ascento,
- assise et dossier ergonomiques avec bords extérieurs arrondis,
- modulaire, extensible et combinable,
- montage et démontage faciles, s'accroche aux mains courantes de douche Cavere / Inox / Nylon Care,
- conforme aux normes DIN 18040-1 et ÖNORM B1600,
- fixationinvisible,
- charge maximale : siège 150 kg.

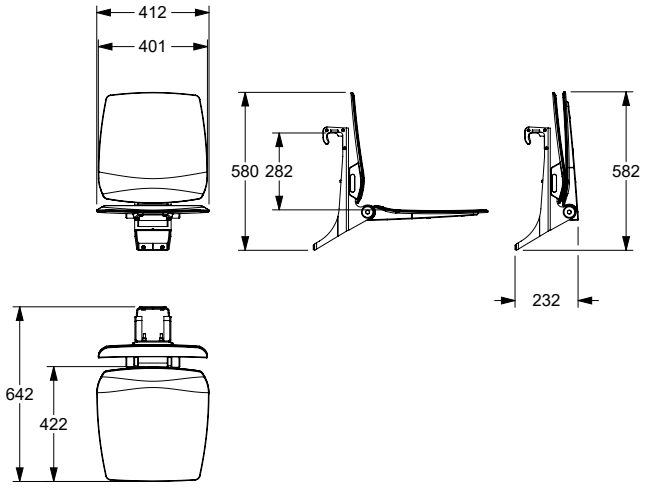

Ascento opklapbaar hangzitje, met rugleuning en armsteunen Code PG 8700

Ascento siège rabattable à suspendre, avec accoudoir et dossier

demontable aan de **Cavere** douchesteungrepen
à accrocher aux mains courantes **Cavere**

584 x 640 x 574 mm **8750 037** 1107,00 €

demontable aan de **Inox/Nylon Care** douchesteungrepen
à accrocher aux mains courantes **Inox/Nylon Care**

584 x 640 x 574 mm **8750 038** 1107,00 €

voor douchesteungreep bovenrand **750 mm**.
pour main courante de maintien avec arête supérieure à **750 mm**.

Ascento opklapbaar hangzitje, met rugleuning en armsteunen

- 584 mm breed, 640 mm diep, 574 mm hoog, ingeklapt ruimtebesparend 230 mm,
- armsteunen uit aluminium, krasbestendige poedercoating,
- armleuningen onafhankelijk opklapbaar,
- nadere omschrijving zie boven.

Ascento siège rabattable à suspendre, avec accoudoir et dossier

- largeur 584 mm, profondeur 640 mm, hauteur 574 mm, saillie réduite en position relevée : 230 mm,
- accoudoirs en aluminium, avec revêtement thermolaqué anti-rayure,
- les accoudoirs peuvent être relevés et abaissés indépendamment l'un de l'autre,
- autres caractéristiques, voir ci-dessus.

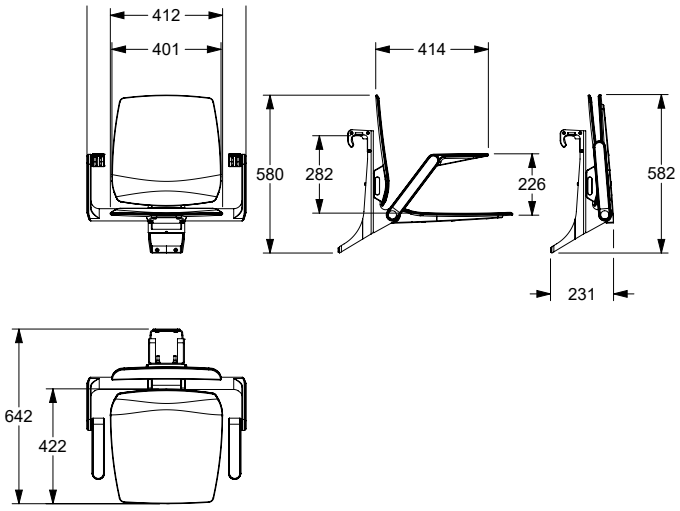

Ascento rugleuning, op later tijdstrip monteerbaar

- 401 mm breed, 56 mm diep, 407 mm hoog,
- van thermoplastisch polypropyleen,
- verkrijgbaar in de Ascento kleuren,
- ergonomisch gevormde rugleuning met afgeronde randen,
- eenvoudige installatie in bestaande Ascento opklapbaar zitje vario met of zonder armleuningen
- verborgen schroefverbinding.

Ascento dossier, pour montage ultérieur

- largeur 401 mm, profondeur 56 mm, hauteur 407 mm,
- en polypropylène thermoplastique,
- livrable en coloris Ascento,
- dossier ergonomique avec bords extérieurs arrondis,
- montage aisé sur un siège Ascento vario existant, avec ou sans accoudoirs,
- fixation invisible.

	Code	PG 8700
Ascento rugleuning, op later tijdstrip monteerbaar Ascento dossier, pour montage ultérieur		
401 x 56 x 407 mm	**8750 001**	146,00 €

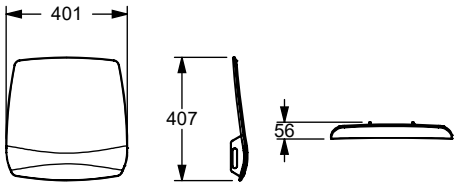

Ascento armsteunen, op later tijdstrip monteerbaar

- afmetingen in gemonteerde staat: totale breedte 584 mm, totale diepte 403 mm, totale hoogte vanaf bovenkant stoel 226 mm, breedte van armleuning 45 mm,
- uit aluminium, krasbestendige poedercoating,
- armleuningen onafhankelijk opklapbaar,
- verkrijgbaar in de Ascento kleuren,
- eenvoudige installatie in alle Ascento opklapbaar zitje.

Ascento accoudoirs, pour montage ultérieur

- dimensions à l'état monté : largeur totale 584 mm, profondeur totale 403 mm, hauteur totale à partir du bord supérieur du siège 226 mm, largeur des accoudoirs 45 mm,
- en aluminium, avec revêtement thermolaqué anti-rayure,
- les accoudoirs peuvent être relevés et abaissés indépendamment l'un de l'autre,
- livrable en coloris Ascento,
- installation facile sur tous les sièges rabattables Ascento.

	Code	PG 8700
Ascento armsteunen, op later tijdstrip monteerbaar Ascento accoudoirs pour montage ultérieur		
371 x 223 x 254 mm	**8750 002**	357,00 €

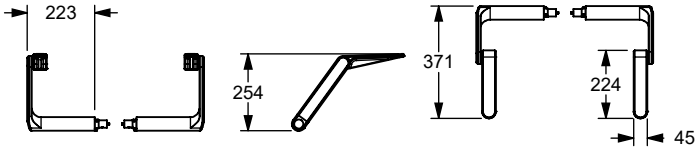

Ascento ophangmodule, op later tijdstrip monteerbaar

- 132 mm breed, 127 mm diep, 555 mm hoog,
- uit aluminium, krasbestendige poedercoating,
- binnenzijde haak gevoerd met nylon,
- gebufferde Elastolan muurafstandhouder,
- voor verlengde montage Ascento rugleuning,
- verkrijgbaar in de Ascento kleuren,
- voldoet aan DIN 18040-1 en ÖNORM B1600.

Ascento module de suspension, pour montage ultérieur

- largeur 123 mm, profondeur 127 mm, hauteur 555 mm,
- en aluminium, avec revêtement thermolaqué anti-rayure,
- crochet intérieur doublé de nylon,
- entretoise murale en Elastollan avec butée,
- pour montage ultérieur d'un dossier Ascento,
- livrable en coloris Ascento,
- conforme aux normes DIN 18040-1 et ÖNORM B1600.

	Code	PG 8700
Ascento ophangmodule, op later tijdstrip monteerbaar Ascento module de suspension, pour montage ultérieur		
demontable aan de **Cavere** douchesteungrepen à accrocher aux mains courantes **Cavere**		
132 x 127 x 555 mm	**8750 003**	225,00 €
demontable aan de **Inox/Nylon Care** douchesteungrepen à accrocher aux mains courantes **Inox/Nylon Care**		
132 x 127 x 555 mm	**8750 004**	225,00 €

voor douchesteungreep bovenrand **850 mm** naar Din norm
pour main courante de maintien avec arête supérieure à **850 mm** d'après la norme allemande DIN

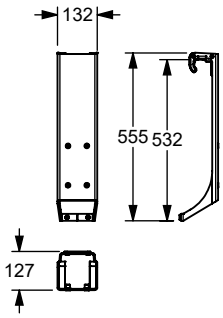

Code PG 8700

Ascento ophangmodule, op later tijdstrip monteerbaar
Ascento module de suspension, pour montage ultérieur

demontable aan de **Cavere** douchesteungrepen
à accrocher aux mains courantes **Cavere**

132 x 127 x 505 mm	**8750 005**	225,00 €

demontable aan de **Inox/Nylon Care** douchesteungrepen
à accrocher aux mains courantes **Inox/Nylon Care**

132 x 127 x 505 mm	**8750 006**	225,00 €

voor douchesteungreep bovenrand **800 mm**
pour main courante de maintien avec arête supérieure à **800 mm**

Ascento ophangmodule, op later tijdstrip monteerbaar

- 132 mm breed, 127 mm diep, 505 mm hoog,
- uit aluminium, krasbestendige poedercoating,
- binnenzijde haak gevoerd met nylon,
- gebufferde Elastolan muurafstandhouder,
- voor verlengde montage Ascento rugleuning,
- verkrijgbaar in de Ascento kleuren.

Ascento module de suspension, pour montage ultérieur

- largeur 123 mm, profondeur 127 mm, hauteur 505 mm,
- en aluminium, avec revêtement thermolaqué anti-rayure,
- crochet intérieur doublé de nylon,
- entretoise murale en Elastollan avec butée,
- pour montage ultérieur d'un dossier Ascento,
- livrable en coloris Ascento.

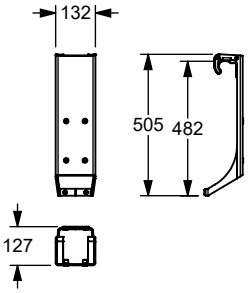

Code PG 8700

Ascento ophangmodule, op later tijdstrip monteerbaar
Ascento module de suspension, pour montage ultérieur

demontable aan de **Cavere** douchesteungrepen
à accrocher aux mains courantes **Cavere**

132 x 127 x 453 mm	**8750 007**	280,00 €

demontable aan de **Inox/Nylon Care** douchesteungrepen
à accrocher aux mains courantes **Inox/Nylon Care**

132 x 127 x 453 mm	**8750 008**	280,00 €

voor douchesteungreep bovenrand **750 mm**
pour main courante de maintien avec arête supérieure à **750 mm**

Ascento ophangmodule, op later tijdstrip monteerbaar

- 132 mm breed, 127 mm diep, 453 mm hoog,
- uit aluminium, krasbestendige poedercoating,
- binnenzijde haak gevoerd met nylon,
- gebufferde Elastolan muurafstandhouder,
- voor verlengde montage Ascento rugleuning,
- verkrijgbaar in de Ascento kleuren.

Ascento Module de suspension, pour montage ultérieur

- largeur 132 mm, profondeur 127 mm, hauteur 453 mm,
- aluminium,revêtement thermolaqué anti-rayure,
- crochet intérieur doublé de nylon,
- entretoise murale amortie en élastolan,
- combinable avec Ascento dossier,
- livrable en coloris Ascento.

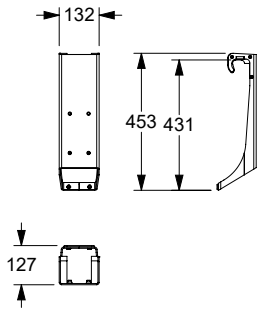

Grondplaat en blinddeksel vario Platine de fixation aveugle et cache vario	Code	PG 7000
100 x 220 x 22 mm	**7449 200**	91,50 €
100 x 220 x 22 mm uitsluitend voor opklapbare muursteun met elektronische schakelaar vario, aansluiting met montageplaat (met frezen voor kabelgeleiding) exclusivement pour barres d'appui rabattables avec bouton de commande vario, branchement invisible par plaque de fixation (avec fraisage pour passage de câble)	**7449 220**	113,00 €
100 x 220 x 22 mm Blinddeksel vario Cache aveugle vario	**7449 250**	56,00 €
88 x 178 x 15 mm Grondplaat vario Platine de fixation vario	**7449 216**	37,75 €
88 x 178 x 15 mm Grondplaat voor opklapbare muursteun met elektronische schakelaar vario, aansluiting met montageplaat (met frezen voor kabelgeleiding) Platine de fixation pour barres d'appui rabattables avec bouton de commande vario, branchement invisible par plaque de fixation (avec fraisage pour passage de câble)	**7449 217**	56,50 €

Cavere Grondplaat en blinddeksel vario

- 100 x 220 x 22 mm,
- uit aluminium,
- blinde bevestigingsplaat met krasbestendige poedercoating met antibacteriële bescherming (uitgezonderd 091 carbon zwart), meer onder hoofdstuk informatie,
- verkrijgbaar in de Cavere kleuren,
- blinddeksel met zachte randen,
- grondplaat uit roestvrij staal, grondstof nº 1.4301 (A2, AISI 304),
- normconforme afdichting van de boorgaten (DIN 18534-1) in combinatie met NORMBAU montagesets 7470 ...,
- voor toekomstige eenvoudige omwisseling van
  opklapbare muursteun vario, opklapbare douchezitje vario, muursteun vario.

ⓘ De montageset moet aan de hand van het type muur worden bepaald en afzonderlijk worden besteld, zie hoofdstuk 🛠.

Cavere Platine de fixation aveugle et cache vario

- 100 x 220 x 22 mm,
- en aluminium,
- cache avec revêtement thermolaqué anti-rayure, avec protection antibactérienne intégrée (sauf noir carbone 091), voir chapitre Information,
- livrable en coloris Cavere,
- cache avec arêtes arrondies,
- platine de fixation en inox, qualité nº 1.4301 (A2-AISI 304),
- etanchéification des points de perçage conformément aux normes (DIN 18534-1) en combinaison avec les kits de fixation NORMBAU 7470 ...,
- pour une installation future simple avec barre d'appui rabattable vario, sièges de douche rabattable vario, barre d'appui murale vario.

ⓘ Le matériel de fixation doit être défini sur le chantier et adapté selon la configuration et la nature de la cloison. Les kits de fixation sont à commander séparément, voir chapitre 🛠.

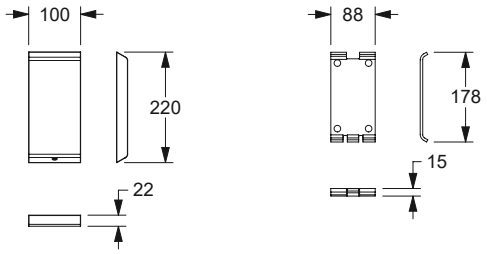

Ascento Douchekruk

- 548 x 437 x 623 mm,
- zithoogte tussen 480mm,
- roestvrijstalen frame, gesatineerd (009) of hooglansgepolijst (008),
- Zacht afgerond frame, met verhoogte armleuningen voor ondersteuning bij en opstaan en gaan zitten,
- antislip en stabiel,
- zitting gemaakt van thermoplastisch polypropyleen,
- ergonomisch gevormd met afgeronde buitenranden,
- verkrijgbaar in Nylon-kleuren donkergrijs (018) en wit (019),
- eenvoudige montage en demontage Schroeven zijn inbegrepen,
- maximaal belastbaar tot 150 kg.

Ascento Tabouret de douche

- 548 x 437 x 623 mm,
- Hauteur d'assise 480 mm,
- piètement en acier inoxydable satiné (009) ou polis miroir (008),
- châssis de forme épurée, avec des supports prolongés vers le haut qui assurent un meilleur maintien pour s'asseoir, s'appuyer et se tenir,
- des embouts antidérapants en caoutchouc assurent une bonne stabilité,
- assise en polypropylène thermoplastique
- assise ergonomique avec bords extérieurs arrondis
- disponible dans les coloris NORMBAU gris foncé (018) et blanc (019),
- assemblage simple du siège et du châssis, les vis sont fournies,
- charge maximale 150 kg.

Douchekruk Tabouret de douche	Code	PG 8700
548 x 437 x 623 mm	**8750 030**	344,00 €

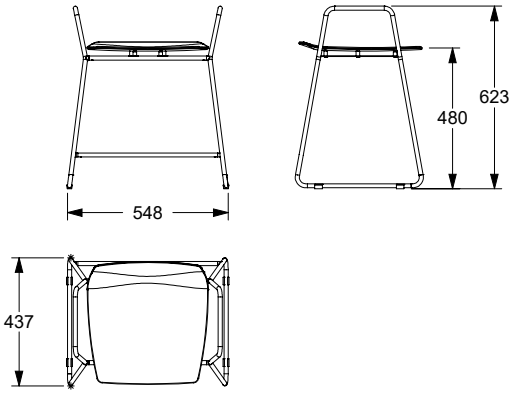

Prijs excl. btw / Tarif public H.T.

Ascento Modulaire zitoplossing 417
Ascento Solution de siège modulaire

Scheidingswand oplossing
Solutions pour cloisons

Inox **430**
Nylon **442**

Specificatie

Design wandsysteem voor deuren en tussenwanden van HPL-plaatmateriaal, 13 mm plaatdikte (alternatief 10 mm). Het plaatmateriaal is niet bij de levering inbegrepen. Designaccessoires, gemaakt van roestvast staal met een fijn mat oppervlak 1.4401 (A4, AISI 316) austenitisch roestvast staal, met hoge corrosiebestendigheid, daarom bij uitstek geschikt voor natte ruimtes.

Bovenbuis (Ø 32 mm) van het wandsysteem bestaat uit: RVS buizen, bochten 90º, T-verbindingen Ø 32 mm en verbindingsstukken, afhankelijk van de constructie-eisen. De bovenbuis wordt aan de muur bevestigd d.m.v. een versterkte muurverbinding met een RVS rozet van Ø 70 mm. De buisplaathouders worden over het buiselement geschoven en vastgepind. Vloerbevestiging door middel van steunen (zonder vloerankers) en rozetafdekkingen.

Paneelelementen worden met montagebeugels of met wandpaneelprofielen bevestigd.

Per deur zijn 3 scharnieren nodig: design deurscharnier met halfrond schroefvlak, naar keuze met of zonder regelbare veer leverbaar, DIN links of rechts. (Wij adviseren de combinatie van een veerscharnier en twee standaardscharnieren). Om de kabinedeur te openen, worden een scheidingswandgrendel, (optioneel met een noodopenings Münz of -Dorn), en een paar stevige deurknoppen (Ø 32 mm of Ø 30 mm) of deurgrepen aangeboden.

Een **Zichtbaarheid en vingerbeschermingsprofiel** in het scharniergedeelte van de deur voorkomt inkijk, door het aanslagprofiel kan de deur optimaal worden vergrendeld.

Voor de aankleding zijn er haken, vloer- en muurbuffers, papier- en reserverolhouders, toiletborstels etc. Montage ter plaatse moet door gekwalificeerd personeel worden uitgevoerd.

Descriptif

Système Design pour portes et cloisons en stratifié, panneaux de 13 mm (ou 10 mm), panneaux non fournis. Accessoires Design, en inox qualité 1.4401 (A4, AISI 316), finition mate ; très résistants à la corrosion et parfaitement adaptés aux environnements humides comme les sanitaires,

Structure supérieure composée de : tubes inox, coudes à 90º, tés de raccordement Ø 32 mm et raccords suivant la configuration du chantier. La fixation de la structure supérieure au mur s'effectue à l'aide d'une fixation murale renforcée avec une rosace inox de 70 mm de diamètre. Les pinces tubulaires sont glissées sur les éléments tubulaires, puis vissées. La fixation au sol s'effectue à l'aide de pieds réglables avec rosaces (sans scellement).

Les panneaux sont fixés au mur à l'aide d'équerres de fixation ou de profilés en U.

Trois paumelles sont nécessaires pour l'équipement des portes : paumelle Design demi-lune, avec ou sans ressort, DIN gauche ou droite. (Nous conseillons de combiner une paumelle à ressort avec deux paumelles sans ressort). Pour l'ouverture des cabines, nous proposons des verrous avec décondamnation par jeton ou carré, des boutons de porte massifs Ø 32 mm ou Ø 30 mm, des poignées, des béquilles, etc.

Le profil de protection visuelle et
anti-pincement des doigts assure l'intimité de la cabine et le Profil protection cloison permet une fermeture optimale de la porte.

De nombreux accessoires sont disponibles pour l'équipement intérieur des cabines : patères, butoirs muraux ou au sol, porte-rouleaux, porte-rouleaux de réserve, ensembles brosse WC, etc. Le montage doit être effectué par un professionnel.

Internationaal geregistreerd
Octrooi nummer DM / 064 007

Modèle international déposé
DM / 064 007

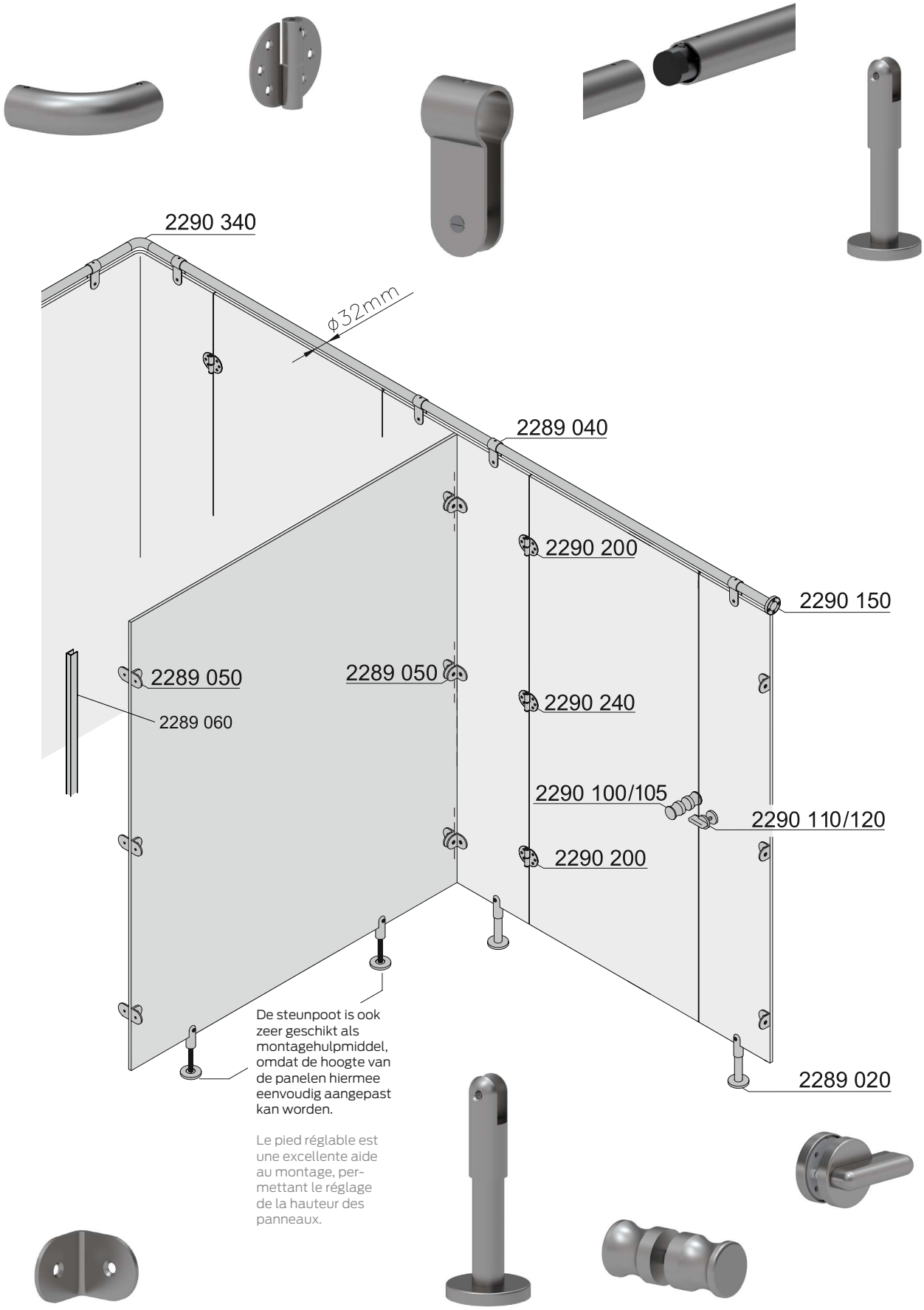
2290 340
ϕ32mm
2289 040
2290 200
2290 150
2289 050
2289 050
2289 060
2290 240
2290 100/105
2290 110/120
2290 200
De steunpoot is ook zeer geschikt als montagehulpmiddel, omdat de hoogte van de panelen hiermee eenvoudig aangepast kan worden.
Le pied réglable est une excellente aide au montage, permettant le réglage de la hauteur des panneaux.
2289 020

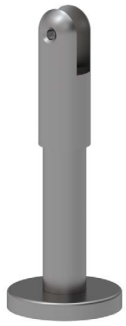

Inox Steunpoot

- RVS, materiaalnr. 1.4401 (A4, AISI 316),
- oppervlak fijn mat,
- steunvoet van plaathouder, RVS buis,
- rozet bovenstuk 70 mm en voet,
- draadhuls en M5 x 25 mm schroef voor paneelmontage inbegrepen (voor plaatdikte 13 mm).

Schroevenpakket

- draadhuls M5 en schroef M5 x 25 mm, verpakt per 10 stuks,

Afstandhouder

- afstandhouder Nylon, kleur zwart, voor steunpoot NT.STF, afstandhouder 3 mm voor plaatdikte 10 mm, verpakkingseenheid 10 stuks,

Set schroeven/pluggen

- schroeven/pluggenset 4 schroeven Ø 6 x 70 mm en pluggen 8 mm.

ⓘ De steunpoot is ook zeer geschikt als montagehulpmiddel, omdat de hoogte van de panelen hiermee eenvoudig aangepast kan worden.

Inox Pied réglable

- en inox, qualité nº 1.4401 (A4-AISI 316),
- finition mate,
- pied composé d'un support pour panneau et d'un tube inox,
- rosace Ø 70 mm et socle,
- livraison avec douille filetée et vis M5 x 25 mm pour la fixation du panneau (épaisseur 13 mm).

Sachet de vis

- Douille filetée M5 et vis M5 x 25 mm, conditionnement 10 pièces.

Cale

- Epaisseur 3 mm pour panneau de 10 mm, en nylon, coloris noir (016), conditionnement 10 pièces.

Kit vis/chevilles

- 4 vis Ø 6 x 70 mm et chevilles 8 mm.

ⓘ Le pied sans le tube facilite le montage et permet d'ajuster la hauteur des panneaux.

Steunpoot Support leg	Code	PG 6600
NT.STF 95.2	**2289 020**	67,50 €
NT.STF 96 Met nylon kern (PA6) avec insert Nylon (PA6)	**2289 120**	41,00 €

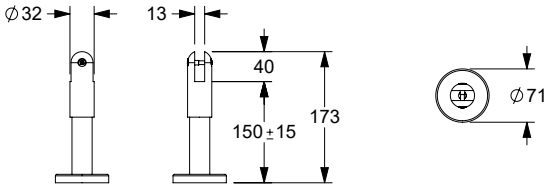

NT.SP/STF Schroevenpakket, VPE 10 stuks Sachet de vis , lot de 10 pièces	**2290 315**	16,50 €

NT.DS/STF Afstandhouder, VPE 10 stuks Cale lot de 10 pièces	**2289 620**	26,00 €

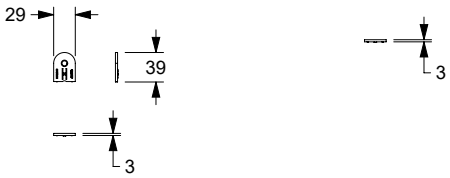

set schroeven / pluggen Bodembevestiging Kit vis / chevilles pour fication au sol	**0289 095**	2,25 €

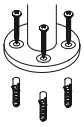

Inox Scheidingswand sluiting

- RVS, materiaalnr. 1.4401 (A4, AISI 316),
- oppervlak fijn mat,
- met perforatie van badkamerdeur / noodopening met munt of dorn,
- voor deurdikte 13 mm, alleen aanbevolen tot deurdikte 30 mm,
- twee verzonken schroeven M4 worden meegeleverd,
- slot 360º draaibaar, vergrendeling op 90º.
- geschikt voor stompe deuren en opdekdeuren.

Inox Verrou

- en inox, qualité nº 1.4401 (A4-AISI 316),
- finition mate,
- avec décondamnation par carré ou par pièce de monnaie,
- pour panneaux de 13 mm, conseillés pour épaisseurs de portes 30 mm maximum,
- livrés avec deux vis M4.
- Verrou tournant à 360º, arrêts à 90º,
- pour portes à feuillure, à fleur ou à recouvrement sans feuillure.

Scheidingswand sluiting Verrou	Code	PG 6600
NT.TWR 84 Munt 8 Pièce de monnaie 8	**2290 110**	48,00 €
NT.TWR 84 Munt 8 met tussenstuk 12 mm Pièce de monnaie 8 avec cale de 12 mm	**2290 070**	59,50 €
NT.TWR 84 Munt 8 met tussenstuk 14 mm Pièce de monnaie 8 avec cale de 14 mm	**2290 060**	59,50 €
NT.TWR 84 Munt 8 met RVS Munt-knop Pièce de monnaie 8 avec insert Münz inox	**2290 117**	49,75 €
NT.TWR 84 Dorn 8 Carré 8	**2290 120**	48,00 €
NT.TWR 84 Dorn 8 met tussenstuk 12 mm Carré 8 avec cale de 12 mm	**2290 090**	59,50 €
NT.TWR 84 Dorn 8 met tussenstuk 14 mm Carré 8 avec cale de 14 mm	**2290 080**	59,50 €

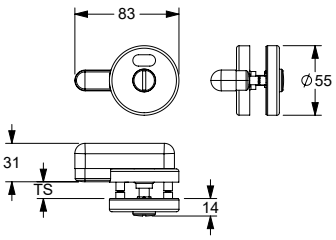

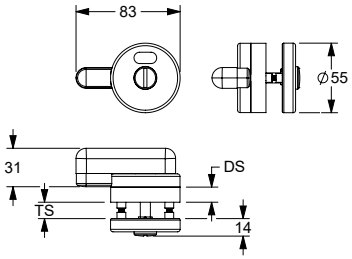

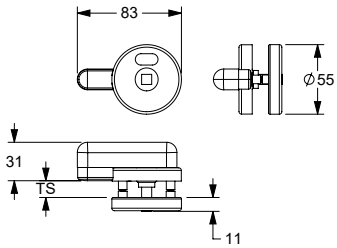

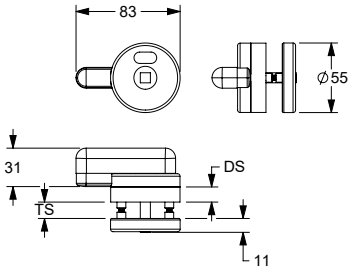

NEW

Inox Deurknop

- RVS, materiaalnr. 1.4401 (A4, AISI 316),
- oppervlak fijn mat,
- bevestiging met stelschroef,
- deurgat Ø 8,5 mm.

ⓘ Bij bestelling de deurdikte aangeven.

Inox Boutons doubles

- en inox, qualité nº 1.4401 (A4-AISI 316),
- finition mate,
- assemblage par tige filetée,
- perçage dans la porte Ø 8,5 mm.

ⓘ A la commande, veuillez préciser l'épaisseur de porte.

Deurknop Boutons doubles	Code	PG 6600
NT.TK 32, Paar TS 8 - 13 mm NT.TK 32, paire de 8-13 mm	**2290 100**	42,25 €
NT.TK 32, Paar TS variabel v.a. 14 mm NT.TK 32, paire pour portes de plus de 13 mm	**2290 101**	44,25 €
NT.TK 29,5, Paar TS 7 - 13 mm NT.TK 29,5, paire de 7 -13 mm	**2290 105**	32,00 €

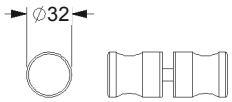

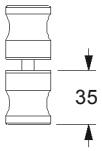

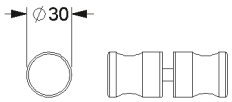

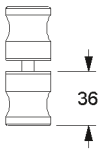

Deurscharnier
Paumelles

	Code	PG 6600
NT.TB 78 DIN links DIN gauche	**2290 200**	32,75 €
NT.TB 78 DIN rechts DIN droite	**2290 210**	32,75 €

Deurscharnier
Paumelle

	Code	PG 6600
NT.TB 82 DIN links, voor deuropening DIN gauche, fonction porte ouverte	**2290 260**	37,25 €
NT.TB 82 DIN links, voor deurvergrendeling DIN gauche, fonction porte fermée	**2290 240**	37,25 €
NT.TB 82 DIN rechts, voor deuropening DIN droite, fonction porte ouverte	**2290 270**	37,25 €
NT.TB 82 DIN rechts, voor deurvergrendeling DIN droite, fonction porte fermée	**2290 250**	37,25 €

Inox Deurscharnier

- RVS, materiaalnr. 1.4401 (A4, AISI 316),
- oppervlak fijn mat,
- zichtbare schroefverbinding,
- label L of R op de achterkant,
- levering zonder schroeven.

Inox Paumelles

- en inox, qualité nº 1.4401 (A4-AISI 316),
- finition mate,
- fixation visible,
- gauche ou droite avec auto-collant au verso,
- livraison sans vis, ni cache-vis.

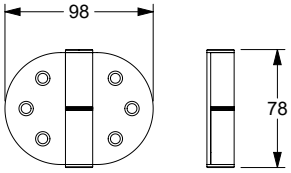

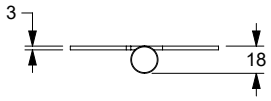

Inox Deurscharnier met veer

- als deurscharnier NT.TB 78, maar met instelbare veerkracht.

Inox Paumelles à ressort

- dito paumelles NT.TB 78, mais avec ressort réglable.

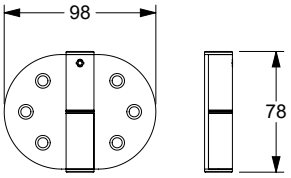

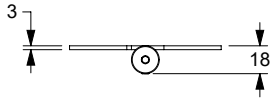

Afdekplaat
Inox Cache-vis

	Code	PG 6600
NT.TBA	**2290 190**	5,40 €

Afstandhouder
Cale

	Code	PG 6600
NT.D2 RVS, materiaaldikte 2 mm en inox, épaisseur 2 mm.	**2290 280**	3,10 €

Inox Afdekplaat

- voor RVS scharnier NT.TB 78/82,
- RVS, materiaalnr. 1.4401 (A4, AISI 316),
- oppervlak fijn mat,
- ter afdekking van de schroefverbinding.

Inox Cache-vis

- pour paumelle inox NT.TB 78/82,
- en inox, qualité nº 1.4401 (A4-AISI 316),
- finition mate,
- pour couvrir les vis.

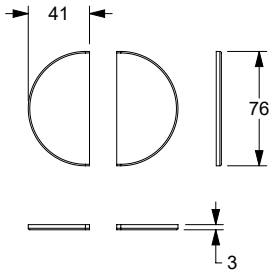

voor deurscharnier zonder afdekplaat
pour paumelle sans cache-vis

	Code	PG 6600
NT.SP/TB 6 stuks verzonken schroeven M5 x 10 mm 6 vis à tête bombée M5 x 10 mm	**2290 300**	1,80 €

voor deurscharnier met afdekplaat
pour paumelle avec cache-vis

	Code	PG 6600
NT.SP/TB 6 stuks verzonken schroeven M5 x 10 mm 6 vis à tête bombée M5 x 10 mm	**2290 990**	1,80 €

Schroevenpakket

- roestvrij staal

Sachet de vis

- Vis en inox.

Belasting: 2 scharnieren voor deurgewichten tot 40 kg
3 scharnieren voor deurgewichten tot 60 kg

Paumelles à ressort: 2 paumelles pour portes jusqu'à 40 kg
3 paumelles pour portes jusqu'à 60 kg

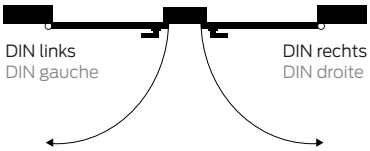

Inox Montagebeugel

- RVS, materiaalnr. 1.4401 (A4, AISI 316),
- oppervlak fijn mat.

Inox Equerre

- en inox, qualité nº 1.4401 (A4-AISI 316),
- finition mate.

Montagebeugel Equerre	Code	PG 6600
NT.BW	**2289 050**	9,80 €

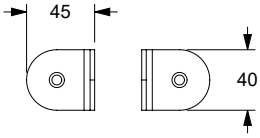

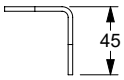

Schroevenpakket
Sachet de vis

NT.SP/BW... **2290 311** 0,55 €
Enkele bevestiging aan scheidings-wandplaten (1)
2 stuks M5 x 12
Sachet de vis fixation à la pièce sur cloison (1)
2 vis M5x12

Schroevenpakket
Sachet de vis

NT.SP/BW... **2290 312** 0,60 €
Enkele bevestiging aan metselwerk(2)
1 stuk M5 x 12, schroef Ø 5 mm en plug Ø 8 mm
Sachet de vis NT.SP/BW fixation à la pièce sur maçonnerie (2)
1 vis M5x12, 1 vis Ø 5 mm + cheville Ø 8 mm

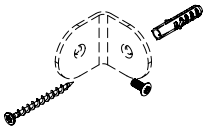

schroevenpakket
Sachet de vis

NT.SP/BW... **2290 313** 2,15 €
per paar bevestiging aan scheidingspanelen (3)
3 stuks M5 x 12 en wartelmoer M5 x 15
Sachet de vis NT.SP/BW fixation par paire sur cloison (3)
3 vis M5x12 + douille M5 x 15

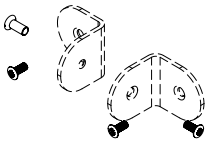

schroevenpakket
Sachet de vis

NT.SP/BW... **2290 314** 2,30 €
per paar bevestiging aan metselwerk (4)
1 stuk M5 x 12, wartelmoer M5 x 15,
2 schroeven Ø 5 mm en pluggen Ø 8 mm
Sachet de vis NT.SP/BW fixation par paire sur maçonnerie (4)
1 vis M5 x 12, douille M5 x 15, 1 vis M5x12 + douille M5 x 15,
1 vis Ø 5mm+cheville Ø 8mm

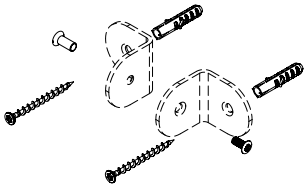

Inox Buis voor bovenstang

- RVS, materiaalnr. 1.4401 (A4, AISI 316),
- oppervlak fijn mat,
- RVS buis Ø 32 x 1.65 mm, lengte: 3 m.

Inox Tube pour structure supérieure

- en inox, qualité nº 1.4401 (A4-AISI 316),
- finition mate,
- Ø 32 x 1,65 mm, longueur 3000.

Buis voor bovenstang Tube pour structure supérieure	Code	PG 6600
NT.RO 32 x 3000 mm	**2290 750**	143,00 €

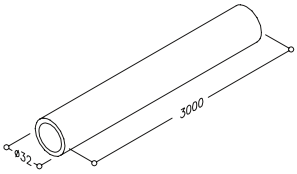

Koppelstuk
Raccord

NT.VS	**2290 330**	19,50 €

Inox koppelstuk

- RVS, materiaalnr. 1.4401 (A4, AISI 316),
- voor het koppelen van buis /buis, buis/bocht OF buis/T-stuk.

Inox Raccord

- en inox, qualité nº 1.4401 (A4-AISI 316),
- finition mate,
- NT.VS : élément de liaison pour raccordement tube-tube, tube-coude ou tube avec pièce „T".

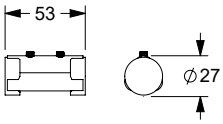

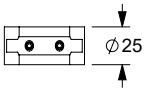

Inox Bocht

- RVS, materiaalnr. 1.4401 (A4, AISI 316),
- oppervlak fijn mat,
- de bocht van 90 º van RVS buis is aan beide uiteinden voorzien van een gat van 6 mm.

ⓘ De verbinding met de buiselementen wordt gemaakt met de connector.

Inox Coude

- en inox, qualité nº 1.4401 (A4-AISI 316),
- finition mate,
- avec perçage Ø 6 mm aux deux extrémités.

ⓘ À raccorder aux tubes à l'aide d'une pièce de liaison NT.VS.

Bocht Coude	Code	PG 6600
NT.BO 32.90º	**2290 340**	40,25 €

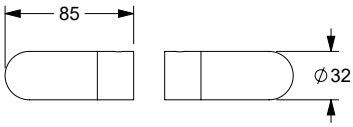

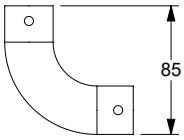

Inox T-stuk

- RVS, materiaalnr. 1.4401 (A4, AISI 316),
- oppervlak fijn mat,
- Ø 32 mm,
- aansluiting op buiselement met M6 schroef.

ⓘ De verbinding met de buiselementen wordt gemaakt met de connector.

Inox Pièce «T»

- en inox, qualité nº 1.4401 (A4-AISI 316),
- finition mate,
- Ø 32 mm,
- fixation sur tube avec vis M6.

ⓘ À raccorder aux tubes à l'aide d'une pièce de liaison NT.VS.

T-stuk Pièce «T»	Code	PG 6600
NT.TA	**2290 740**	73,00 €

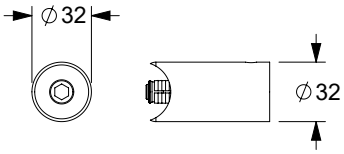

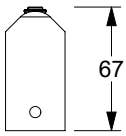

Inox Wandaansluiting

- RVS, materiaalnr. 1.4401 (A4, AISI 316),
- oppervlak fijn mat,
- wandaansluiting bestaande uit een klemmof, rozetvoet met RVS ring, verzonken schroef M10 x 60
- voor vloer- of wandmontage 4 schroeven Ø 6 x 70 en pluggen 8 mm.

Inox Fixation murale

- en inox, qualité nº 1.4401 (A4-AISI 316),
- finition mate,
- composée d'une cheville à expansion, d'une sous-rosace avec disque inox, d'une vis M10 x 60 mm et d'une rosace.
- Pour une fixation murale, nous conseillons des vis 6 x 70 mm et chevilles 8 mm.

Wandaansluiting **Fixation murale**	Code	PG 6600
NT.WA	**2290 150**	26,50€

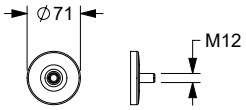

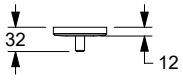

Set schroeven / pluggen voor vloer- of wandmontage
Sachet de vis et chevilles pour fixation au sol ou au mur

4 schoeven Ø 6 x 70 en pluggen 8 mm 4 Vis Ø 6x70 mm et chevilles 8mm	**0289 095**	2,25 €

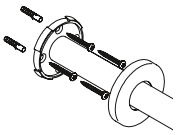

Inox Buis/plaathouder

- RVS, materiaalnr. 1.4401 (A4, AISI 316),
- oppervlak fijn mat,
- levering met draadhuls M5 u. M5 x 12 mm schroef voor bevestiging van de plaat en gegroefde pen 6 x 10 mm voor bevestiging van de plaathouder op de buis.

Inox Pince tubulaire

- en inox, qualité nº 1.4401 (A4-AISI 316),
- finition mate,
- livrée avec douille filetée M5 et vis M5 x 12 mm pour fixation du panneau et goupille cylindrique taraudée 6 x 10 mm pour fixation de la pince sur le tube.

Buis/plaathouder **Pince tubulaire**	Code	PG 6600
NT.RPH	**2289 040**	22,50 €

Afstandhouder
Cale

NT.DS/RPH	**2290 880**	26,00 €

Nylon Afstandhouder

- Nylon, kleur zwart,
- voor buis/plaathouder NT.RPH, afstandhouder 3 mm, voor plaatdikte 10 mm.
- verpakt per 10 stuks.

Nylon Cale

- en nylon, coloris noir (016),
- pour pince tubulaire NT.RPH,
- cale de 3 mm pour panneaux de 10 mm,
- Unité d'emballage : 10 pièces.

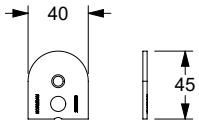

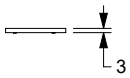

Schroevenpakket
Sachet de vis

NT.SP/RPH	**2290 316**	24,25 €

Schroevenpakket

- draadbus M5, schroef M5x12 mm en groefstift 6 x 10 mm,
- verpakt per 10 stuks.

Sachet de vis

- douille filetée M5, vis M5 x 12 mm et goupille cylindrique taraudée 6 x 10 mm,
- Unité d'emballage : 10 pièces.

Inox Wandpaneelprofiel

- RVS, materiaalnr. 1.4401 (A4, AISI 316),
- oppervlak fijn mat,
- lengte 2050 mm, U-profielstrip,
- voor bevestiging van panelen aan scheidingspanelen en metselwerk,
- voor plaatdikte 13 mm, levering zonder bevestigingsmateriaal,
- zonder bevestigingsgaten.

ⓘ op aanvraag leverbaar met gaten, aanbeveling: min. 3 gaten op een lengte van 2050 mm.

Inox Profil mural «U»

- en inox, qualité nº 1.4401 (A4-AISI 316),
- finition mate,
- longueur 2050 mm, profil „U“,
- pour fixation sur panneau ou sur maçonnerie,
- pour panneaux de 13 mm,
- Livré sans matériel de fixation et sans perçages.

ⓘ Nous conseillons 3 perçages minimum pour une longueur de 2050 mm. Livrables sur demande avec perçages.

Wandpaneelprofiel Profil mural	Code	PG 6600
NT.WPP	**2289 060**	60,50 €

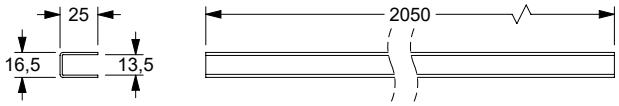

Schroefpakket

- draadhuls M5 en schroef M5 x 12 mm.
- verpakt per 10 stuks.

Sachet de vis

- douille filetée M5 et vis M5 x 12 mm,
- Conditionnement : 10 pièces.

Schroevenpakket Sachet de vis		
NT.SP/WPP	**2290 317**	21,00 €

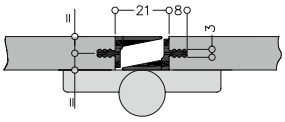

Zichtbaarheid en vingerbeschermingsprofiel

- 1 stuk = leveringslengte 2050 mm,
- kleur 16 zwart of 19 wit,
- kunststof profielstrips voor scheidingswandsystemen als alternatief voor aluminium lamellen of gevouwen panelen.
- Privacyprofielen worden aan de scharnierzijde van de deur of het paneel gemonteerd. De strips worden in een speciaal proces geëxtrudeerd uit hard en zacht plastic. Het harde deel is voor montage in de voorgegroefde plaat, het zachte deel wordt gebruikt om geluid te dempen en te beschermen tegen beknelling. De benodigde groef is 3 mm breed en 8 mm diep.
- de strips zijn zelfklevend en worden eenvoudig in de bestaande groef geslagen.
- de vaste lengte is 2050 mm en kan op gewenste lengte worden gesneden. Speciale lengtes zijn niet mogelijk.

Profil de protection visuelle et anti-pincement des doigts

- 1 pièce = longueur 2050 mm,
- en coloris noir (016) et blanc (019),
- profils en matière plastique en variante aux profils aluminium ou aux portes à recouvrement,
- les profils sont posés sur la porte côté paumelles ou sur le panneau.
- Les profils sont en matière plastique dure et souple et sont extrudés avec un procédé de fabrication spécial. La partie dure est insérée dans la façade rainurée du panneau et la partie souple sert à atténuer le bruit et de protection anti-coincement. L'écartement nécessaire est de 3 mm en largeur et 8 mm en profondeur.
- Les profils sont insérés dans la rainure et tiennent d'eux-mêmes.
- Les profils sont à recouper aux dimensions souhaitées. Des longueurs spéciales ne sont pas livrables.

Privacyprofiel Profil butée de porte	Code	PG 2600
SSP 2050	**0289 440**	15,00 €

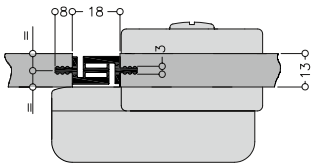

Stopprofiel

- Enkelstuk, lengte 2050 mm,
- kleur 16 zwart of 19 wit,
- de aanslagprofielen worden op de slotzijde van de deur of plaat gemonteerd.
- De profielen zijn geëxtrudeerd uit een harde en zachte kunststof. Hard voor montage in de voorgegroefde plaat, zachte voor geluidsisolatie en bescherming tegen beknelling. De benodigde groef is 3 mm breed en 8 mm diep.
- De strips zijn zelfklevend en worden eenvoudig in de bestaande groef geslagen.
- De vaste lengte is 2050 mm en kan op gewenste lengte worden gesneden.

ⓘ Speciale lengtes zijn niet mogelijk.

Profil protection cloison

- 1 pièce = longueur 2050 mm,
- en coloris noir (016) et blanc (019),
- profils en matière plastique en variante aux profils aluminium ou aux portes à recouvrement,
- les profils sont posés sur la porte côté serrure ou sur le panneau.
- Les profils sont en matière plastique dure et souple et sont extrudés avec un procédé de fabrication spécial. La partie dure est insérée dans la façade rainurée du panneau et la partie souple sert à atténuer le bruit et de protection anti-coincement. L'écartement nécessaire est de 3 mm en largeur et 8 mm en profondeur.
- Les profils sont insérés dans la rainure et tiennent d'eux-mêmes.

ⓘ Autres caractéristiques, voir ci-dessus.

Stopprofiel Joint protection cloison		
ASP 2050	**0289 450**	15,00 €

Insteekslot met voorplaat 14 x 150 x 4,5 mm

- kunststof,
- corrosie- en onderhoudsvrij,
- speciaal voor badkamerdeuren.

Serrure à mortaiser à pêne dormant avec gâche 14 x 150 x 4,5 mm

- en nylon,
- anti-corrosion et sans entretien,
- pour portes de cloisons avec serrure à mortaiser,
- convient pour milieux humides.

Insteekslot **Mortise bolt lock**	Code	PG 2600
NY.ERS 76 PZ voorplaat 4,5 FOREND 4,5	**0256 050**	15,25 €
NY.ERS 76 WC voorplaat 4,5 FOREND 4,5	**0256 060**	15,25 €

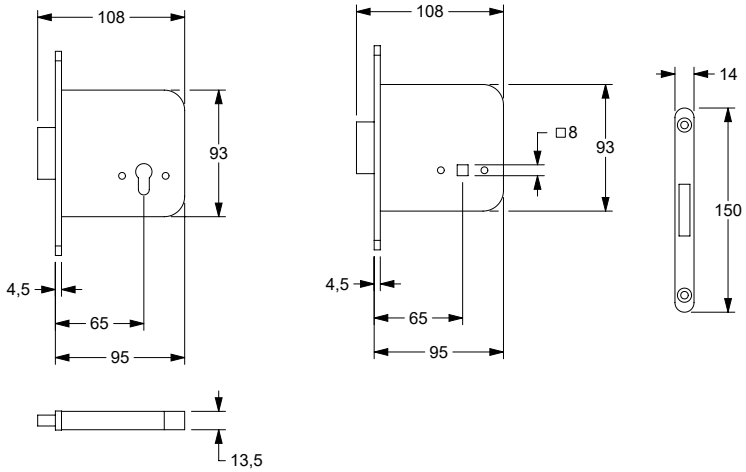

Bijpassende **Inox Care accessoires** vindt u vanaf pagina 171.

Vous trouverez les **accessoires Inox Care** correspondants à partir de la page 171.

Prijs excl. btw / Tarif public H.T.

Inox Care Afvalemmer

- 170 x 185 x 280, Ø 182 mm,
- uit roestvrij staal, grondstof nº 1.4301 (A2, AISI 304), fijn-mat oppervlak,
- uitneembare binnen emmer van kunststof met een inhoud van 3 Liter,
- eenvoudig te openen met een Touch open/dicht systeem,
- wandmontage of los op de vloer te plaatsen,
- wandbeugel van roestvrijstaal,
- voor reiniging van de wandbeugel eenvoudig los te halen.
- Levering met schroeven en pluggen.

ⓘ Aanbevolen montagehoogte van de bodem tot de onderkant van de afval-emmer : 470 mm.

Inox Care Poubelle murale

- 170 x 185 x 280, Ø 182 mm,
- avec récipient intérieur amovible en matière plastique, volume 3 litres,
- en inox, qualité nº 1.4301 (A2-AISI 304), finition mate,
- système d'ouverture touch, une pression suffit,
- fixation murale ou à poser au sol,
- support mural en inox,
- se décroche du support pour l'entretien,
- livraison avec vis et chevilles.

ⓘ Hauteur de pose conseillée : 470 mm (du sol au bord inférieur de la poubelle).

Afvalemmer Poubelle murale	Code	PG 6600
170 x 185 x 280 mm Ø 182 mm	**2070 499**	152,00 €

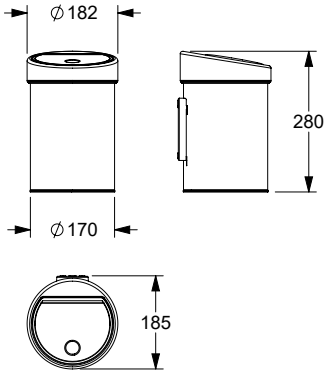

Inox Care Afvalemmer

- 272 x 220 x 400 mm,
- uit roestvrij staal, grondstof nº 1.4301 (A2, AISI 304), fijn-mat oppervlak,
- uitneembare binnen emmer van kunststof met een inhoud van 10 Liter,
- grote inworp opening en grote capaciteit,
- eenvoudig te openen met een Touch open/dicht systeem,
- wandmontage of los op de vloer te plaatsen,
- wandbeugel van roestvrijstaal,
- voor reiniging van de wandbeugel eenvoudig los te halen.
- Levering met schroeven en pluggen.

ⓘ Aanbevolen montagehoogte van de bodem tot de onderkant van de afvalemmer : 350 mm.

Inox Care Poubelle murale

- 272 x 220 x 400 mm,
- en inox, qualité nº 1.4301 (A2-AISI 304), finition mate,
- avec récipient intérieur amovible en matière plastique, volume 10 litres,
- large ouverture pour l'introduction des déchets et grande contenance,
- système d'ouverture touch, une pression suffit,
- fixation murale ou à poser au sol,
- support mural en inox,
- se décroche du support pour l'entretien,
- livraison avec vis et chevilles.

ⓘ Hauteur de pose conseillée : 350 mm (du sol au bord inférieur de la poubelle).

Afvalemmer Poubelle murale	Code	PG 6600
272 x 220 x 400 mm	**2070 500**	280,00 €

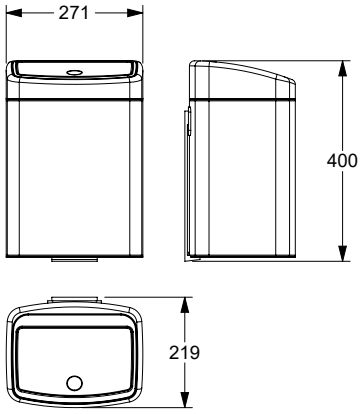

Haken
Patère

	Code	PG 6600
WH 40.1, L= 40 mm voor montage een scheidingswanden, pour fixation sur cloison	**2290 030**	11,25 €
WH 40.2, L= 40 mm voor wandmontage avec patte à vis pour fixation sur maçonnerie	**2290 170**	12,00 €

Inox Care Mantelhaak

- lengte 40 mm,
- uit roestvrij staal, grondstof nº 1.4301 (A2, AISI 304),
- fijn-mat oppervlak, Ø 12 mm,
- WH 40.1 voor montage een scheidings wanden, met schroefdraadaansluiting M6 x 9-15 mm zonder plug,
- WH 40.2 voor wandmontage geleverd met schroeven 6 x 50 mm en 8 mm pluggen,
- verborgen bevestiging.

ⓘ Let op : model ontworpen voor scheidingswanden of metselwerk is niet hetzelfde.

Inox Care Patère

- longueur 40 mm,
- en inox, qualité nº 1.4301 (A2-AISI 304), finition mate, Ø 12 mm,
- WH 40.1 avec tige fileté M6x9-15 mm, sans cheville, pour cloisons,
- WH 40.2 avec patte à vis 6 x 50 mm et cheville 8 mm pour fixation murale sur maçonnerie,
- fixation invisible.

ⓘ Attention : deux modèles de patères différents pour cloisons et maçonnerie !

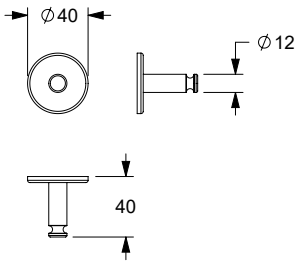

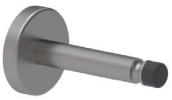

Mantelhaak
Patère butoir de porte

	Code	PG 6600
TSTH 104.1, L= 104 mm voor montage een scheidingswanden, pour fixation sur cloison	**2290 020**	25,00 €
TSTH 104.2, L= 104 mm voor wandmontage pour fixation sur maçonnerie.	**2290 025**	25,75 €

Inox Care Mantelhaak met buffer

- lengte 104 mm,
- uit roestvrij staal, grondstof nº 1.4301 (A2, AISI 304),
- fijn-mat oppervlak, Ø 16 mm,
- buffer uit zwart polyurethaan,
- TSTH 104.1 voor montage een scheidingswanden, zonder schroeven,
- TSTH 104.2 voor wandmontage, geleverd met schroeven 6 x 50 mm en 8 mm pluggen,
- verborgen bevestiging.

ⓘ Let op : model ontworpen voor scheidingswanden of metselwerk is niet hetzelfde.

Inox Care Patère butoir de porte

- longueur 104 mm,
- en inox, qualité nº 1.4301 (A2-AISI 304), finition mate, Ø 16 mm,
- butoir en polyuréthanne, coloris noir,
- TSTH 104.1 pour fixation sur cloison, sans vis,
- TSTH 104.2 avec vis 6 x 50 mm et chevilles 8 mm pour fixation sur maçonnerie,
- fixation invisible.

ⓘ Attention : deux modèles de patères différents pour cloisons et maçonnerie !

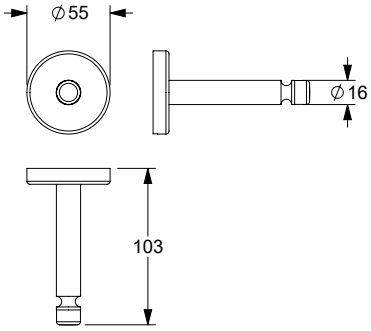

Specificatie

Design scheidingssysteem voor deuren en scheidingswanden van HPL-plaatmateriaal, plaatdikte 13 mm (alternatief 10 mm). Het plaatmateriaal is niet bij de levering inbegrepen. Designaccessoires, gemaakt van hoogwaardig nylon (polyamide PA 6), op aanvraag ook beschikbaar in Antibac. Uitermate geschikt voor natte ruimtes. Bovenframe: nylon buizen (PA 6) Ø 34 mm, verstevigd met (in- en extern) tegen corrosie beschermde stalen buizen (26x2 mm) en een doorlopend M12 draadeind als verbindingselement. Inclusief afstandsclips voor centrering. Bochten 90º, bochten 45º, T-stukken en koppelstukken zijn leverbaar, afhankelijk van de constructie. Het bovenframe wordt aan de muur bevestigd door middel van een versterkte muurverbinding met staalversterkte nylon rozetten (Ø 70 mm). Buisplaathouders van hoogwaardig nylon worden over het buiselement geschoven en vastgeschroefd (bij de levering inbegrepen).

Vloerbevestiging door middel van een steunvoet (met of zonder vloeranker) met rozetafdekking. Bevestiging van de paneelelementen aan de wandzijde met montagebeugels of wandpaneelhouders met afdekkappen voor verdekte schroefverbindingen. Deuren worden gemonteerd met twee scharnieren zonder veer en één scharnier met verstelbare veer, afhankelijk van het systeem DIN-rechts of DIN-links. Voor het vergrendelen van de cabinedeur zijn er deursloten of schuifgrendels met Münz- of dornnoodopening. Om de deur te openen en te sluiten is er keuze uit deurknoppen Ø 52 mm, deurklinken, deurkrukken, etc. Het privacyprofiel voorkomt inkijk in de cabine, het aanslagprofiel zorgt ervoor dat de deur optimaal vergrendeld wordt.

Voor de inrichting van de cabine zijn er legborden, haken, vloer- en muurbuffers, papier- en reserverolhouders, toiletborstelsets, enz. Materiaal: hoogwaardig nylon.

Het scheidingswandsysteem is verkrijgbaar in de kleuren van de NORMBAU kleurenkaart. De montage dient te worden uitgevoerd door gekwalificeerd personeel.

Internationaal geregistreerd
Octrooi nummer DM / 013 180

Alle artikelen op aanvraag ook beschikbaar in Antibac.

Spécifications de l'appel d'offres

Système pour cloisons modulaires Design suivant croquis, pour portes et cloisons en panneaux de 13 mm (ou de 10 mm), panneaux non fournis.
Accessoires Design, en nylon de haute qualité (polyamide PA 6), sur demande également disponible en version Antibac.
Structure supérieure composée d tubes nylon (PA6) Ø 34 mm, renforcés par des tubes en acier zingué intérieur et extérieur Ø 26x2 mm, liés par une tige filetée continue en acier zingué M12 et des clips de centrage.
Suivant la configuration du chantier, des coudes à 90º ou à 45º, pièces en forme de «T» et pièces d'accouplement peuvent être prévus. La fixation des structures supérieures s'effectue à l'aide d'une fixation murale renforcée munie d'une platine en acier recouverte d'une rosace nylon Ø 70 mm.
Les pinces tubulaires pour panneaux, en nylon, sont glissées sur les éléments tubulaires, puis vissées (fixation invisible avec cache-vis inclus). La fixation au sol s'effectue à l'aide de pieds réglables, avec rosaces, sans scellement.
Les panneaux sont fixés au mur par des équerres de fixation ou des pinces murales avec caches pour une fixation invisible.
Trois paumelles sont nécessaires pour l'équipement des portes : deux paumelles sans ressort et une paumelle à ressort, gauches ou droites.
Pour la fermeture des cabines, notre gamme dispose d'un coffre à verrouiller avec ouverture d'urgence par pièce de monnaie ou par carré, ou d'un verrou de condamnation avec ouverture d'urgence par pièce de monnaie ou par carré.
Pour l'ouverture, les cabines peuvent être équipées d'une paire de boutons de porte, Ø 52 mm, de garnitures de portes ou de poignées de tirage, etc.
Le profil de protection visuelle et anti-pincement des doigts assure l'intimité de la cabine et le Profil protection cloison permet une fermeture optimale de la porte.
De nombreux accessoires en nylon de haute qualité sont disponibles pour l'équipement intérieur des cabines, consoles et patères, butoirs muraux ou au sol, porte-rouleaux, porte-rouleaux de réserve, ensembles brosse WC, etc., livrables dans tous les coloris de la palette standard NORMBAU.
Le montage doit être effectué par un professionnel.

Modèle international enregistré
DM/013 180 (Nylon)

Tous les articles sont également disponibles sur demande en version Antibac.

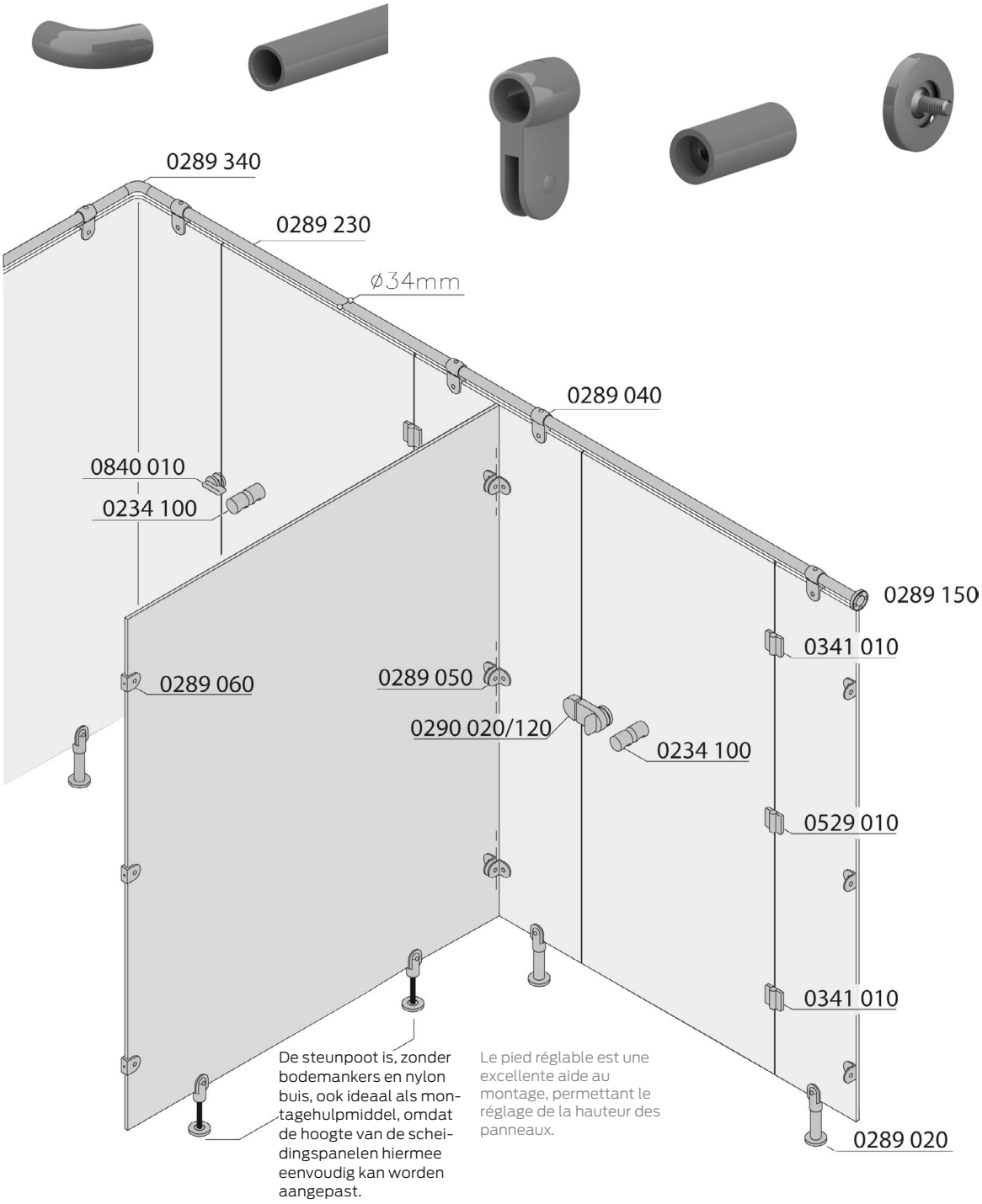

De steunpoot is, zonder bodemankers en nylon buis, ook ideaal als montagehulpmiddel, omdat de hoogte van de scheidingspanelen hiermee eenvoudig kan worden aangepast.

Le pied réglable est une excellente aide au montage, permettant le réglage de la hauteur des panneaux.

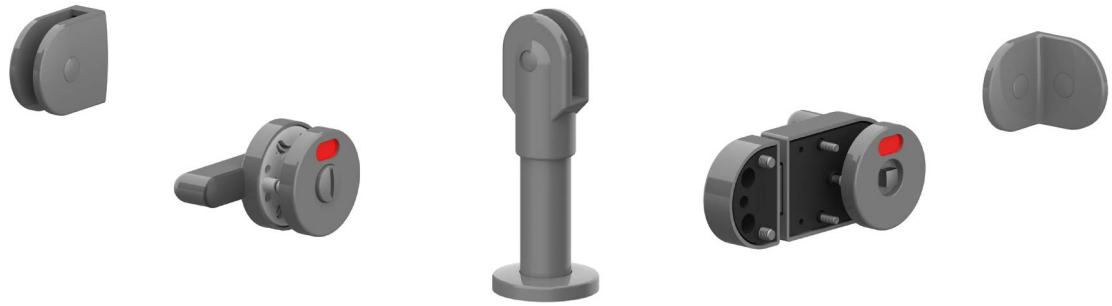

Nylon Steunpoot

- uit nylon,
- verkrijgbaar in de kleuren van de kleurkaart,
- voor de scheidingswand, voor plaatdikte 13 mm,
- sokkel met corrosiebestendige stalen kern, rozet Ø 70 mm.
- draadhuls met afdekkap en schroeven M5 x 30 mm voor bevestiging van de plaat worden meegeleverd.

ⓘ Voor het bevestigen van de vloer adviseren wij schroeven 6 x 70 mm en pluggen
8 mm. Voor bevestiging zonder schroeven adviseren wij Loctite Aktivator 738 met lijm 329 of 330.

Nylon Pieds réglables

- en nylon,
- coloris suivant palette Nylon,
- pour panneaux de 13 mm, rosace Ø 70 mm,
- livré avec vis M5 x 30 mm pour fixation du panneau.

ⓘ Pour la fixation au sol, nous conseillons des vis de 6 x 70 mm avec chevilles 8 mm. Pour une fixation par collage, nous préconisons Loctite Aktivator 738 avec colle 329 ou 330.

Steunpoot **Pieds réglables**	Code	PG 2600
NY.STF 95.0 zonder grondanker tige acier zingué	**0289 020**	43,75 €
NY.STF 95.2 Onderstel van RVS, materiaal nr. 1.4301 (A2, AISI 304), zonder grondanker Tige en inox, qualité nº 1.4301 (A2, AISI 304) autres caractéristiques, voir ci-dessus.	**0289 120**	49,50 €

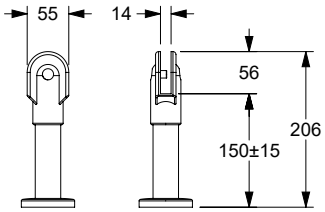

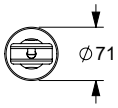

Nylon Steunpoot met grondanker

- uit nylon,
- verkrijgbaar in de kleuren van de kleurkaart,
- voor plaatdikte 13 mm,
- sokkel met corrosiebestendige stalen kern, met grondanker en rozet Ø 70 mm.
- draadbus met afdekkap en schroeven 5 x 30 mm voor bevestiging van de plaat worden meegeleverd.

ⓘ Bij montage op de vloer adviseren wij schroeven 6 x 70 mm en pluggen 8 mm.

Nylon Pieds réglables à sceller

- en nylon,
- coloris suivant palette Nylon,
- pour panneaux de 13 mm,
- base avec avec tige acier anti-corrosif, avec ancrage et rosace Ø 70 mm,
- Livré avec douille filetée, cache-vis et vis M5 x 30 mm pour la fixation du panneau.

ⓘ Pour la fixation au sol, nous conseillons des vis de 6 x 70 mm avec chevilles 8 mm.

Steunpoot **Pied réglable**	Code	PG 2600
NY.STF 95.10 met grondanker à sceller tige acier zingué	**0289 030**	45,25€
NY.STF 95.12 Onderstel van RVS, materiaal nr. 1.4301 (A2, AISI 304), met grondanker Tige en inox, qualité nº 1.4301 (A2, AISI 304) autres caractéristiques, voir ci-dessus.	**0289 130**	52,50 €

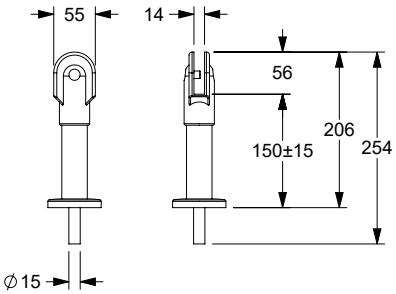

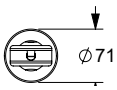

Nylon Afstandhouder

- uit nylon,
- verkrijgbaar in de kleuren van de kleurkaart,
- voor bordenhouder met plaatdikte 10 mm, verpakt per 10 stuks.

Nylon Cale

- en nylon,
- coloris suivant palette Nylon,
- pour panneaux de 10 mm,
- unité d'emballage 10 pièces.

Afstandhouder Cale	Code	PG 2600
NY.DS 3 mm	**0289 620**	26,00 €

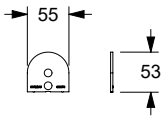

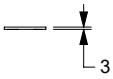

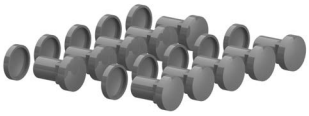

Nylon Bevestigingshulzen met afdekkap

- uit nylon,
- verkrijgbaar in de kleuren van de kleurkaart,
- voor alle paneelhouders.
- verpakt per 10 stuks.

Nylon Douilles de fixation avec cache-vis

- en nylon,
- coloris suivant palette Nylon,
- pour panneaux de 13 mm,
- unité d'emballage 10 pièces.

Bevestigingshulzen Douilles	Code	PG 2600
	0289 101	26,00 €

Verzonken spax schroeven

- korrosiebestendig
- verpakt per 10 stuks.

Sachet de vis à tête fraisée pour panneau

- anti-corrosion,
- unité d'emballage 10 pièces.

Verzonken spax schroeven Sachet de vis à tête fraisée pour panneau	Code	PG 2600
5 x 30 mm	**0289 091**	2,40 €

Set schroeven en pluggen voor vloermontage

- 4 schroeven 6 x 70 mm en pluggen 8 mm.

Kit de vis et chevilles pour fixation au sol

- 4 vis 6 x 70 mm et chevilles 8 mm.

Set schroeven en pluggen Kit de vis et chevilles pour fixation au sol	Code	PG 6600
	0289 095	2,25 €

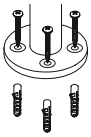

Nylon Scheidingswand sluiting

- uit nylon,
- verkrijgbaar in de kleuren van de kleurkaart,
- met perforatie van badkamerdeur / noodopening met munt of dorn,
- voor deurdikte 13 mm, alleen aanbevolen tot deurdikte 30 mm,
- twee verzonken schroeven M4 worden meegeleverd,
- slot 360° draaibaar, vergrendeling op 90°.
- geschikt voor stompe deuren en opdekdeuren.

Nylon Verrou

- en nylon,
- coloris suivant palette Nylon,
- pour panneaux de 13 mm,
- avec 2 vis à tête fraisée M4, carré 8 mm/vis inox ou acier zingué, tournant à 360°, arrêts à 90°, pour portes à feuillure, à fleur ou à recouvrement sans feuillure.
- Ouverture d'urgence, pièce de monnaie/carré.

Scheidingswand sluiting Verrou	Code	PG 2600
NY.TWR 840.01 Munt 8 Pièce de monnaie	**0840 010**	13,00 €
NY.TWR 840.03 Munt8 Pièce de monnaie Stalen onderdelen van RVS carré inox	**0840 030**	15,50€
NY.TWR 840.03 Munt 8 Pièce de monnaie met 12 mm afstandhouder, stalen onderdelen van RVS carré inox, cale de 12 mm	**0840 080**	16,00 €
NY.TWR 840.03 Munt 8 Pièce de monnaie met 14 mm afstandhouder, stalen onderdelen van RVS carré inox, cale 14 mm	**0840 090**	16,00 €
NY.TWR 84 NT Munt 8 Pièce de monnaie met RVS Munt-knop carré inox, avec insert Münz inox	**0838 010**	14,75 €

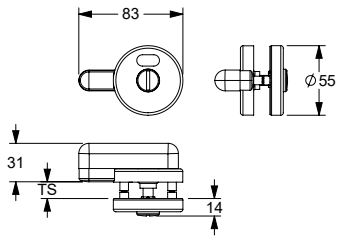

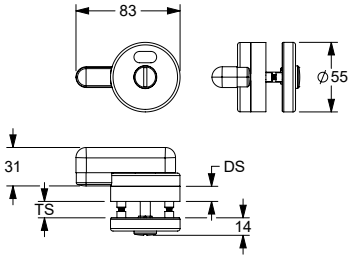

NY.TWR 840.02 dorn bedekt carré zingué	**0840 020**	14,50 €
NY.TWR 840.02 Dorn 8 Carré met 12 mm afstandhouder, stalen onderdelen van RVS carré inox, cale 12 mm	**0840 160**	16,00 €
NY.TWR 840.02 Dorn 8 Carré met 14 mm afstandhouder, s stalen onderdelen van RVS carré inox, cale 14 mm	**0840 100**	16,00 €
NY.TWR 840.02 Dorn 8 Stalen onderdelen van RVS carré inox	**0840 180**	18,00 €

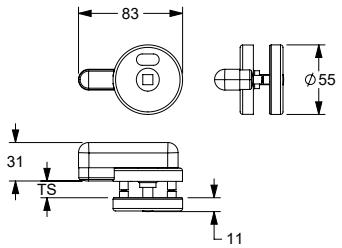

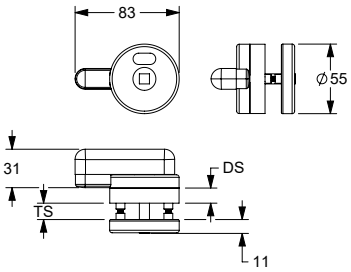

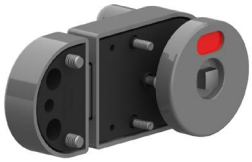

Scheidingswand schuifslot Serrures	Code	PG 2600
NY.TWS 94 Munt 8 links Pièce de monnaie 8 gauche	**0290 010**	34,00 €
NY.TWS 94 Munt 8 rechts Pièce de monnaie 8 droite	**0290 020**	34,00 €
NY.TWS 94 Dorn 8 links Carré 8 gauche	**0290 110**	34,00 €
NY.TWS 94 Dorn 8 rechts Carré 8 droite	**0290 120**	34,00 €

Nylon Scheidingswand schuifslot

- grendel en sluitplaat voor opbouw-montage,
- uit nylon,
- verkrijgbaar in de kleuren van de kleurkaart,
- metalen schuif met 13 mm uitstekend,
- opschroefbaar slot met rode en witte rozet,
- opschroefbaar sluitstuk.
- Levering met verdekte schroefverbinding voor 13 mm scheidingsplaat, noodopening Munt of Dorn, links- of rechtssluitend le-verbaar.

Nylon Serrures

- serrure et gâche en applique,
- en nylon,
- coloris suivant palette Nylon,
- avec pêne en métal, fixation traversante avec voyant rouge/blanc,
- avec gâche en applique, fixation invi-sible, pour panneaux de 13 mm,
- ouverture d'urgence par carré ou par pièce de monnaie,
- verrou à gauche ou à droite.monnaie/ carré.

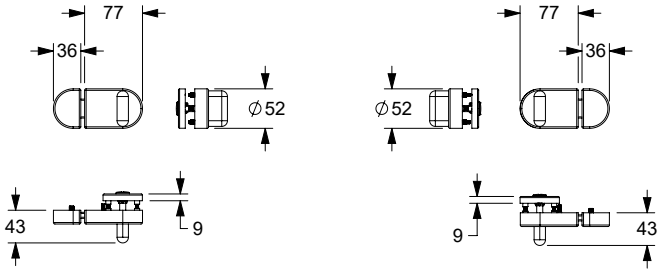

Deurknop Boutons	Code	PG 2600
NY.TK 80, paar paire	**0234 100**	22,75 €
NY.TK 80, stuk pièce	**0234 010**	11,25 €

Deurknop

- uit nylon,
- verkrijgbaar in de kleuren van de kleurkaart,
- per paar: inclusief 2 verzonken spax schroeven 4 x 40 mm,
- er stuk: levering zonder schroeven.
- Bij bestelling de deurdikte aangeven.

Boutons

- en nylon,
- coloris suivant palette Nylon,
- fixation à la pièce : traversante ou non,
- fixation par paire : traversante.
- livraison sans vis Ø 4 mm (ou 5 mm pour fixation par l'arrière).

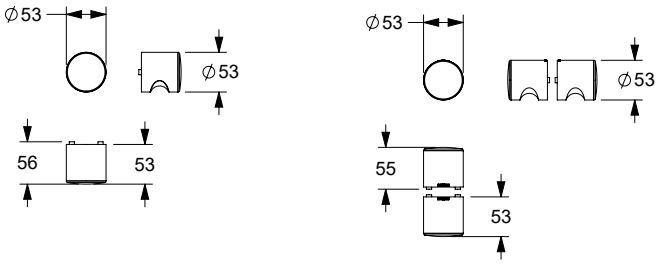

Nylon Deurscharnieren

- uit nylon,
- verkrijgbaar in de kleuren van de kleurkaart,
- staal versterkt.
- levering zonder bevestigingsschroeven.

Nylon Paumelles

- en nylon,
- coloris suivant palette Nylon,
- avec noyau acier, pour portes à fleur, avec ou sans ressort.
- Le matériel de fixation n'est pas fourni, cache-vis inclus.

Deurscharnieren Paumelles	Code	PG 2200
NY.TB 78 DIN rechts DIN droite	**0341 010**	14,50 €
NY.TB 78 DIN links DIN gauche	**0341 020**	14,50 €

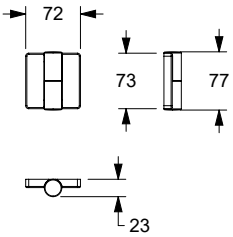

Nylon Deurscharnieren

- uit nylon,
- verkrijgbaar in de kleuren van de kleurkaart,
- met veer, staal versterkt.
- Levering zonder bevestigingsschroeven.

Nylon Paumelles

- en nylon,
- coloris suivant palette Nylon,
- avec noyau acier, pour portes à fleur, avec ou sans ressort.
- Le matériel de fixation n'est pas fourni, cache-vis inclus.

Deurscharnieren Paumelles	Code	PG 2200
NY.TB 82.1 DIN rechts voor sluiten DIN droite fonction porte fermée	**0529 010**	28,75 €
NY.TB 82.1 DIN links voor sluiten DIN gauche fonction porte fermée	**0529 020**	28,75 €
NY.TB 82.2 DIN rechts voor openen DIN droite fonction porte ouverte	**0529 030**	34,00 €
NY.TB 82.2 DIN links voor openen DIN gauche fonction porte ouverte	**0529 040**	34,00 €

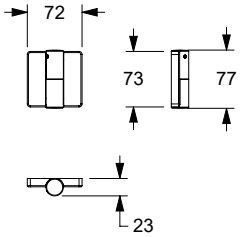

Belasting: 2 scharnieren voor deurgewichten tot 40 kg
3 scharnieren voor deurgewichten tot 60 kg

Recommandations: 2 paumelles pour portes jusqu'à 40 kg
3 paumelles pour portes jusqu'à 60 kg

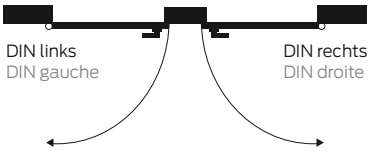

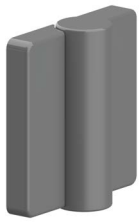

Nylon Afdekplaat

- voor nylon scharnier NY.TB 78/82,
- uit nylon,
- verkrijgbaar in de kleuren van de kleurkaart.

Nylon Cache-vis

- cache-vis de rechange pour paumelle Nylon NY.TB 78/82,
- en nylon,
- coloris suivant palette Nylon.

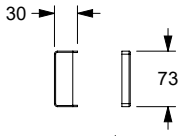

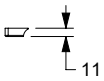

Afdekplaat Cache-vis	Code	PG 2200
NY.TB 78/82 1 stuk 1 pièce	**0341 130**	2,95 €

Nylon Afstandhouder

- voor nylon scharnier NY.TB 78/82,
- uit nylon,
- verkrijgbaar in de kleuren van de kleurkaart.

Nylon Cale

- cache-vis de rechange pour paumelle Nylon NY.TB 78/82,
- en nylon,
- coloris suivant palette Nylon.

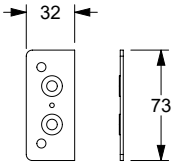

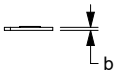

Afstandhouder Cale	Code	PG 2200
NY.D 2 Dikte 2 mm Epaisseur 2 mm	**0341 030**	2,90 €
NY.D 3 Dikte 3 mm Epaisseur 3 mm	**0341 040**	2,90 €
NY.D 12 Dikte 12 mm Epaisseur 12 mm	**0341 060**	2,90 €
NY.D 14 Dikte 14 mm Epaisseur 14 mm	**0341 070**	2,90 €

Schroevenpakket

- voor nylon scharnier NY.TB 78/82,
- 4 stuks verzonken schroeven M6x16 (A2).

Kit de vis

- pour paumelles Nylon NY.TB 78/82,
- 4 vis à tête fraisée M6 x 16 (A2).

Schroevenpakket Kit de vis	Code	PG 2600
NY.SP	**2980 073**	2,85 €

Nylon Losse onderdelen

Nylon Buis

- uit nylon (PA 6),
- verkrijgbaar in de kleuren van de kleurkaart,
- aan beide zijden ontbraamd, Ø 34 x 4 mm, max.
- leveringslengte 720 mm.

Nylon Tubes pour structure supérieure

Nylon Tube

- en nylon (PA 6),
- coloris suivant palette Nylon,
- ébavuré des deux côtés,
- Ø 34 x 4 mm,
- longueur maximale 720 mm.

Buis Tube	Code	PG 2600
NY.RO 34 x 26 x 720 mm	**0289 230**	22,50 €

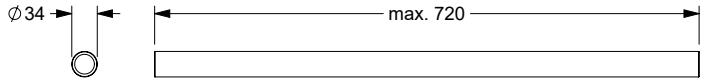

Stalen buis

- corroseriebestendig,
- buislengte max. 3000 mm.

Tube acier

- tube en acier anti-corrosif,
- longueur 3000 mm max., le ml.

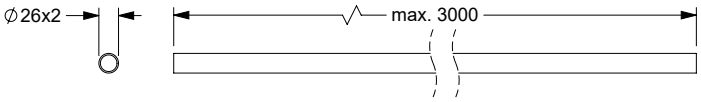

RO 26 x 2 x 1000 mm	**0289 250**	10,50 €

Draadstang

- orrosiebestendig,
- M12 draadstangen,verkrijgbaar in lengtes van 2000 mm of 3000 mm.

Tige filetée

- anti-corrosion,
- M12 en acier zingué, longueurs 2000 et 3000 mm.

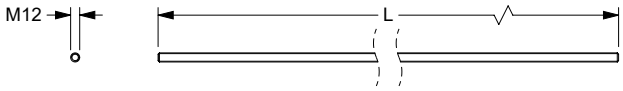

M12 x 2000 mm	**0289 280**	14,75 €
M12 x 3000 mm	**0289 290**	21,50 €

Verbindingsmoer

- voor verlenging van de draadstang.

Ecrou

- pour assemblage de tiges filetées.

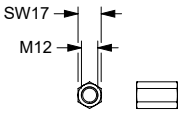

VM M12	**0289 320**	1,50 €

Afstandsclip voor stalen buisr

- afstandsklemmen worden om de ca. 0,5 m op de draadstang geplaatst, om de draadstang in de buis te centreren en om sterke trillingen te voorkomen,
- verpakt per 10 stuks.

Clip de centrage

- les clips de centrage sont positionnées sur la tige filetée, avec un écartement de 0,5 m environ, pour centrer la tige filetée dans le tube et pour éviter le bruit en cas de choc violent,
- unité d'emballage 10 pièces.

26 x 2	**0289 301**	5,45 €

Transportvergrendeling

- voor het axiaal vastzetten van de draadstang in de buis,
- verpakt per 10 stuks.

Clip de sécurité

- fixés sur les extrémités des tiges filetées pour le maintien pendant le transport.
- unité d'emballage 10 pièces.

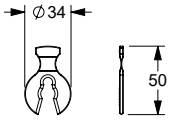

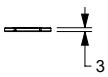

34 x 2,8	**0289 311**	2,60 €

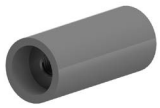

Koppelstuk Elément de liaison	Code	PG 2600
NY.KL	**0289 330**	19,25 €

Nylon Koppelstuk

- uit nylon,
- verkrijgbaar in de kleuren van de kleurkaart,
- korrosiebestendig,
- Ø 34 x 80 mm,
- M12 binnendraad aan beide zijden.
- voor een muuraansluiting, om de nylon buizen te verstevigen of als verbinding voor meerdere lange buiselementen.
- de stalen buis steekt 12 mm, de draadstang 30 mm in het koppelstuk.

Nylon Elément de liaison

- en nylon,
- coloris suivant palette Nylon,
- anti-corrosion,
- Ø 34 x 80 mm,
- filetage intérieur M12,
- aux deux extrémités, peut être utilisée devant une fixation murale pour consolider les tubes nylon ou pour assembler des éléments tubulaires,
- le tube acier pénètre de 12 mm dans l'élément de liaison, et la tige filetée de 30 mm.

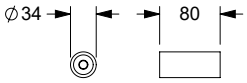

Bocht 45° Coudes 45°	Code	PG 2600
NY.BO 34.45°	**0289 350**	40,75€

Nylon Bocht 45°

- uit nylon,
- verkrijgbaar in de kleuren van de kleurkaart,
- korrosiebestendig,
- Ø 34 mm,
- de versterkte 45° bocht heeft aan beide zijden een binnendraad M12, de stalen buis steekt 12 mm, de draadstang 30 mm in de boog.

Nylon Coudes 45°

- en nylon,
- coloris suivant palette Nylon,
- anti-corrosion,
- Ø 34 mm,
- avec filetage intérieur M12,
- aux deux extrémités. Le tube acier pénètre de 12 mm dans le coude et la tige filetée de 30 mm.

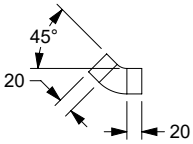

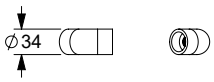

Bocht 90° Coudes 90°	Code	PG 2600
NY.BO 34.90°	**0289 340**	22,00 €

Nylon Bocht 90°

- uit nylon,
- verkrijgbaar in de kleuren van de kleurkaart,
- korrosiebestendig,
- Ø 34 mm,
- de versterkte bocht van 90° heeft aan beide zijden een binnendraad M12.
- de stalen buis steekt 12 mm, de draadstang 35 mm in de boog.

Nylon Coudes 90°

- en nylon,
- coloris suivant palette Nylon,
- anti-corrosion,
- Ø 34 mm,
- avec filetage intérieur M12,
- aux deux extrémités. Le tube acier pénètre de 12 mm dans le coude et la tige filetée de 35 mm.

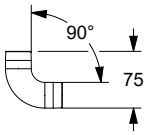

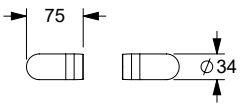

T-stuk Pièce «T»	Code	PG 2600
NY.T34	**0289 360**	30,25 €

Nylon T-stuk

- uit nylon,
- verkrijgbaar in de kleuren van de kleurkaart,
- korrosiebestendig,
- 58 x 102 mm, Ø 34 mm,
- versterkt, de lange buis van Ø 12,5 mm is voor de doorlopende draadstang.
- De uitgaande buis heeft een binnendraad M12.

ⓘ Aansluiting op het buiselement gebeurt zoals bij het koppelstuk of muuraansluiting.

Nylon Pièce «T»

- en nylon,
- coloris suivant palette Nylon,
- anti-corrosion,
- 58 x 102 mm, Ø 34 mm,
- avec noyau acier zingué, l'élément long a un perçage Ø 12,5 mm continu pour permettre le passage de la tige,
- filetée, l'élément court a un filetage intérieur M12.

ⓘ Le raccord avec le tube est à effectuer de la même manière que l'élément de liaison ou la fixation murale.

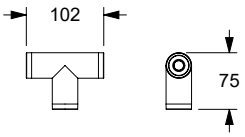

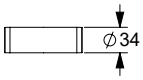

Muuraansluiting Fixation murale renforcée	Code	PG 2600
NY.WA	**0289 150**	16,00 €

Nylon Muuraansluiting

- uit nylon,
- verkrijgbaar in de kleuren van de kleurkaart,
- korrosiebestendig,
- met versterkte stalen ring met aangelaste verzonken schroef M12 x 25 mm,
- Nylon rozet bovenstuk voor onzichtbare bevestiging.

ⓘ Voor wandmontage adviseren wij schroeven 6 x 70 mm en pluggen 8 mm.
De wandaansluiting kan met een verbindingsmoer op de draadstang of direct op een bocht of koppelstuk gemonteerd worden.

Nylon Fixation murale renforcée

- en nylon,
- coloris suivant palette Nylon,
- anti-corrosion,
- avec sous-rosace et platine acier avec vis M12 x 25 mm soudée,
- rosace en nylon pour fixation invisible.

ⓘ Pour la fixation murale, nous conseillons l'utilisation de vis 6 x 70 mm et chevilles 8 mm.

La fixation murale peut être reliée à l'aide d'un écrou à une tige filetée, un coude ou un élément de liaison.

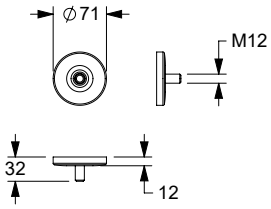

0289 095 2,25 €

Schroeven/pluggenset voor wandmontage

- 4 schroeven Ø 6 x 70 en pluggen 8 mm.

Vis et chevilles pour fixation au mur

- sachet de 4 vis Ø 6 x 70 mm et chevilles 8 mm.

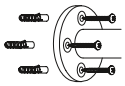

Montagebeugel Equerre	Code	PG 2600
NY.BW	**0289 050**	8,90 €

Nylon Montagebeugel

- uit nylon,
- verkrijgbaar in de kleuren van de kleurkaart,
- Inclusief 2 afdekkapjes,
- geschikt voor enkele, gekoppelde of offsetmontage; voor plaat/plaat of plaat/wandmontage,
- voor enkelvoudig gebruik op plaatmateriaal adviseren wij verzonken schroeven M5 x 16 mm.
- voor paarsgewijze bevestiging: M5 x 16 mm verzonken hulsschroeven met een M5 x 15 mm wartelmoer,
- voor wandmontage adviseren wij verzonken schroeven M6 x 70 mm en pluggen 8 mm.

Nylon Equerre

- en nylon,
- coloris suivant palette Nylon,
- Les équerres sont livrées avec deux cache-vis. Elles conviennent pour une fixation à la pièce, par paire ou en décalé, pour un montage panneau/panneau ou panneau/mur.
- livraison avec deux cache-vis.
- Pour une fixation à la pièce ou en décalé sur des panneaux, nous conseillons l'utilisation de vis à tête fraisée M5 x 16 mm avec douilles M5 x 15 mm. Pour la fixation murale, des vis à tête fraisée M6 x 70 mm avec des chevilles 8 mm.

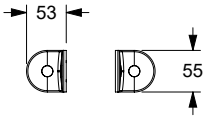

NY.AK	**0289 102**	8,65 €

Nylon Afdekkap

- uit nylon,
- verkrijgbaar in de kleuren van de kleurkaart,
- voor NY.BW, NY.RPM, NY.WPH.
- verpakt per 10 stuks.

Nylon Cache-vis

- en nylon,
- coloris suivant palette Nylon,
- pour NY.BW, NY.PRH, NY.WPH,
- unité d'emballage 10 pièces.

NY.SP/BW	**0289 321**	0,65 €

Schroevenpakket

Enkele bevestiging aan scheidingswandplaten (1)

- 2 stuks M5 x 16.

Sachet de vis

Fixation à la pièce sur cloison (1)

- 2 vis M5 x 16.

NY.SP/BW	**0289 322**	0,75 €

Schroevenpakket

Enkele bevestiging aan metselwerk (2)

- 1 stuk M5 x 16, schroef Ø 6x70 mm, en plug Ø 8 mm.

Sachet de vis

Fixation à la pièce sur maçonnerie (2)

- 1 vis M5 x 16, 1 vis Ø 6 x 70 mm et cheville Ø 8 mm.

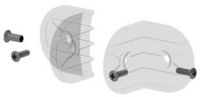

NY.SP/BW	**0289 323**	2,30 €

Schroevenpakket

per paar bevestiging aan scheidingspanelen (3)

- 3 stuks M5 x 16 en wartelmoer M5 x 15.

Sachet de vis

Fixation par paire sur cloison (3)

- 3 vis M5 x 16 et douille M5 x 15.

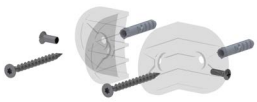

NY.SP/BW	**0289 324**	2,55 €

Schroevenpakket

per paar bevestiging aan metselwerk (4)

- 1 stuk M5 x 16, wartelmoer M5 x 15, schroeven Ø 6x70 mm, en plug Ø 8 mm.

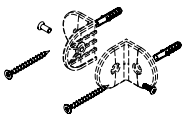

Sachet de vis

Fixation par paire sur maçonnerie (4)

- 1 vis M5 x 16, douille M5 x 15, vis Ø 6 x 70 mm et cheville Ø 8 mm.

Nylon Buisplaathouder

- uit nylon,
- verkrijgbaar in de kleuren van de kleurkaart,
- inclusief schroefdraadhuls voor de bevestiging van de plaat, twee afdekkappen en twee schroeven 5 x 20 mm.

Nylon Pince tubulaire

- en nylon,
- coloris suivant palette Nylon,
- livrée avec le matériel nécessaire pour la fixation sur le panneau : douille filetée, deux cache-vis et deux vis 5 x 20 mm.

Buisplaathouder Pince tubulaire	Code	PG 2600
NY.RPH	**0289 040**	17,25 €

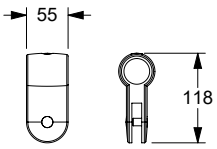

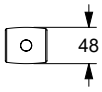

Nylon Wandbord houder

- uit nylon,
- verkrijgbaar in de kleuren van de kleurkaart,
- voor plaatdikte van 13 mm.
- levering met draadhuls,afdekkap en schroeven 5 x 20 mm voor bevestiging vande plaat,

ⓘ voor wandmontage adviseren wij verzonkenschroeven 6 x 70 mm en pluggen 8 mm.

Nylon Pince murale

- en nylon,
- coloris suivant palette Nylon,
- pour panneaux de 13 mm,
- livrée avec douille filetée, cache-vis et vis 5 x 20 mm pour fixation du panneau.

ⓘ Pour la fixation au mur, nous conseillons des vis à tête fraisée Ø 6 x 70 mm et chevilles 8 mm.

Wandbord houder Pince murale	ode	PG 2600
NY.WPH	**0289 060**	17,25 €

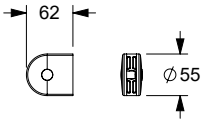

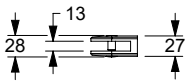

Nylon Afstandhouder

- uit nylon,
- verkrijgbaar in de kleuren van de kleurkaart,
- voor buis- en wandplaathouders, 3 mm, plaatdikte 10 mm,
- verpakt per 10 stuks.

Nylon Cale pour pince

- en nylon,
- coloris suivant palette Nylon,
- cale de 3 mm pour panneaux de 10 mm, en nylon, coloris suivant palette Nylon, pour pince murale,
- unité d'emballage 10 pièces.

Afstandhouder Cale pour pince		
NY.DS 3 mm	**0289 620**	26,00 €

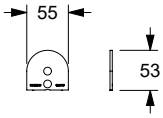

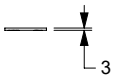

Nylon Bevestigingshulzen met afdekkapp

- uit nylon,
- verkrijgbaar in de kleuren van de kleurkaart,
- set voor alle paneelhouders,
- verpakt per 10 stuks.

Nylon Douille de fixation avec cache-vis

- en nylon,
- coloris suivant palette Nylon,
- pour tout panneaux,
- unité d'emballage 10 pièces.

Bevestigingshulzen Douille de fixation	Code	PG 2600
	0289 101	26,00 €

Verzonken Spax schroeven

- korrosiebestendig,
- verpakt per 10 stuks.

Sachet de vis à tête fraisée

- anti-corrosion,
- unité d'emballage 10 pièces.

	Code	PG 2600
Verzonken Spax schroeven Sachet de vis à têtefraisée	**0289 081**	2,25 €

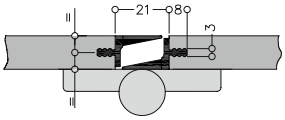

Privacyprofiel **Profil butée de porte**	Code	PG 2600
SSP 2050	**0289 440**	15,00 €

Zichtbaarheid en vingerbeschermingsprofiel

- 1 stuk = leveringslengte 2050 mm,
- kleur 16 zwart of 19 wit,
- kunststof profielstrips voor scheidingswandsystemen als alternatief voor aluminium lamellen of gevouwen panelen,
- privacyprofielen worden aan de scharnierzijde van de deur of het paneel gemonteerd,
- de strips worden in een speciaal proces geëxtrudeerd uit hard en zacht plastic. Het harde deel is voor montage in de voorgegroefde plaat, het zachte deel wordt gebruikt om geluid te dempen en te beschermen tegen beknelling. De benodigde groef is 3 mm breed en 8 mm diep. De strips zijn zelfklevend en worden eenvoudig in de bestaande groef geslagen. De vaste lengte is 2050 mm en kan op gewenste lengte worden gesneden. Speciale lengtes zijn niet mogelijk.

Profil de protection visuelle et anti-pincement des doigts

- longueur 2050 mm,
- coloris blanc 19 ou noir 16,
- les profils sont en matière plastique dure et souple et sont extrudés avec un procédé de fabrication spécial.
- la partie dure est insérée dans la façade rainurée du panneau et la partie souple sert à atténuer le bruit et de protection anti-coincement.
- l'écartement nécessaire est de 3 mm en largeur et 8 mm en profondeur.
- les profils sont insérés dans la rainure et tiennent d'eux-mêmes.
- autres caractéristiques, voir ci-dessus.

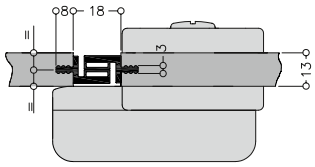

Stopprofiel **Joint protection cloison**	Code	PG 2600
ASP 2050	**0289 450**	15,00 €

Stopprofiel

- 1 stuk = leveringslengte 2050 mm,
- kleur 16 zwart of 19 wit,
- kunststof profielstrips voor scheidingswandsystemen als alternatief voor aluminium lamellen of gevouwen panelen,
- privacyprofielen worden aan de scharnierzijde van de deur of het paneel gemonteerd,
- de strips worden in een speciaal proces geëxtrudeerd uit hard en zacht plastic. Het harde deel is voor montage in de voorgegroefde plaat, het zachte deel wordt gebruikt om geluid te dempen en te beschermen tegen beknelling. De benodigde groef is 3 mm breed en 8 mm diep. De strips zijn zelfklevend en worden eenvoudig in de bestaande groef geslagen. De vaste lengte is 2050 mm en kan op gewenste lengte worden gesneden. Speciale lengtes zijn niet mogelijk.

Profil protection cloison

- longueur 2050 mm,
- coloris blanc 19 ou noir 16,
- les profils sont en matière plastique dure et souple et sont extrudés avec un procédé de fabrication spécial.
- la partie dure est insérée dans la façade rainurée du panneau et la partie souple sert à atténuer le bruit et de protection anti-coincement.
- l'écartement nécessaire est de 3 mm en largeur et 8 mm en profondeur.
- les profils sont insérés dans la rainure et tiennent d'eux-mêmes.
- autres caractéristiques, voir ci-dessus.

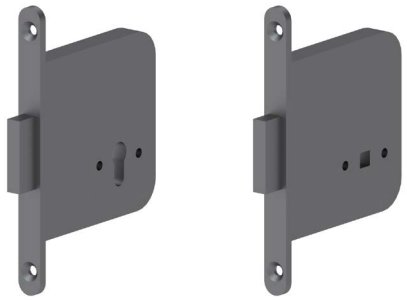

Insteekslot met voorplaat 14 x 150 x 4,5 mm

- kunststof,
- corrosie- en onderhoudsvrij,
- speciaal voor badkamerdeuren.

Serrure à mortaiser à pêne dormant avec gâche 14 x 150 x 4,5 mm

- en nylon,
- anti-corrosion et sans entretien,
- pour portes de cloisons avec serrure à mortaiser,
- convient pour milieux humides.

Insteekslot **Serrure à mortaiser à pêne dormant**	Code	PG 2600
NY.ERS 76 PZ voorplaat 4,5 gâche 4,5	**0256 050**	15,25 €
NY.ERS 76 WC voorplaat 4,5 gâche 4,5	**0256 060**	15,25 €

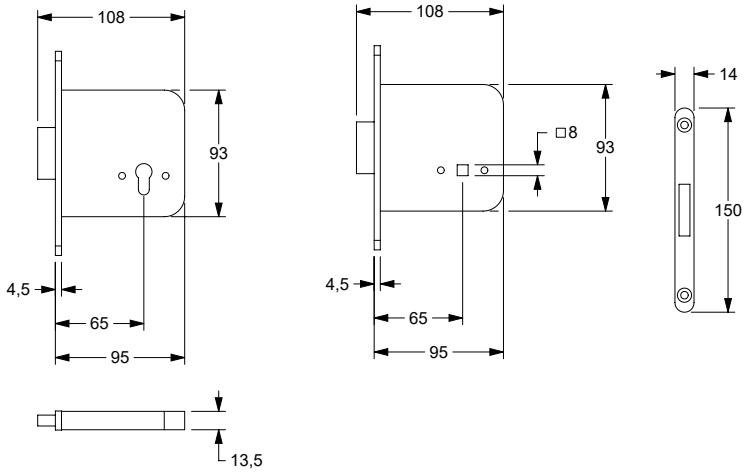

Bijpassende **Nylon Care accessoires** vindt u vanaf pagina 339.

Vous trouverez les **accessoires Nylon Care** correspondants à partir de la page 339.

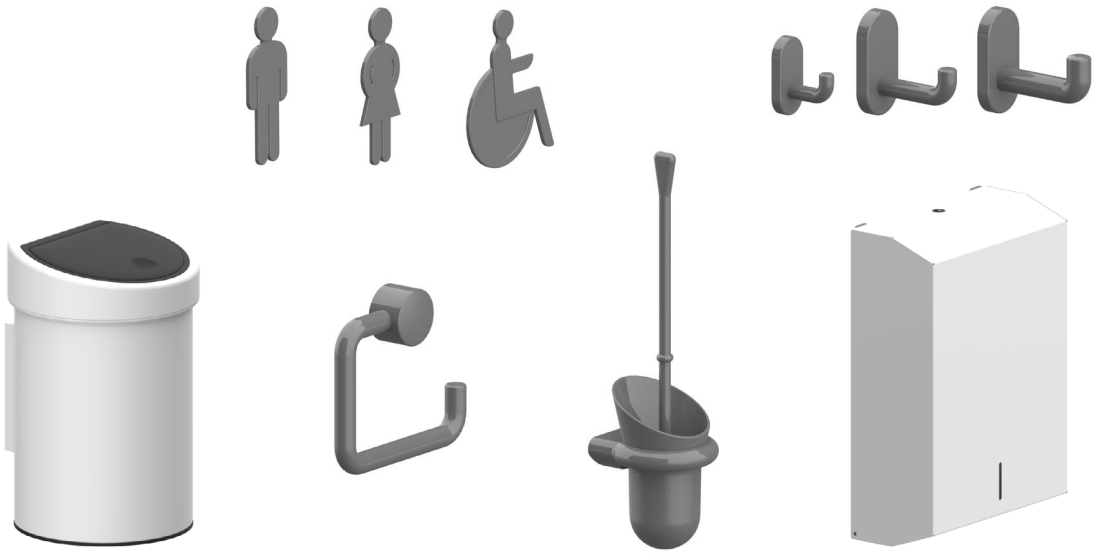

Prijs excl. btw / Tarif public H.T.

Montagesets
Kits de fixation

Product gids
Guide de choix **459**

Montagesets
Kits de fixation **460 - 470**

Algemene informatie
Informations générales **472**

	Verschillende montage mogelijkheden Kits de fixation		Pagina/Page
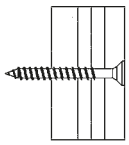	**Op de muur** met wandversteviging **Lichte wanden** met wandversteviging	**Fixation par l'avant sur cloisons** avec renfort **Cloisons légères** avec renfort	**460**
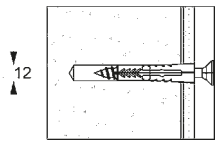	**Wanden van volle bouwstoffen** Beton ≥ B15 volle baksteen ≥ Mz 12 kalkzand-volsteen ≥ KS 12 natursteen met dichte structuur	**Maçonnerie pleine** béton ≥ B 15 brique pleine ≥ Mz 12 brique silico-calcaire pleine ≥ KS 12 pierre naturelle avec une structure solide	**461**
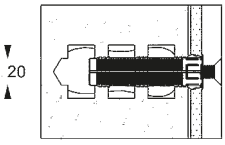	**Wanden van holle steen** holle betonkorrelsteen HLz ≥ 12 holle bloksteen ≥ Hbl4, Hbn4 andere holle stenen	**Maçonnerie creuse** brique creuse HLz ≥ 12,apierre creuse ≥ Hbl4, Hbn4, Autres briques creuses	**462**
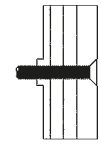	**Op de muur** met wandversteviging voor bevestigingsplaat uit staal	**Fixation par l'avant sur cloisons** cloisons avec renfort acier	**463**
	Op de muur zonder met wandversteviging Aluminium montageplaat **Lichte wanden** zonder met wandversteviging	**Fixation par l'avant** sur cloisons sans renfort avec plaque de fixation en aluminium **cloisons légères** sans renfort	**464**
	Montageplaten Cavere inox Care Nylon Care	**Plaques de fixation** Cavere Inox Care Verso Care	**464 - 468**
	Nylon Montageplaten Nylon	**Plaques de fixation** Nylon	**464**
	Montagehulp	**Aides au montage**	**469**

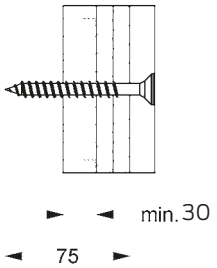

Montageset bij

- **frontale bevestiging** met geintergreerde bevestigingsplaat uit meervoudig verlijmd hout als wandversteviging.
- **op lichte wanden** uit gipskarton, spaanplaat, MDF met een rugbekleding van minstens 30 mm dik meerlagig verlijmd hout, die voldoende beveiligd op de dragende constructie bevestigd dient te worden.

Kits de fixation pour

- **Fixation par l'avant sur cloisons** avec renfort en bois dur de plusieurs épaisseurs encollées
- **Cloisons lègères** en placoplâtre, planches d'aggloméré ou panneaux en fibres dures, avec renfort en bois dur de plusieurs épaisseurs encollées qui doit être fixé solidement à la structure porteuse.

Montageset Kits de fixation	Code	PG 7000
7470 010	**7470 010**	21,50 €

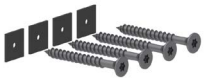

Montageset 7470 010

Cavere : muur-/opklapbare muursteunen
grondplaat vario
opklapbare douchezitje
rugleuning met montageplaat (de montageset tweemaal nodig)

Inox Care / Nylon Care : muur-/opklapbare muursteunen
grondplaat vario
opklapbare douchegordijnsteun

Levering :
4 verzonken houtschroeven 10 x 90 mm (Torx T 40) uit RVS klasse A2-AISI 30,
4 afdichtingselementen voor normconforme afdichting van de boorgaten (DIN 18534-1).

Kit de fixation 7470 010

Cavere : barres d'appui rabattables ou murales
platine de fixation vario
sièges de douche rabattables
dossier sur plaque de montage
(2 kits de fixation sont nécessaires)

Inox Care/ Nylon Care : barres d'appui rabattables ou murales
platine de fixation vario
tringle rabattable

composé de :
4 vis pour panneaux de particules 10 x 90 mm (Torx T40) en inox A2-AISI 304,
4 des éléments d'étanchéité permet d'étanchéifier les points de perçage conformément aux normes (DIN 18534-1).

Montageset Kits de fixation	Code	PG 2000
MS 4.9 C 3	**0447 750**	19,50 €

Montageset MS 4.9 C 3

Nylon 300/400 : muur-/opklapbare muursteunen
montageplaat opklapbare douchezitje (de montageset tweemaal nodig)
montageplaat opklapbare douchegordijnsteun

Nylon 400 : opklapbare douchegordijnsteun

Levering :
3 verzonken houtschroeven 10 x 90 mm (Torx T 40) uit RVS klasse A2-AISI 304.

Kit de fixation MS 4.9 C 3

Nylon 300/400 : barres d'appui rabattables ou murales
plaque de fixation siège de douche rabattable (2 kits de fixation sont nécessaires)
plaque de fixation tringle rabattable

Nylon 400 : tringle rabattable

composé de :
3 vis pour panneaux de particules 10 x 90 mm (Torx T40) en inox A2-AISI 304.

MS 4.8 C 2	**0448 952**	13,00 €

Montageset MS 4.8 C 2

Verso Care : opklapbare douchezitje 3500 ...

Levering :
2 6-kant houtschroeven 10 x 80 mm (SW 17) uit RVS klasse A2-AISI 304.

Kit de fixation MS 4.8 C 2

Verso Care : sièges rabattables 3500 ...

composé de :
2 vis à bois à six pans 10 x 80 mm (SW 17) en inox A2-AISI 304.

MS 4.8 C 4	**0448 950**	25,50 €

Montageset MS 4.8 C 4

Nylon 300: opklapbare douchezitje 0300 741
opklapbare douchezitje 0844 011
Nylon 400: opklapbare douchezitje 0844 020 / ...021,
opklapbare douchezitje 0841 ...
Inox Care : opklapbare douchezitje 2974 ...

Levering :
4 6-kant houtschroeven 10 x 80 mm (SW 17) uit RVS klasse A2-AISI 304.

Kit de fixation MS 4.8 C 4

Nylon 300 : siège de douche rabattable 0300 741
siège de douche rabattable 0844 011
Nylon 400 : sièges de douche rabattables 0844 020 / ...021
sièges de douche rabattables 0841 ...
Inox Care : sièges de douche rabattables 2974 ...

composé de :
4 vis à bois à six pans 10 x 80 mm (SW 17) en inox A2-AISI 304.

De montage is door een vakman uit te voeren
Verankeringsondergrond controleren en wijzevan bevestigen kiezen.

Le matériel de fixation doit être défini sur le chantier et adapté selon la configuration et la nature de la cloison.
La fixation de ce type de matériel de sécurité doit être effectuée par un professionnel.

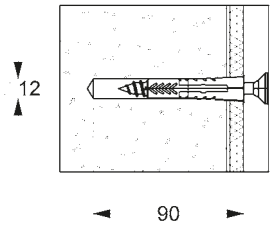

Montageset op

wanden van volle bouwstoffen :
Beton ≥ B15
volle baksteen ≥ Mz 12
kalkzand-volsteen ≥ KS 12
Natursteen met dichte structuur

Kits de fixation pour

Maçonnerie pleine :
béton ≥ B15
brique pleine ≥ Mz 12
brique silico-calcaire pleine ≥ KS 12
pierre naturelle avec une structure solide

Montageset Kits de fixation	Code	PG 7000
7470 030	**7470 030**	26,00 €

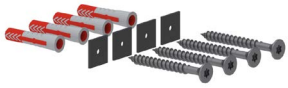

Montageset 7470 030

Cavere : muur-/opklapbare muursteunen
grondplaat vario
opklapbare douchezitje
opklapbare douchegordijnsteun
rugleuning met montageplaat
(de montageset tweemaal nodig)

Inox Care / Verso Care : muur-/opklapbare muur-steunen
grondplaat vario
opklapbare douchegordijnsteun

Ascento : Modulaire zitoplossing

Levering :
4 pluggen Duopower 12 x 60 mm,
4 verzonken houtschroeven 10 x 90 mm (Torx T 40) uit RVS klasse A2-AISI 304,
4 afdichtingselementen voor normconforme afdichting van de boorgaten (DIN 18534-1).

Kit de fixation 7470 030

Cavere : barres d'appui rabattables ou murales
platine de fixation vario
sièges de douche rabattables
tringle rabattable
dossier sur plaque de montage
(2 kits de fixation sont nécessaires)

Inox Care/ Verso Care : barres d'appui rabattables ou murales
platine de fixation vario
tringle rabattable

Ascento : Solution de siège modulaire

composé de :
4 chevilles Duopower 12 x 60 mm,
2 vis pour panneaux de particules 10 x 90 mm (Torx T40) en inox A2-AISI 304.,
4 des éléments d'étanchéité permet d'étanchéifier les points de perçage conformément aux normes (DIN 18534-1).

Montageset Kits de fixation	Code	PG 2000
MS 4.9 F 3	**0447 690**	25,50 €

Montageset MS 4.9 F 3

Nylon 300/400 : muur-/opklapbare muursteunen
montageplaat opklapbare douchezitje
montageplaat opklapbare douchegordijnsteun

Levering :
3 pluggen Duopower 12 x 60 mm,
3 verzonken houtschroeven 10 x 90 mm (Torx T 40) uit RVS klasse A2-AISI 304.

Kit de fixation MS 4.9 F 3

Nylon 300/400 : barres d'appui rabattables ou murales
plaque de montage pour sièges rabattables
plaque de fixation tringle rabattable

composé de :
3 chevilles Duopower 12 x 60 mm,
3 vis pour panneaux de particules 10 x 90 mm (Torx T40) en inox A2-AISI 304.

De montage is door een vakman uit te voeren
Verankeringsondergrond controleren en wijzevan bevestigen kiezen.

Le matériel de fixation doit être défini sur le chantier et adapté selon la configuration et la nature de la cloison.
La fixation de ce type de matériel de sécurité doit être effectuée par un professionnel.

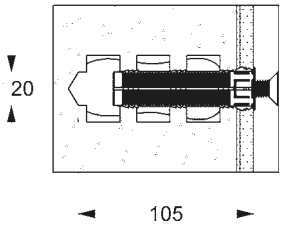

Montageset ter bevestiging voor

wanden uit holle steen :

holle betonkorrelsteen HLz ≥ 12
holle Kalkzandsteen KSL ≥ 12
holle bloksteen ≥ Hbl4, Hbn4
andere holle stenen
beton, licht beton
baksteen ≥ Mz 12
kalkzand-volsteen ≥ KS 12
natursteen met dichte structuur
puimsteen

Kits sans expansion pour fixation sur

Maçonnerie creuse :

brique creuse HLz ≥ 12
brique silico-calcaire creuse KSL ≥ 12
pierre creuse ≥ Hbl4, Hbn4
autres briques creuses
béton/béton léger
brique pleine ≥ Mz 12
brique silico-calcaire pleine ≥ KS 12
pierre naturelle avec structure solide
pierre pleine

Montageset Kits de fixation	Code	PG 7000
7470 040 met injectiepluggen* avec cartouche de mortier de scellement*	**7470 040**	104,00 €
7470 050 zonder injectiepluggen sans cartouche	**7470 050**	74,00 €

Montageset 7470 040/ ... 050

Cavere : muur-/opklapbare muur-steunen
grondplaat vario
opklapbare douchezitje
opklapbare douchegordijnsteun
rugleuning met montageplaat
de montageset tweemaal nodig)

Inox Care / Verso Care : muur-/opklapbare muur-steunen
grondplaat vario
opklapbare douchegordijnsteun

Ascento : Modulaire zitoplossing

Levering :
4 binnenhulzen uit staal Ø 15 x 75 mm / M10,
4 metaal zeefhulzen Ø 20 x 100 mm,
4 verzonken schroeven M10 x 30 mm uit RVS klasse A4-AISI 316.
1 inspuitplug* met mortel 145 cm³, (alleen 7470 040),
4 afdichtingselementen voor normconforme afdichting van de boorgaten (DIN 18534-1).

Kit de fixation 7470 040/... 050

Cavere : barres d'appui rabattables ou murales
platine de fixation vario
sièges rabattables
tringle rabattable
dossier sur plaque de montage
(2 kits de fixation sont néces saires)

Inox Care/ Verso Care : barres d'appui rabattables ou murales
platine de fixation vario
tringle rabattable

Ascento : Solution de siège modulaire

composé de :
4 douilles filetées en acier Ø 15 x 75 mm /M10,
4 tamis d'injection Ø 20 x 100 mm,
4 vis à tête fraisée M10 x 30 mm en inox A4-AISI 316,
1 cartouche d'injection* avec mortier de scellement 145cm³ (uniquement pour 7470 040),
4 des éléments d'étanchéité permet d'étanchéifier les points de perçage conformément aux normes (DIN 18534-1).

Montageset Kits de fixation	Code	PG 2000
MS 4.9 H 13 met injectiepluggen* avec cartouche de mortier de scellement*	**0447 990**	87,00 €
MS 4.9 H 3 zonder injectiepluggen sans cartouche	**0447 980**	56,50 €

Montageset MS 4.9 H 13/ ... H 3

Nylon 300/400 : muur-/opklapbare muursteunen
montageplaat opklapbare douchezitje
montageplaat opklapbare douchegordijnsteun

Levering :
3 binnenhulzen uit staal Ø 15 x 75 mm / M10,
3 metaal zeefhulzen Ø 20 x 100 mm,
3 verzonken schroeven M10 x 30 mm uit RVS klasse A4-AISI 316,
1 inspuitplug* met mortel 145 cm³ (alleen MS 4.9 H 13).

Kit de fixation MS 4.9 H 13/... H3

Nylon 300, 400 : barres d'appui rabattables ou murales
plaque de fixation pour sièges de douche
plaque de fixation tringle rabattable

composé de :
3 douilles filetées en acier Ø 15 x 75 mm /M10
3 tamis d'injection Ø 20 x 100 mm
3 vis à tête fraisée M10 x 30 mm en inox A4-AISI 316,
1 cartouche d'injection* avec mortier de scellement 145 cm³ (uniquement pour MS 4.9 H 13).

MS 4.8 H 12 met injectiepluggen* avec cartouche de mortier de scellement*	**0448 892**	85,50 €
MS 4.8 H 2 zonder injectiepluggen sans cartouche	**0448 882**	44,25 €

Montageset MS 4.8 H 12/ ... H 2

Verso Care : opklapbare douchezitje 3500 ...

Levering :
2 binnenhulzen uit staal Ø 15 x 75 mm / M10,
2 zeefhulzen Ø 20 x 100 mm,
2 zeskant schroeven M10 x 20 mm uit RVS klasse A4-AISI 316,
1 inspuitplug* met mortel 145 cm³ (alleen MS 4.8 H 12).

Kit de fixation MS 4.8 H 12/... H2

Verso Care : sièges rabattables 3500 ...

composé de :
2 douilles filetées en acier Ø 15 x 75 mm /M10,
2 tamis d'injection Ø 20 x 100 mm,
2 vis à six pans M10 x 20 mm en inox A4-AISI 316,
1 cartouche d'injection* avec mortier de scellement 145cm³ (uniquement pour MS 4.8 H 12).

* Let op: artikel met uiterste datum
* Attention : produit avec date de péremption

Alle montagesets op deze pagina zijn getest volgens de bouwvoorschriften !
Tous les kits de fixation sur cette page sont préconisés par les normes de construction !

De montage is door een vakman uit te voeren
Verankeringsondergrond controleren en wijzevan bevestigen kiezen.

Le matériel de fixation doit être défini sur le chantier et adapté selon la configuration et la nature de la cloison.
La fixation de ce type de matériel de sécurité doit être effectuée par un professionnel.

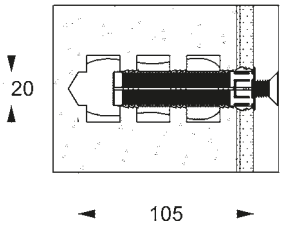

Montageset ter bevestiging voor

wanden uit holle steen :

holle betonkorrelsteen HLz ≥ 12,
holle Kalkzandsteen KSL ≥ 12,
holle bloksteen ≥ Hbl4, Hbn4,
andere holle stenen,
beton, licht beton,
baksteen ≥ Mz 12,
kalkzand-volsteen ≥ KS 12,
natursteen met dichte structuur,
puimsteen.

Kits sans expansion pour fixation sur

Maçonnerie creuse :
brique creuse HLz ≥ 12,
brique silico-calcaire creuse KSL ≥ 12,
pierre creuse ≥ Hbl4, Hbn4,
autres briques creuses,
béton/béton léger,
brique pleine ≥ Mz 12,
brique silico-calcaire pleine ≥ KS 12,
pierre naturelle avec structure solide,
pierre pleine.

Montageset Kits de fixation	Code	PG 7000
MS 4.8 H 14 met injectiepluggen avec cartouche de mortier de scellement	**0448 890**	96,00 €
MS 4.8 H 4 zonder injectiepluggen sans cartouche	**0448 880**	67,00 €

Montageset MS 4.8 H 14/ ... H 4

Nylon 300/400 : opklapbare douchezitje

Inox Care : opklapbare douchezitje

Levering :
4 binnenhulzen uit staal Ø 15 x 75 mm / M10,
4 zeefhulzen Ø 20 x 100 mm,
4 zeskant schroeven M10 x 20 mm uit RVS klasse A4-AISI 316,
1 inspuitplug* met mortel 145 cm³ (alleen MS 4.8 H 14).

Kit de fixation MS 4.8 H 14/... H4

Nylon 300/400 : sièges de douche rabattables

Inox Care : sièges de douche rabattables

composé de :
4 douilles filetées en acier Ø 15 x 75 mm /M10,
4 tamis d'injection Ø 20 x 100 mm,
4 vis à six pans M10 x 20 mm en inox A4-AISI 316,
1 cartouche d'injection* avec mortier de scellement 145cm³ (uniquement pour MS 4.8 H 14).

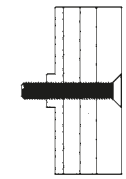

Montageset bij

frontale bevestiging met bevestigingsplaat uit staal b.v. metalen consolesop lichte wanden uit gipskarton, spaanplaat, MDF.

Kit de fixation pour

Fixation par l'avant sur bati-support avec avec renfort en acier ou ossature métallique, sur cloisons légères en placoplâtre, planches d'aggloméré ou panneaux en fibres dures

Montageset Kits de fixation	Code	PG 7000
7470 020	**7470 020**	19,00 €

Montageset 7470 020

Cavere : muur-/opklapbare muursteunen
grondplaat vario
opklapbare douchezitje
opklapbare douchegordijnsteun
rugleuning met montageplaat
de montageset tweemaal nodig)

Inox Care / Verso Care : muur-/opklapbare muursteunen
grondplaat vario
opklapbare douchegordijnsteun

Ascento : modulaire zitoplossing

Levering :
4 verzonken schroeven M10 x 60 mm uit RVS klasse A2-AISI 304,
4 afdichtingselementen voor normconforme afdichting van de boorgaten (DIN 18534-1).

Kit de fixation 7470 020

Cavere : barres d'appui rabattables ou murales
platine de fixation vario
sièges rabattables
tringle rabattable
dossier sur plaque de montage
(2 kits de fixation sont nécessaires)

Inox Care/ Verso Care : barres d'appui rabattables ou murales
platine de fixation vario
tringle rabattable

Ascento : Solution de siège modulaire

composé de :
4 vis à tête fraisée M10 x 60 mm en inox A2-AISI 304,
4 des éléments d'étanchéité permet d'étanchéifier les points de perçage conformément aux normes (DIN 18534-1).

Montageset Kits de fixation	Code	PG 2000
MS 4.9 A 3	**0447 680**	17,00 €

Montageset MS 4.9 A 3

Nylon 300/400 : muur-/opklapbare muursteunen
montageplaat opklapbare douchezitje
montageplaat opklapbare douchegordijnsteun

Levering :
3 verzonken schroeven M10 x 60 mm uit RVS klasse A4-AISI 316.

Kit de fixation MS 4.9 A 3

Nylon 300/400 : barres d'appui rabattables ou murales
plaque de fixation pour sièges de douche
plaque de fixation tringle rabattable

composé de :
3 vis à tête fraisée M10 x 60 mm en inox A4-AISI 316.

* Let op: artikel met uiterste datum
* Attention : produit avec date de péremption

De montage is door een vakman uit te voeren
Verankeringsondergrond controleren en wijzevan bevestigen kiezen.

Le matériel de fixation doit être défini sur le chantier et adapté selon la configuration et la nature de la cloison.
La fixation de ce type de matériel de sécurité doit être effectuée par un professionnel.

Montageplaat

op de muur zonder wandversteviging en lichte wanden

Cavere Care :	muur-/opklapbare muursteunen vario
Inox Care :	muur-/opklapbare muursteunen
Nylon 300/400 :	muur-/opklapbare muursteunen
Nylon Care :	muur-/opklapbare muursteunen vario

- 200 x 850 x 15 mm,
- uit aluminium,
- kleur wit (092),
- verborgen schroefverbinding met montagemateriaal ter bevestiging van muur-/opklapbare muursteunen aan montageplaat,
- levering inclusief schroeven voor montage van de opklapbare toiletsteun aan de montage plaat,
- Levering zonder schroeven (Ø 6-8 mm) voor wandmontage.

Plaque de fixation

Fixation par l'avant sur cloisons sans renfort et cloisons légères

Cavere Care :	barres d'appui rabattables ou murales vario
Inox Care :	barres d'appui rabattables ou murales vario
Nylon 300/400 :	barres d'appui rabattables ou murales
Verso Care :	barres d'appui rabattables ou murales vario

- 200 x 850 x 15 mm,
- en aluminium,
- coloris blanc (092),
- Le matériel nécessaire à la fixation de la barre d'appui rabattable ou murale est fourni.
- Livraison avec vis pour fixation de la barre d'appui sur la platine murale,
- Livraison sans vis (Ø 6-8 mm) pour fixation murale.

Montageplaat Plaque de fixation	Code	PG 2000
Nylon 300/400 200 x 850 mm	**7448 480**	350,00 €
Cavere Care/ Inox Care/ Nylon care vario 200 x 850 mm	**7448 481**	350,00 €

Nylon 300/400

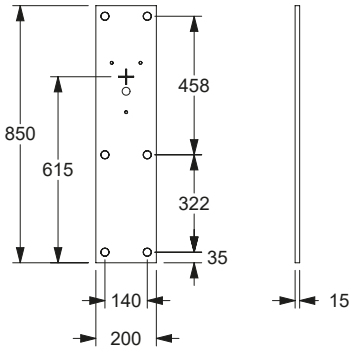

Cavere Care
Inox Care
Nylon Care

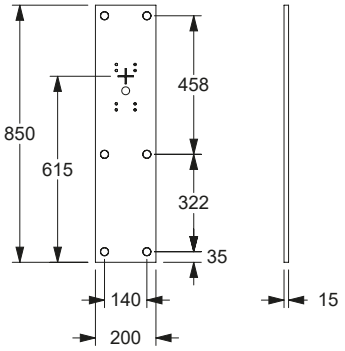

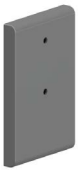

Bevestigingsplaat voor zitje

Inox Care :	opklapbare douchezitje
Nylon 300/400:	opklapbare douchezitje
Nylon 300:	opklapbare douchegordijnsteun

- 200 x 132 x 20 mm,
- gemaakt uit nylon, optionele permanente bescherming tegen bacteriën, meer onder hoofdstuk Informatie,
- verkrijgbaar in de Nylon-kleuren,
- met een tegen roest beschermde stalen kern,
- afdekkap uit nylon voor verborgen bevestiging, met montagemateriaal ter bevestiging van muur-/opklapbare muursteunen aan montageplaat.

ⓘ De montageset moet aan de hand van het type muur worden bepaald en afzonderlijk worden besteld, zie hoofdstuk 🛠.

Plaques de fixation pour sièges

Inox Care :	sièges de douche
Nylon 300/400 :	sièges de douche
Nylon 300 :	Tringle rabattable

- 200 x 132 x 20 mm,
- en nylon, en option avec protection antibactérienne intégrée, voir chapitre Information,
- coloris : voir palette de teintes Nylon,
- renfort acier anti-corrosif,
- cache en nylon pour fixation invisible, avec matériel pour fixation de la charnière sur la plaque.

ⓘ Le matériel de fixation doit être défini sur le chantier et adapté selon la configuration et la nature de la cloison, voir chapitre 🛠.

Bevestigingsplaat voor zitje Plaques de fixation pour sièges	Code	PG 2000
200 x 132 x 20 mm	**0448 260**	93,50 €
200 x 132 x 20 mm, Antibac	**4448 260**	99,00 €

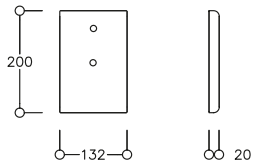

De montage is door een vakman uit te voeren
Verankeringsondergrond controleren en wijzevan bevestigen kiezen.

Le matériel de fixation doit être défini sur le chantier et adapté selon la configuration et la nature de la cloison.
La fixation de ce type de matériel de sécurité doit être effectuée par un professionnel.

Grondplaat en blinddeksel vario Platine de fixation aveugle et cache vario	Code	PG 7000
100 x 220 x 22 mm	**7449 200**	91,50 €
100 x 220 x 22 mm uitsluitend voor opklapbare muursteun met elektronische schakelaar vario, aansluiting met montageplaat (met frezen voor kabelgeleiding) exclusivement pour barres d'appui rabattables avec bouton de commande vario, branchement invisible par plaque de fixation (avec fraisage pour passage de câble)	**7449 220**	113,00 €
100 x 220 x 22 mm Blinddeksel vario Cache aveugle vario	**7449 250**	56,00 €
88 x 178 x 15 mm Grondplaat vario Platine de fixation vario	**7449 216**	37,75 €
88 x 178 x 15 mm Grondplaat voor opklapbare muursteun met elektronische schakelaar vario, aansluiting met montageplaat (met frezen voor kabelgeleiding) Platine de fixation pour barres d'appui rabattables avec bouton de commande vario, branchement invisible par plaque de fixation (avec fraisage pour passage de câble)	**7449 217**	56,50 €

Cavere Grondplaat en blinddeksel vario

- 100 x 220 x 22 mm,
- uit aluminium,
- blinde bevestigingsplaat met krasbestendige poedercoating met antibacteriële bescherming (uitgezonderd 091 carbon zwart), meer onder hoofdstuk informatie,
- verkrijgbaar in de Cavere kleuren,
- blinddeksel met zachte randen,
- grondplaat uit roestvrij staal, grondstof nº 1.4301 (A2, AISI 304),
- normconforme afdichting van de boorgaten (DIN 18534-1) in combinatie met NORMBAU montagesets 7470 ...,
- voor toekomstige eenvoudige omwisseling van opklapbare muursteun vario, opklapbare douchezitje vario, muursteun vario.

ⓘ De montageset moet aan de hand van het type muur worden bepaald en afzonderlijk worden besteld, zie hoofdstuk 🔧.

Boormal identiek aan Cavere Care opklapbare-/muursteun en douchegordijnsteun.

Cavere Platine de fixation aveugle et cache vario

- 100 x 220 x 22 mm,
- en aluminium,
- cache avec revêtement thermolaqué anti-rayure, avec protection antibactérienne intégrée (sauf noir carbone 091), voir chapitre Information,
- livrable en coloris Cavere,
- cache avec arêtes arrondies,
- platine de fixation en inox, qualité nº 1.4301 (A2-AISI 304),
- etanchéification des points de perçage conformément aux normes (DIN 18534-1) en combinaison avec les kits de fixation NORMBAU 7470 ...,
- pour une installation future simple avec barre d'appui rabattable vario, sièges de douche rabattable vario, barre d'appui murale vario.

ⓘ Le matériel de fixation doit être défini sur le chantier et adapté selon la configuration et la nature de la cloison. Les kits de fixation sont à commander séparément, voir chapitre 🔧.

Plan de perçages identique à celui des barres d'appui rabattables ou murales et des tringles rabattables Cavere Care.

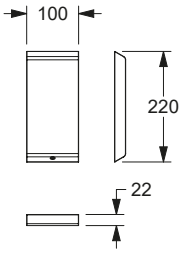

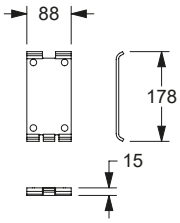

Grondplaat en blinddeksel vario Platine de fixation aveugle et cache vario	Code	PG 5500
110 x 226 mm	**2050 200**	91,50 €
110 x 226 mm uitsluitend voor opklapbare muursteun met elektronische schakelaar vario, aansluiting met montageplaat (met frezen voor kabelgeleiding) exclusivement pour barres d'appui rabattables avec bouton de commande vario, branchement invisible par plaque de fixation (avec fraisage pour passage de câble)	**2050 220**	113,00 €
100 x 226 mm Blinddeksel vario Cache aveugle vario	**2050 250**	56,00 €
88 x 178 x 15 mm Grondplaat vario Platine de fixation vario	**2050 256**	37,75 €
88 x 178 x 15 mm Grondplaat voor opklapbare muursteun met elektronische schakelaar vario, aansluiting met montageplaat (met frezen voor kabelgeleiding) Platine de fixation pour barres d'appui rabattables avec bouton de commande vario, branchement invisible par plaque de fixation (avec fraisage pour passage de câble)	**2050 257**	59,00 €

Inox Care Grondplaat en blinddeksel vario

- 110 x 226 x 23 mm,
- afdekkap uit roestvrij staal, grondstof nº 1.4301 (A2, AISI 304), fijn-mat oppervlak,
- grondplaat uit roestvrij staal, grondstof nº 1.4301 (A2, AISI 304),
- normconforme afdichting van de boorgaten (DIN 18534-1) in combinatie met NORMBAU montagesets 7470 ...,
- voor toekomstige eenvoudige omwisseling van opklapbare muursteun vario, opklapbare douchezitje vario, muursteun vario.

ⓘ De montageset moet aan de hand van het type muur worden bepaald en afzonderlijk worden besteld, zie hoofdstuk 🔧.

Boormal identiek aan toiletsteun vario, demontabel.

Inox Care Platine de fixation aveugle et cache vario

- 110 x 226 x 23 mm,
- cache en inox, qualité nº 1.4301 (A2-AISI 304), finition mate,
- platine de fixation en inox, qualité nº 1.4301 (A2-AISI 304),
- etanchéification des points de perçage conformément aux normes (DIN 18534-1) en combinaison avec les kits de fixation NORMBAU 7470 ...,
- pour une installation future simple avec barre d'appui rabattable vario, sièges de douche rabattable vario, barre d'appui murale vario

ⓘ Le matériel de fixation doit être défini sur le chantier et adapté selon la configuration et la nature de la cloison, voir chapitre 🔧.

Plan de perçages identique à celui des barres d'appui rabattables vario, amovibles.

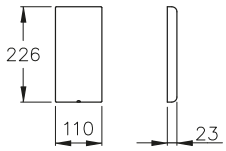

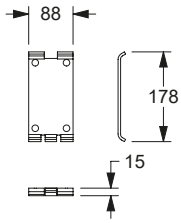

De montage is door een vakman uit te voeren
Verankeringsondergrond controleren en wijzevan bevestigen kiezen.

Le matériel de fixation doit être défini sur le chantier et adapté selon la configuration et la nature de la cloison.
La fixation de ce type de matériel de sécurité doit être effectuée par un professionnel.

Grondplaat en blinddeksel vario Platine de fixation aveugle et cache vario	Code	PG 3800
115 x 227 mm	**3501 200**	91,50 €
115 x 227 mm, Antibac	**4501 200**	109,00 €
115 x 227 mm	**3501 202**	113,00 €
115 x 227 mm, Antibac	**4501 202**	122,00 €
uitsluitend voor opklapbare muursteun met elektronische schakelaar vario, aansluiting met montageplaat (met frezen voor kabelgeleiding) exclusivement pour barres d'appui rabattables avec bouton de commande vario, branchement invisible par plaque de fixation (avec fraisage pour passage de câble)		
115 x 227 mm	**3501 205**	56,00 €
115 x 227 mm, Antibac	**4501 205**	74,50 €
Blinddeksel vario Cache aveugle vario		
88 x 178 x 15 mm	**3501 216**	34,75 €
Grondplaat vario Platine de fixation vario		
88 x 178 x 15 mm	**3501 217**	56,50 €
Grondplaat voor opklapbare muursteun met elektronische schakelaar vario, aansluiting met montageplaat (met frezen voor kabelgeleiding) Platine de fixation pour barres d'appui rabattables avec bouton de commande vario, branchement invisible par plaque de fixation (avec fraisage pour passage de câble)		

Nylon Care Grondplaat en blinddeksel vario

- 115 x 227 x 24 mm,
- hoogglans oppervlak van polyamide, optioneel met antibacteriële bescherming,
- blinde bevestigingsplaat met krasbestendige poedercoating met antibacteriële bescherming, meer onder hoofdstuk Informatie,
- verkrijgbaar in de Nylon-kleuren,
- bodemplaat van roestvrij staal, materiaal nr. 1.4301 (A2, AISI 304),
- normconforme afdichting van de boorgaten (DIN 18534-1) in combinatie met NORMBAU montagesets 7470 ...,
- voor toekomstige eenvoudige omwisseling van opklapbare muursteun vario, opklapbare douchezitje vario, muursteun vario.

ⓘ De montageset moet aan de hand van het type muur worden bepaald en afzonderlijk worden besteld, zie hoofdstuk .

Boormal identiek aan Verso Care toiletsteun vario, demontabel.

Nylon Care Platine de fixation aveugle et cache vario

- 115 x 227 x 24 mm,
- surface ultra brillante en polyamide, en option avec protection antibactérienne intégrée,
- coloris : voir palette de teintes NORMBAU,
- platine de fixation en inox, qualité nº 1.4301 (A2-AISI 304),
- etanchéification des points de perçage conformément aux normes (DIN 18534-1) en combinaison avec les kits de fixation NORMBAU 7470 ...,
- pour une installation future simple avec barre d'appui rabattable vario, sièges de douche rabattable vario, barre d'appui murale vario.

ⓘ Le matériel de fixation doit être défini sur le chantier et adapté selon la configuration et la nature de la cloison, voir chapitre .

Plan de perçages identique à celui des Verso Care barres d'appui rabattables vario, amovibles.

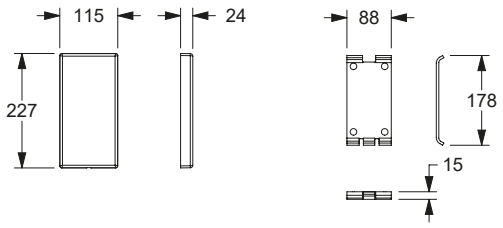

Prijs excl. btw / Tarif public H.T.

geschikt voor / Gabarit de pose pour:
Cavere Care / Inox Care / Nylon Care vario
- opklapbare muursteunen / muursteunen
- barres d'appui rabattables / barres d'appui murales

Cavere Care / Ascento
- douchezitje / siège de douche

Boorsjabloon voor alle vario producten
Gabarit de perçage pour tous les produits vario

Cavere Care

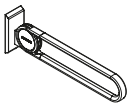

h = a+282mm (DE)
h = 752 - 852mm (AT)
h = 752mm (CH)
h = 702 - 802mm (FR)

Nylon Care Inox Care

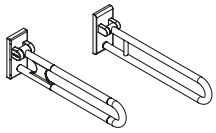

h = a+302mm (DE)
h = 772 - 872mm (AT)
h = 772mm (CH)
h = 722 - 822mm (FR)

Ascento

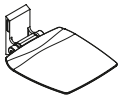

h = 560 - 580mm (DE)
h = 560 - 580mm (AT)
h = 560mm (CH)
h = 550-600mm (FR)

Cavere Care

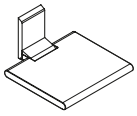

h = 606 - 626mm (DE)
h = 606 - 626mm (AT)
h = 606mm (CH)
h = 596 - 646mm (FR)

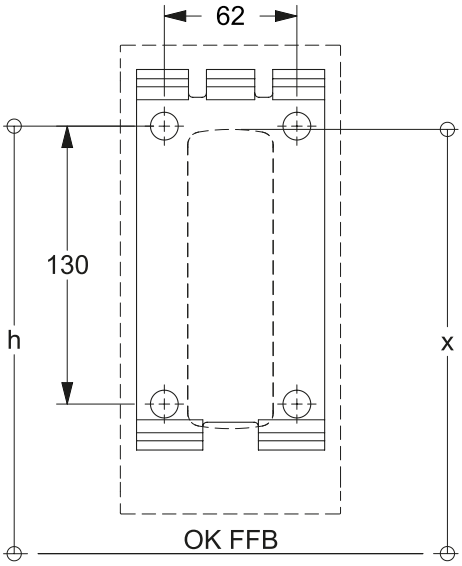

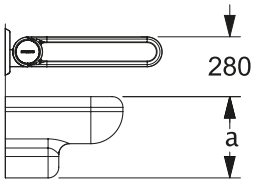

x = a+280mm (DE)
x = 750 - 850mm (AT)
x = 750mm (CH)
x = 700 - 800mm (FR)

geschikt voor / Gabarit de pose pour:

Verso Care
- douchezitje / siège de douche

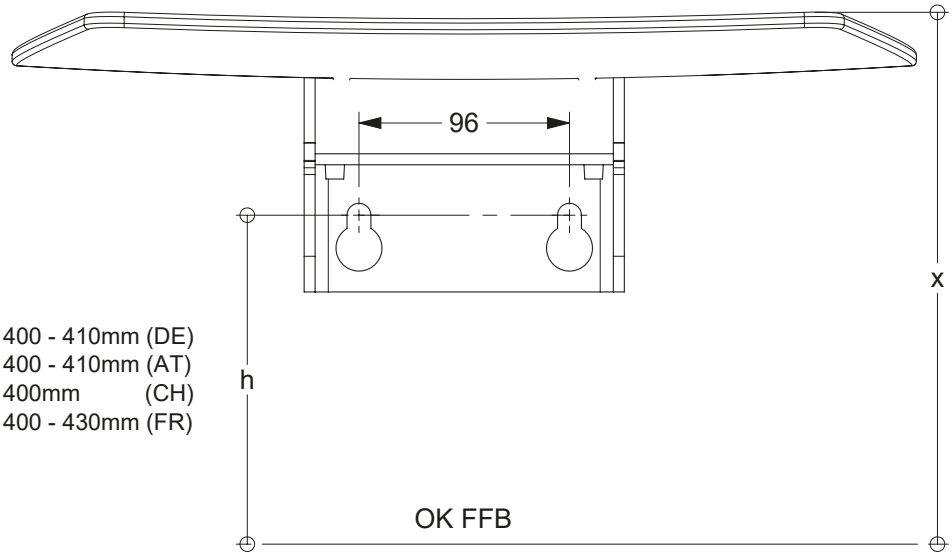

h = 400 - 410mm (DE)
h = 400 - 410mm (AT)
h = 400mm (CH)
h = 400 - 430mm (FR)

x = 470 - 480mm (DE)
x = 470 - 480mm (AT)
x = 470mm (CH)
x = 470 - 500mm (FR)

geschikt voor / Gabarit de pose pour:

Nylon Care 300/400

- opklapbare muursteunen / douchegordijnsteun
- barres d'appui rabattables / tringles rabattables

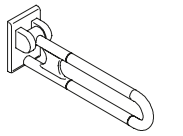

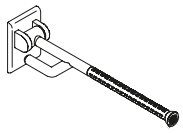

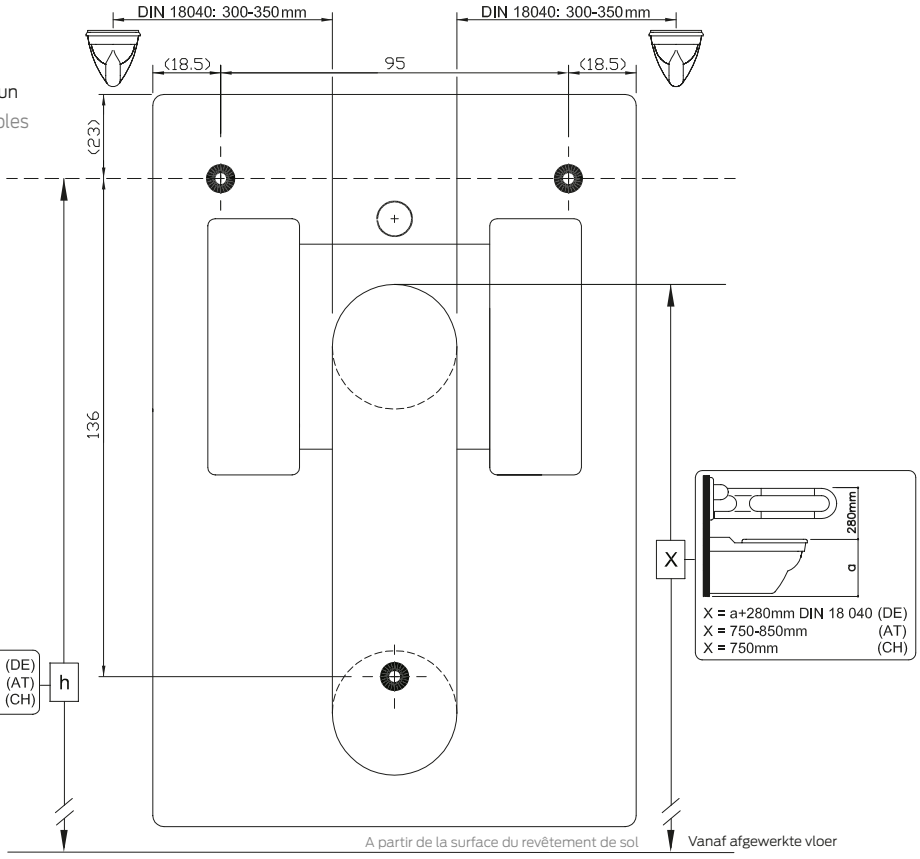

Afstandschijf

- 33 x 10 x 30 mm,
- uit aluminium,
- krasbestendige poedercoating met antibacteriële bescherming (uitgezonderd 091 carbon zwart),
- verkrijgbaar in de Cavere kleuren,
- afstandschijf voor douchesteungreep : voorgedeeltelijk betegelde muren.

Voorbeeld :

Voor een steungreep in hoekvorm of douche glijstang waar de bevestiging niet betegeld is, plaats de afstandschijf om oneffenheden te voor-komen.

Rosace d'espacement pour main courante de douche

- 33 x 10 x 30 mm,,
- en aluminium,
- revêtement thermolaqué anti-rayure, avec protection antibactérienne intégrée (sauf noir carbone 091),
- en coloris Cavere,
- pour murs partiellement carrelés.

Exemple :

La fixation supérieure d'une poignée de maintien ou barre avec support douchette en angle est fixée au-dessus du carrelage. Une rosace d'espacement permet de compenser l'inégalité.

Afstandschijf Rosace d'espacement	Code	PG 7000
33 x 10 x 30 mm	**7470 110**	29,75 €

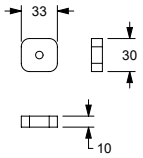

Vario afdichtingselementen

- 4x 26 x 26 mm,
- zelfklevend, met draagfolie,
- gemaakt van celrubber EPDM, kleur zwart,
- maakt standaard afdichten van boorpunten mogelijk (DIN 18534-1),
- Kan ook worden gebruikt op voegen,
- Kan voor alle Vario-producten worden gebruikt (reeds in de leveringsomvang van Vario-installatiesets 7470... inbegrepen),
- Verpakkingseenheid 10 of 50 stuks.

Éléments d'étanchéité vario

- 4x 26 x 26 mm,
- autocollant, avec film support,
- en caoutchouc cellulaire EPDM, couleur noire,
- permet d'étanchéifier les points de perçage conformément aux normes (DIN 18534-1),
- utilisable également sur les joints,
- utilisable pour tous les produits Vario (déjà compris dans la livraison des kits de montage Vario 7470...),
- Unité d'emballage 10 ou 50 pièces.

Afdichtingselementen Élements d'étanchéité	Code	PG 7000
26 x 26 mm VE 10 / UE 10	**7470 060**	28,00 €
26 x 26 mm VE 50 / UE 10	**7470 070**	124,00 €

Algemene informatie
Informations générales

Productinformatie Informations produits	**472 - 473**
Steungreep rechtse/linkse uitvoering Main courante de douche version droite/gauche	**474 - 475**
Materiaalomschrijving Matériaux	**476 - 477**
Onderhoudsinstructies en reiniging Notices & conseils d'entretien	**478 - 479**
Douchegordijnen Rideaux de douche	**480 - 481**
Certificaten Certificats	**482 - 488** **489 - 495**
Algemene zakelijke voorwaarden (EN) Conditions Générales de Vente (FR)	**496 - 497** **498 - 499**
NORMBAU Bouwbeslag NORMBAU Quincaillerie	**500**

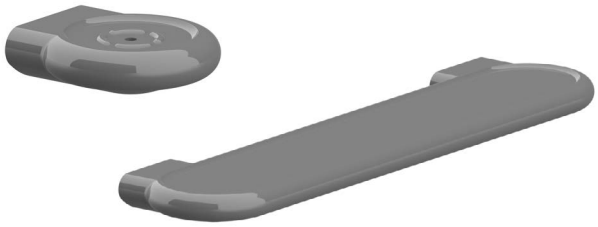

Nylon Accessories

Om aan de speciale hygiënische eisen in ziekenhuizen, klinieken, artsenpraktijken, bejaarden- en verzorgingstehuizen te kunnen voldoen, werd er bij de productontwikkeling bijzondere aandacht aan de volgende punten geschonken:

Reiniging

Voor het schoonmaken zijn alle producten afneembaar. Door het indrukken van de aan de onderzijde aangebrachte rubberen afdichting kan het bovendeel van de wandbevestiging afgetrokken worden en – ook in de vaatwasser - apart schoongemaakt worden.

Een geheel rondlopende rubberen afdichting aan het wandbevestigingsgedeelte voorkomt het binnendringen van vocht, de holle ruimtes worden hermetisch afgesloten.

De rubberen afdichting aan de onderzijde van het bovendeel dicht op de plek van de drukknop tegen vocht af.

Bovendelen en wandbevestiging zijn gemakkelijk schoon te maken aangezien gleufjes of beschermhoekjes ontbreken. De oppervlaktes zijn glad en de buitencontour van de bevestingsonderdelen door schroefafdekkapjes gesloten.

De rondlopende rubberen afdichting dicht het bevestigingsgedeelte ook naar de muur af. Bovendien zijn de holle ruimtes van achteren door een afdekplaat afgesloten, zodat er geen vocht kan binnendringen.

Beveiliging tegen diefstal

De beveiliging tegen diefstal kan indien nodig ingesteld worden. Met de meegeleverde binnenzeskantsleutel, die in de boring van de rubberen afdichting aan de onderkant wordt gestoken, wordt door het draaien van de sleutel met de klok mee tot aan de aanslag, het bovendeel als het ware »afgesloten«; het kan er nu niet meer afgetrokken worden. De beveiliging wordt nog versterkt door de afdekkapjes van de montageschroeven. De demontage door onbevoegden wordt hierdoor aanzienlijk lastiger.

Stabiliteit

Bij de productontwikkeling hebben wij reeds rekening gehouden met de hogere eisen op het gebied van objecten (vandalisme).

De steunvlakken van de wandbevestiging zijn extra groot voor meer stabiliteit. De schroefbevestiging gebeurt met lange Spax schroeven in multifunctie-muurpluggen. Het bovendeel zit vast op de wandbevestiging en de omringende rubberen afdichting.

Montage

De montagetijd wordt door zelfhechtende aftekensjablonen verkort. De langsgaten zijn horizontaal en verticaal uitgevoerd voor het richten van de wandmontage.

Materiaal

Boven- en onderdelen zijn vervaardigd uit het hoogwaardig polyamide.

Nylon Accessories

Pour répondre aux besoins accrus d'hygiène dans les hôpitaux, cliniques, cabinets médicaux, résidences pour personnes âgées, une attention particulière a été apportée aux points suivants :

Entretien

Tous les produits de la série 925 sont amovibles pour l'entretien. Une simple pression sur le bouton en caoutchouc situé sous le produit permet de le retirer de son support mural et de le nettoyer séparément (même au lave-vaisselle).

Un joint continu au niveau de la fixation murale empêche la pénétration d'humidité. Les cavités intérieures sont hermétiquement protégées de l'extérieur.

Le joint caoutchouc sous le produit assure l'étanchéité au niveau du bouton.

Les produits et leurs supports muraux sont faciles à nettoyer grâce à leurs formes dépourvues d'angles ou de rainures favorisant les dépôts de salissures. Les surfaces sont lisses et les vis de fixation sont protégées par des caches.

Le joint continu assure l'étanchéité entre le support de fixation et le mur. Les cavités intérieures sont recouvertes par un cache ce qui empêche toute pénétration d'humidité.

Antivol

En cas de nécessité, l'antivol peut être enclenché. La clé alène fournie est introduite dans l'orifice au centre du bouton caoutchouc sous le produit et tournée dans le sens des aiguilles d'une montre jusqu'à la butée. Le produit est ainsi verrouillé et ne peut plus être retiré de son support mural. Les cache-vis du support mural sont une sécurité supplémentaire contre le vol en compliquant le démontage par des non professionnels.

Stabilité

Les exigences accrues dans les lieux publics, notamment contre le vandalisme, sont prises en compte pour le développement des produits.

De ce fait, la surface d'appui contre le mur a été sensiblement augmentée pour assurer une stabilité optimale.

La fixation est effectuée à l'aide de vis très longues dans des chevilles universelles. Les produits sont fermement maintenus sur les supports muraux et les joints continus.

Montage

Des gabarits de pose autocollants réduisent considérablement la durée du montage. Les orifices ovales des supports muraux permettent de compenser de légères différences de fixation des vis en hauteur ou en largeur.

Matériau

Les accessoires sanitaires et leurs supports muraux sont fabriqués dans un matériau de très haute qualité : Grilamide (polyamide 12).

NORMBAU barrièrevrije producten

Voor de NORMBAU barrièrevrije producten worden bij de ontwikkeling, de materiaalkeuze en de productie de hoogst mogelijke maatstaven als uitgangspunt genomen. Onze kwaliteitsproducten worden met de grootst mogelijke zorgvuldigheid volgens DIN EN ISO 9001:2015 en DIN EN ISO 14001 vervaardigd.Door de hoge stabiliteit met doorgaande corrosiebestendige stalen kern overtreffen onze producten de door de TÜV vereiste belastingswaarden.Met een 4 mm door en door geverfde hoogwaardige nylon ommanteling zijn de producten uiterst sterk en onverslijtbaar, en uitermate bestand tegen alle cosmetische producten. Een gestructureerd anti-slip materiaal op de steunen en beugels maakt het vastpakken in een vochtige omgeving als de badkamer nog veiliger.

Innovatieve materialen en werkzame stoffen met de antibacteriële eigenschappen van Microban verbinden modern research met de unieke voordelen van het product in de sanitaire omgeving. Als producent nemen wij hiermee een uitzonderlijke positie in. Of het nu gaat om openbare of particuliere gebouwen – wij verplichten ons in de toekomst op het gebied van onbeperkte toegang tot »de barrière-vrijheid«.

TÜV

De organisatie TÜV Product Service , test en geeft certificaten aan de sanitaire hulpmiddelen voor personen met een beperking.

Er worden regelmatig interne controles uitgevoerd bij de firma Normbau en de organisatie TÜV Product Service certifieerd de volgende punten :

- Statische sterkte test
- Dynamische sterkte test (practische test met een permanente belasting)
- Controle van de electrische zekerheid voor de oproepfuncties
- Onderzoek naar de plaatsings- en gebruiksinstructies
- Productietest , jaarlijkse controle
- Inspectie van de technische documenten
- Ontwikkeling, omenclatuur van de stukken en documenten van de fabricatie, technische fiches van de gebruikte materialen, risicoanalyse, Verklaringen van de conformiteit EC, onder de medicinale producten MDR - (EU) 2017/745.
- Bewijs van de biologische compabiliteit , klinische evaluatie

CE

Dit merkteken bevestigt dat alle producten met dit merkteken voldoen aan de gespecificeerde vereisten van de Europese wetgever en dat de overeenkomstig aangegeven veiligheidsapparatuur ook voldoet aan de vereisten van Verordening (EU) 2017/745 betreffende medische hulpmiddelen.

Accessoires pour personnes à mobilité réduite

Les accessoires pour personnes à mobilité réduite ont fait l'objet de nos plus grands soins pour leur élaboration, le choix des matériaux et les méthodes de fabrication. Ces produits de très haute qualité sont fabriqués suivant la norme DIN EN ISO 9001 : 2015 et DIN EN ISO 14001.

Les produits des séries Care dépassent largement les exigences des normes TÜV concernant les charges admises. Des noyaux continus en acier anti-corrosif assurent une excellente stabilité dans les séries Nylon Care. Les manchons de 4 mm d'épaisseur en nylon de très haute qualité, teinté dans la masse, sont résistants et durables. Des profils de saisie ergonomiques, des matériaux agréables au toucher et le tube structuré permettent une préhension anti-dérapante. Cet avantage apporte plus de sécurité, surtout dans les milieux humides.

Des matériaux innovants et des agents avec des propriétés antibactériennes combinent les techniques modernes avec un avantage unique dans le domaine sanitaire dont nous avons l'exclusivité.

TÜV

L'organisme TÜV vérifie et certifie les accessoires pour personnes à mobilité réduite NORMBAU.

Des contrôles internes réguliers sont effectués auprès de la société Normbau et l'organisme TÜV certifie les points suivants :

- Tests de résistance statique
- Test de résistance dynamique (tests pratiques de charge permanente)
- Vérification de la sécurité électrique pour les télécommandes
- Vérification des notices de pose et d'utilisation
- Vérification des installations de production, surveillance annuelle de la production
- Vérification des documents techniques
- Développement, nomenclature des pièces et documents de fabrication, fiches techniques des matériaux utilisés, analyse des risques, déclaration de conformité CE selon la directive européenne relative aux dispositifs médicaux MDR - (EU) 2017/745
- Justificatifs de compatibilité biologique, évaluation clinique

CE

Ce label atteste que tous les produits qu'il désigne sont conformes aux exigences spécifiées par le législateur européen. Les équipements de sécurité déclarés en conséquence répondent également aux exigences du règlement (UE) 2017/745 relatif aux Dispositifs médicaux.

Uitvoering voor NORMBAU Steungreep met douchekophouder van allen serien
Sens des mains courantes NORMBAU avec barre support de douchette pour toutes les séries Care

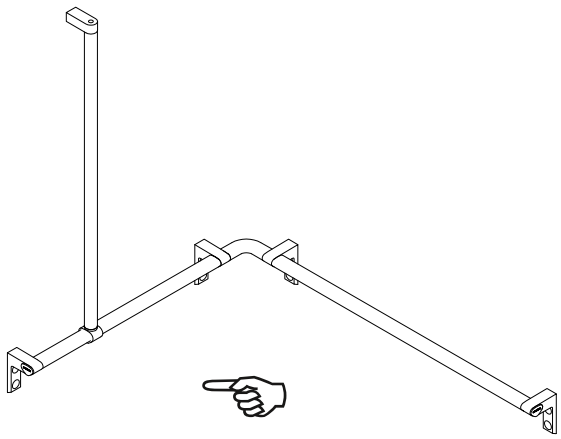

Linke uitvoering (Douchekophouter links)
Version gauche (barre verticale à gauche)

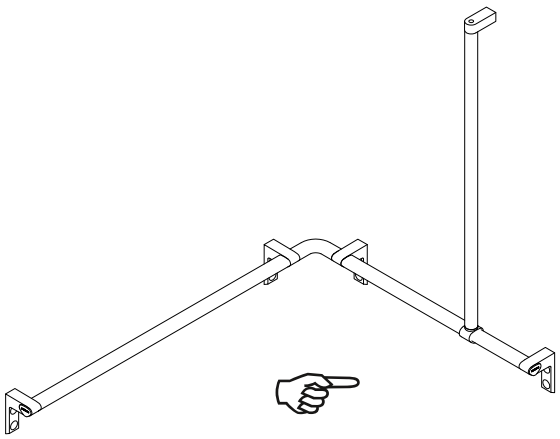

Rechte uitvoering (Douchekophouter rechts)
Version droite (barre verticale à droite)

Afmeting voor NORMBAU Steungreep met douchekophouder
Dimensionnement des mains courantes NORMBAU avec barre support de douchette

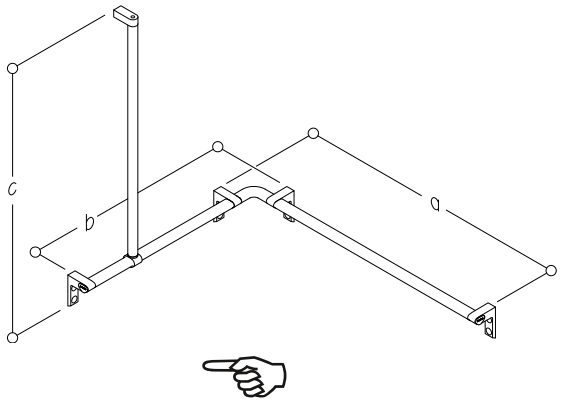

Linke uitvoering (Douchekophouter links)
Version gauche (barre verticale à gauche)

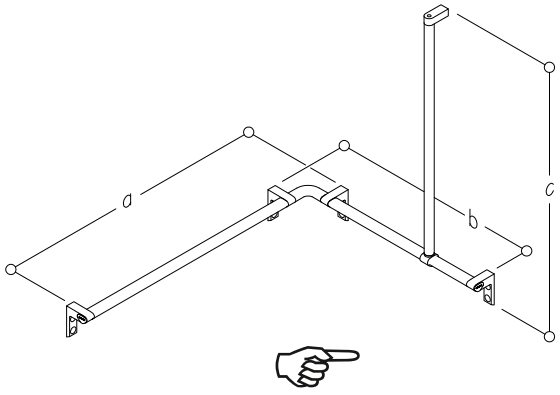

Rechte uitvoering (Douchekophouter rechts)
Version droite (barre verticale à droite)

a / a1 = Steungreep zonder doucheglijstang **b / a2 = Steungreep met doucheglijstang** **c / a3 = Douchekophouter**
a / a1 = élément sans barre verticale **b / a2 = élément avec barre verticale** **c / a3 = barre verticale avec support douchette**

LED E-schakelaar

Permanent verlicht LED-licht zorgt voor een betere vindbaarheid, terwijl de kleurdifferentiatie extra visuele oriëntatiehulpmiddelen biedt.

Technische gegevens :

- voldoets aan de eisen conform norm DIN 18040,
- montagemogelijkheden :
  - afgedekt met montageplaat,
  - wandmontage met rozet,
- het permanent verlichte LED-lampje zorgt voor een betere vindbaarheid en oriëntatie,
- spiraalkabel 8-draads 0,14 mm² voor stuurspanning tot 24 V,
- beschmeringklasseIP67,
- E-schakelaar kan met de functie »sluiter« en / of »opener« worden geleverd,
- NORMBAU handgrepen kunnen met maximaal twee E-schakelaar worden geleverd,
- als stuurspanning voor WC-besturingen of voor alarmeringssystemen is max. 24V veiligheidslaagspanning toegelaten.

Boutons de commande

L'éclairage LED permanent améliore le repérage, tandis que la différenciation des couleurs offre des repères visuels supplémentaires.

Caractéristiques techniques :

- répond aux exigences de la norme DIN 18040,
- possibilités de raccordement :
  - recouvert par la plaque de montage,
  - raccord mural avec rosace,
- la lumière LED allumée en permanence permet de mieux trouver et de mieux s'orienter,
- câble torsadé 8 brins, 0,14 mm², pour commande 24 V,
- Indice de protection IP67,
- les touches électroniques NORMBAU sont disponibles avec une fonction « Fermeture » et / ou « Ouverture ». Le modèle standard de touche électronique est livré avec la fonction « Fermeture ».
- Il est possible de monter un maximum de deux touches électroniques NORMBAU sur les barres d'appui rabattables.
- Seule une très basse tension de sécurité maximale de 24 V est admissible pour les manœuvres de toilettes ou les options à définir.

NORMBAU E-schakelaar compatibel met spoelsystemen van :
Bouton de commande pour chasse d'eau compatible avec les systèmes suivants :

E-schakelaar met «normaal open contact»

E-buttons met de "normaal open" functie worden voornamelijk gebruikt voor toiletspoelingen.
Compatibel met spoelsystemen : Geberit, Mepa, Schwab, Tece, Sanit, Viega.

Boutons de commande avec fonction «contact fermé»

Les boutons poussoirs électriques avec la fonction « contact fermé » sont principalement utilisés pour les chasses d'eau. Ces boutons de commande sont compatibles avec les systèmes des fabricants suivants : Geberit, Mepa, Schwab, Tece, Sanit, Viega.

NO-contact /
Contact fermé

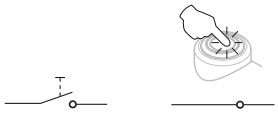

NORMBAU E-schakelaar compatibel met oproepsystemen van :
Bouton de commande pour appel d'urgence compatible avec les systèmes suivants :

E-schakelaar met «normaal gesloten contact»

De functie "normaal gesloten contact" wordt vooral gebruikt voor oproepsystemen, omdat een onderbreking in het circuit (bijvoorbeeld door een storing) niet onopgemerkt blijft.

Compatibel met systemen : Ackermann, Efe, Hospicall, Schrack, Securition, Tunstall, Varolux, Televic (België).

Boutons de commande avec fonction «contact ouvert»

La fonction « contact ouvert » est privilégiée pour les installations des boutons d'appel, car une interruption du circuit électrique (par exemple en raison d'un défaut) ne passe pas inaperçue.

Ces boutons de commande sont compatibles avec les systèmes des fabricants suivants : Ackermann, Efe, Hospicall, Schrack, Securition, Tunstall, Varolux, Televic (Belgique).

NC-contact /
Contact ouvert

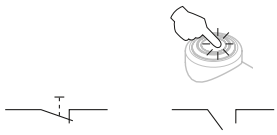

Roestvrij Staal

roestvrij staal, grondstof nº 1.4401 (A4 AISI 316),
overeenkomstig DIN 17440

Notatie : X 5 Cr Ni Mo 17 12 2
Legering : 17 % chroom, 12 % nikkel en 2 % molybdeen

Afwerking : fijn-mat gepolierd (satin)

Eigenschappen :

Het door NORMBAU gebruikte austenitisch roestvrij staal onderscheidt zich door het feit dat het uitzonderlijk goed bestand is tegen atmosferische corrosie. Deze grondstof (nº 1.4401) biedt, omwille van de toevoeging van molybdeen, een verbeterde weerstand tegen het ontstaan van kleine kuiltjes in het oppervlak. Het materiaal is ook in sterke mate resistent tegen contact met anorganische zuren.

Toepassingsgebied :

NORMBAU-producten die gemaakt zijn uit dit chroom-nikkel-molybdeen-staal 1.4401 (Ae) zijn zo goed of overal bruikbaar. Deze grondstof kan zowel gebruikt worden in situaties met veelvuldige, zware balsting als in typische 'vijandige' omgevingen. Zo is het mogelijk dit materiaal te gebruiken in een omgeving waar een hoge chloor- of zwavelzuurcon-centratie aanwezig is, zoals bvb. aan de kust, op schepen of in de chemische industrie.

roestvrij staal, grondstof nº 1.4301 (A2 AISI 304),
overeenkomstig DIN 17440

Notatie : X 5 Cr Ni 18-10
Legering : 18 % chroom, 10 % nikkel

Afwerking : fijn-mat gepolierd (satin) / hooglans gepoolijst

Eigenschappen :

Het door NORMBAU gebruikte austenitisch roestvrij staal onderscheidt zich door het feit dat het uitzonderlijk goed bestand is tegen atmosferische corrosie. Deze grondstof (nº 1.4301) biedt een verbeterde weerstand tegen het ontstaan van kleine kuiljes in het oppervlak. Het materiaal is ook in sterke mate resistent tegen contact met anorganische zuren.

Toepassingsgebied :

NORMBAU-producten die gemaakt zijn uit dit chroom-nikkel-staal 1.4301 (A2) zijn zo goed of overal bruikbaar. Deze grondstof kan zowel gebruikt worden in situaties met veelvuldige, zware balsting als in typische 'vijandige' omgevingen. Zo is het mogelijk dit materiaal te gebruiken in een omgeving waar een hoge chloor- of zwavelzuurcon-centratie aanwezig is, zoals bvb. aan de kust, op schepen of in de chemische industrie.

Staal

Toepassing :

Daar waar, omwille van de technische specificaties, stevigheid en stabiliteit van primordiaal belang zijn wordt staal gebruikt.
NORMBAU deurkrukken, deurtrekkers, handsteunen en leuningen worden gemaakt met een tegen roest beschermde stalen kern.

Aluminium

Toepassing :

Aluminium wordt omwille van zijn hoge weerstand tegen ongunstige weersinvloeden, zijn stevigheid en zijn gering gewicht veelvuldig gebruikt in de bouwsector. Bij NORMBAU wordt aluminium in geanodiseerde, gelakte of in een met kunststof beklede uitvoering gebruikt bij het brievenbusgamma, o.a. voor de brievenbuskleppen, de frontplaten en de briefkastjes.

PUR – Thermoplasticurethane

Handelsnaam : Elastollan

Eigenschappen :

– hoge elasticiteit
– hoge mechanische weerstand
– weerstaat uitstekend aan blijvende vervorming na langdurig gebruik

Toepassingen :

Omwille van zijn typische eigenschappen is PUR bruikbaar in zowat alle denkbare domeinen. Bij NORMBAU worden enkele vloerstops en muurstops uit dit materiaal gemaakt.

PA – Polyamid

Handelsnaam : Nylon, Ultramid

Eigenschappen :

Ultramid of nylon zijn de handelsnamen voor polyamides die geleverd worden door gereputeerde Europese bedrijven uit de spuitgietindustrie.

De voornaamste eigenschappen van polyamides zijn :

– hoge mechanische weerstand
– grote stevigheid
– hoge thermische stabiliteit
– ingebouwde versteviging
– geen elektrostatische oplading
– goede weerstand tegen chemische corrosie
– brandvertragend

Toepassingen :

Omwille van zijn specifieke technische eigenschappen wordt PA niet enkel veelvuldig gebruikt in het dagelijks leven, maar evenzeer in tal van bouwkundige toepassingen. NORMBAU gebruikt een hoogwaardige polyamide bij de fabricage van een grote variëteit van producten, zoals bvb. deurkrukken, deurtrekkers, kleerhaken en leuningen.

ASA – Acrylnitril-Styrol-Acrylester

Handelsnaam : Luran S

Eigenschappen :

– hoge elasticiteit en stevigheid
– goede weerstand tegen chemicaliën
– uitstekend bestand tegen weersomstandigheden en veroudering
– hoge thermische stabiliteit
– milieuvriendelijke grondstof, dankzij een kleurprocédé waarvoor cadmium noch lood gebruikt wordt

Toepassing :

Omwille van zijn vele voordelen wordt ASA gebruikt bij tal van toepassingen in bvb. het huishouden, de bouwsector, in bepaalde vrijetijdsartikelen, in de sport en de autobranche.

Bij NORMBAU worden uit deze hoogwaardige kunststof brievenkasten en brievenbuskleppen gemaakt. Deze producten zijn volledig recycleerbaar.

PMMA – Polymethylmethacrylat

Handelsnamen : Plexilglas, Lucryl

De voornaamste eigenschappen van PMMA zijn :

– uitstekende transparantie
– hoge thermische stabiliteit
– bijzonder goede weerstand tegen atmosferische corrosie
– grote stevigheid

Toepassingen :

Door zijn specifieke eigenschappen kan PMMA gebruikt worden in een grote waaier van technische toepassingen. Bij NORMBAU wordt dit materiaal gebruikt voor de productie van heel wat artikelen zoals bv. belknoppen, naambordjes en allerhande pictogrammen.

POM – Polyoxymenthylen

Handelsnamen : Delrin, Polyacethaat

Eigenschappen :

– grote stevigheid en mechanische weerstand
– goede veringseigenschappen
– goede weerstand tegen chemicaliën
– gunstige wrijvingsfactor
– milieuvriendelijke grondstof, dankzij een kleurprocédéwaarvoor cadmium noch lood gebruikt wordt

Toepassing :

De belangrijkste toepassingsgebieden van POM zijn ondermeer in de productie van personenwagens, de machinebouw, de huishoudartikelen en de sanitaire installaties terug te vinden. Bij NORMBAU worden bvb. de lagers van de deurkrukken, de torsieveren en de sloten uit dit materiaal gemaakt. Deze producten zijn volledig recycleerbaar.

PP- Polypropyleen

Handelsnaam : Isoplen, Propylux

Eigenschappen :

- hoge stijfheid, temperatuurbestendigheid en weerstand tegen vermoeidheid
- glad oppervlak met extreem hoge slijtvastheid
- hoge weerstand tegen de meeste oplosmiddelen, chemicaliën, reinigings middelen, ontsmettingsmiddelen en vetten.
- geen elektrostatische lading
- milieuvriendelijk materiaal dankzij cadmium en loodvrije kleuren
- fysiologische veiligheid; er is voldaan aan de vereisten van de levensmiddel enwetgeving in Europa en de USA.
- volledig recyclebaar

Toepassing :

De zeer goede eigenschappen en verwerkbaarheid van polypropyleen hebben geleid tot een veelzijdig gebruik op alle gebieden van het dagelijks leven en technologie. De producten zijn overal gekleurd en voelen altijd aangenaam warm aan. Normbau produceert zitjes en rugleuningen van hoogwaardig gemodificeerd polypropyleen.

Inox A4

Matériau : Inox qualité : 1.4401 (A4-AISI 316) d'après la norme DIN 17440
Référence : X 5 Cr Ni Mo 17 12 2
Composition de l'alliage : 17 % Chrome, 12 % Nickel et 2 % Molybdène
Finition : surface mate

Caractéristiques
- parfaitement adapté pour la pose en extérieur, même en bord de mer,
- Indéformable, incassable,
- Idéal pour les utilisations intensives,
- Bactériostatique, limite la prolifération de bactéries,
- Excellente tenue aux corrosions atmosphériques et produits d'entretien adaptés à l'inox,
- Grande résistance aux rayures,
- Grande facilité d'entretien et de désinfection.

Applications

La très bonne qualité de l'inox austénitique utilisé par NORMBAU se distingue par une résistance exceptionnelle à la corrosion atmosphérique.

Le matériau nº 1.4401 (A4-AISI 316) avec l'adjonction de molybdène possède une meilleure tenue aux corrosions organiques.

Les produits NORMBAU en alliage acier Chrome-Nickel- Molybdène (matériau nº 1.4401) peuvent pratiquement être utilisés et installés dans tous les domaines.

Ils sont parfaitement adaptés pour la pose en extérieur.

Qu'il soit durement et longuement sollicité, ou soumis à un environnement agressif, le matériau se comporte remarquablement à toute épreuve. De ce fait, son utilisation est possible dans des milieux agressifs comme, par exemple, en bord de mer. Toutefois, malgré la haute résistance à la corrosion de l'inox qualité 316, nous déconseillons l'installation en milieux très humides ou chlorés tels que piscines, bases ou centres nautiques, bateaux, etc. De par son alliage, le matériau inox est très facile d'entretien. La finition mate assure un aspect brillant durable et facilite l'entretien et la désinfection.

Inox A2

Matériau : Inox qualité 1.4301 (A2-AISI 304) d'après la norme DIN 17440
Composition de l'alliage : 18 % Chrome, 10 % Nickel
Finition : surface mate / polis miroir

Caractéristiques :
- particulièrement recommandé pour l'intérieur
- Indéformable, incassable
- Idéal pour utilisations intensives
- Résistance élevée aux corrosions atmosphériques
- Grande résistance aux rayures
- bactériostatique, inhibe la prolifération de bactéries
- Facilité d'entretien et de désinfection avec produits adaptés à l'inox
- Testé et admis pour une exposition modérée aux chlorures et aux dioxydes de soufre

Applications :

La très bonne qualité de l'inox austénitique utilisé par NORMBAU se distingue par une haute résistance à la corrosion atmosphérique.
Le matériau nº 1.4301 (A2-AISI 304) avec l'adjonction de molybdène possède une bonne tenue aux corrosions organiques.
Les produits NORMBAU en alliage acier Chrome-Nickel-Molybdène (matériau nº 1.4301) peuvent pratiquement être utilisés et installés dans tous les domaines.
Qu'il soit durement et longuement sollicité, le matériau se comporte remarquablement à toute épreuve. L'utilisation en atmosphère chlorée ou sulfureuse doit être évitée. De par son alliage, le matériau inox est très facile d'entretien. La finition assure un aspect brillant durable et facilite l'entretien et la désinfection.

Acier

Applications

Des aciers de différentes qualités sont utilisés pour de nombreux produits de la gamme NORMBAU. L'utilisation de noyaux acier pour des produits tels que garnitures de portes, poignées de portes battantes et mains courantes, augmente considérablement leur résistance et permet une charge élevée. De manière standard, tous les noyaux acier ont une surface anti-corrosive zinguée. NORMBAU utilise de l'acier inoxydable pour certains produits à usage spécifique.

Aluminium

Applications

L'aluminium est fréquemment utilisé dans le domaine de la construction en raison de sa haute résistance aux intempéries et de son faible poids.
Normbau utilise de l'aluminium peint par poudrage pour la gamme cavere. Les clapets d'entrées de boîtes aux lettres NORMBAU sont en aluminium anodisé.

PUR – Polyurethan

Appellation commerciale : Elastollan.

Caractéristiques
- Excellente élasticité et haute résistance à la cassure.
- Grande résistance à la déchirure.
- Déformation minime en cas de charge prolongée.

Applications

Les industries automobiles et sportives utilisent largement ce matériau en raison de ses caractéristiques typiques. Les butées des arrêts de portes NORMBAU sont fabriquées en polyuréthanne. Ce matériau est entièrement recyclable.

PMMA – Polymethylmethacrylat

Appellation commerciale : Acrylglas, Lucryl

Caractéristiques
- Haute transparence.
- Excellente résistance aux intempéries et au vieillissement.
- Grande rigidité.
- Matériau écologique sans plomb et sans cadmium.

Applications

En raison de ses caractéristiques techniques et optiques, le PMMA est un matériau fréquemment utilisé. NORMBAU l'emploie pour certains produits, tels que fenêtres de porte-étiquettes par exemple. Ce matériau est entièrement recyclable.

PA – Polyamid

Appellation commerciale : Nylon, Ultramid.

Caractéristiques
- Grande résistance à la cassure et à la chaleur.
- Une surface brillante avec une grande résistance à l'abrasion.
- Teinté dans la masse.
- Bonne résistance aux produits de nettoyage et agents chimiques.
- Antistatique.
- Grande inaltérabilité à la lumière et au vieillissement.
- Matériau écologique car tous les coloris sont sans plomb et sans cadmium.
- Caractéristiques bactériologiques et physiologiques : le matériau répond aux exigences légales en Europe et aux U.S.A.
- Entièrement recyclable.

Applications

Les propriétés exceptionnelles du nylon lui ont permis une diffusion et une application multiples dans de nombreux domaines de l'industrie et de la vie courante. Les produits sont teintés dans la masse et agréables au toucher. Les produits NORMBAU tels que garnitures de portes, poignées pour portes battantes, patères, mains courantes, etc. sont fabriqués avec ce nylon (polyamide) de très haute qualité.

ASA – Acrylnitril-Styrol-Acrylester

Appellation commerciale : Luran S

Caractéristiques
- Grande rigidité.
- Bonne résistance aux agents chimiques.
- Excellente résistance aux intempéries et au vieillissement.
- Bonne stabilité thermique.
- Matériau écologique car tous les coloris sont sans plomb et sans cadmium.

Applications

En raison de ses qualités exceptionnelles, l'ASA est largement utilisé dans les domaines de la construction, des loisirs, du sport, etc. NORMBAU l'utilise dans la fabrication de ses entrées de boîtes aux lettres. Ce matériau est entièrement recyclable.

PP- Polypropylène

Nom commercial : Isoplen, Propylux

Caractéristiques :
- Rigidité élevée, résistance à la température et à la fatigue
- Surface lisse d'une résistance à l'usure exceptionnelle
- Résistance élevée à la plupart des solvants, des produits chimiques, des agents nettoyants, désinfectants et des graisses
- Absence de charge électrostatique
- Matière écocompatible grâce au cadmium et teinte sans plomb
- Innocuité physiologique; les exigences de la législation sur les produits alimentaires en Europe et aux Etats Unis sont satisfaites
- Entièrement recyclable

Applications :
Les propriétés et les qualités de mise en œuvre du polypoprylène lui ont valu une utilisation polyvalente dans tous les domaines de la vie quotidienne et de la technique. Les produits sont teintés dans la masse et sont agréablement tempérés au toucher. Normbau fabrique des sièges et des dossiers en Polypropylène modifié de haute qualité.

Cavere Care

De gehydrateerde coatingproducten van NORMBAU hebben een glad, eenvoudig te reinigen oppervlak. Voor het langdurige behoud van de waardevolle deklaag van onze producten dient reiniging en onderhoud met zorg te geschieden.

Eenvoudig te verwijderen vuil kan worden afgenomen met een spons en water waaraan een neutraal reinigingsmiddel is toegevoegd. Meteen na elke reiniging moet de eenheid worden afgespoeld met koud zuiver water. Met een zeemlap of reinigings-doekje kunnen strepen en druppels worden verwijderd.

Niet schuren of met agressieve zuren of alkaloïde reinigingsmiddelen bewerken. Bij eenheden met metalen wapening dient ernstige verontreiniging zo snel mogelijk plaats te vinden omdat ingedroogd en oud vuil alleen nog verwijderd kan worden met schuurmiddelen, wat het risico op beschadiging van de deklaag en verkleuring vergroot.

De maximale weekperiode voor schoonmaakmiddelen mag niet langer zijn dan een uur. Zo nodig kan een volgende schoonmaak-behandeling pas volgen na minimaal 24 uur.

Verwijdering van vettige, vette of roestige vlekken kan geschieden met de gebruikelijke alcohol- of toiletreinigers. Ook kleverige substanties kunnen zo worden verwijderd. Gebruik voor de reiniging in elk geval geen oplosmiddelen.

Ontsmetting kan zo nodig geschieden met de gebruikelijke oplossingen in de voorgeschreven concentraties.

Extra conserverend onderhoud kan een- tot tweemaal per jaar plaatsvinden. Breng het conserveringsmiddel aan met een zachte doek.

Houd u altijd aan de gebruiksaanwijzing van de producent. Gelet op de speciale kwaliteiten van de deklaag en het risico van verkleuring adviseren we een geschiktheidstest alvorens over te gaan tot daadwerkelijk gebruik.

De kunststofzittingen maakt men best schoon met de in de handel verkrijgbare milde reinigings- en ontsmettingsmiddelen, met een laag alcoholgehalte.

Gekleurde ontsmettingsproducten kunnen vlekken afgeven.Lange inwerktijd moet ten allen tijde vermeden worden, evenals temperaturen boven de 80 graden.

Inox Care

NORMBAU past in het standaardprogramma het hoogwaardige edelstaal 1.4301 (A2-AISI 3046) volgens DIN 17440 met 18% chroom, 10% nikkel toe.
Dit uitstekende austenitische edelstaal bezit een bijzondere hoge weerstand tegen slijtage, corrosie en abrasie.
Het door NORMBAU toegepaste chroom-nikkelstaal kan voor bijna alle toepassingen worden gebruikt. Het materiaal is zowel uiterst geschikt voor toepassingen met vaak optredende en zware belasting alsmede voor het gebruik in een belaste omgeving.
Men dient er echter wel rekening mee te houden dat zonder onderhoud en door de inwerking van agressieve middelen ook edelstaal kan roesten. Een beschadiging van de passieve beschermingslaag die zich door het contact met zuurstof uit de lucht heeft gevormd, dient in principe te worden vermeden.
Bij een geringe belasting heeft het edelstaaloppervlak geen buiten-gewoon onderhoud nodig. Bij sterk gefrequenteerde producten of in een agressieve omgeving, zoals bijvoorbeeld zwembad, zeelucht en industrie, zijn een regelmatige reiniging en onderhoud noodzakelijk. Hiervoor bestaan er speciale edelstaal reinigings-, onderhouds- en conserveringsmiddelen. Normaal gesproken kan men voor lichtere verontreinigingen ook de gebruikelijke zuurvrije huishoudreinigers gebruiken.
Absoluut ongeschikt voor edelstaal zijn reinigers met zout-, citroen- en azijnzuur (tegelreiniger) en schuursponsjes van staalwol.
Het corrosiegedrag van edelstaal is bijvoorbeeld in zwembaden sterk afhankelijk van de waterkwaliteit. Daarbij dient men erop te letten dat de volgende grenswaarden van Chlorideionen ook niet gedurende korte tijd worden over- resp. onderschreden:
Chlorideionen max. 150 mg/l pH waarde 7,0 – 7,8 edelstaal 1.4301 (A2-AISI 304)
Voorbeelden van het niet vakkundig onderhoud van roestvrij staal en de daaruit voortvloeiende gevolgen:
Gebruik van bewerkingsgereedschap waar resten van normaal staal aan zitten. Door het overbrengen van de ferrietdeeltjes wordt corrosie veroorzaakt.
Gebruik van minderwaardig bevestigingsmateriaal, zoals staalschroeven. Door het contact wordt corrosie overgedragen op het edelstaal.
Na inbouw van de edelstaalartikelen worden deze met een zuurhoudende tegelreiniger schoongemaakt. Na korte tijd begint het edelstaal aan alle contactpunten te roesten.
Onopgemerkt aanboren van staalbewapening in beton. Het gevolg is roest dat uit de boring loopt en zich afzet op het edelstaal.
Afzetting van vliegroest op edelstaal. In de lucht kunnen zich ferriethoudende deeltjes bevinden, bijvoorbeeld door het slijpen van normaal staal of het afslijten van rails. Water met een hoog zout- of chloorgehalte, dat bij het water-/luchtcontactpunt een putcorrosie veroorzaakt.
Bij inachtneming van onze adviezen, het gebruik van geschikte reinigings-, onderhouds- en conserveringsmiddelen, vakkundige omgang en vermijding van bovengenoemde invloeden is het door NORMBAU standaard toegepaste edelstaal 1.4301 (A2-ASI 304) op basis van onze ervaring zeer universeel en corrosiebestendig. In geval van twijfel raden wij u aan het middel altijd eerst op een onopvallende plaats te testen of contact op te nemen met de producent.

Nylon Care

NORMBAU past in het standaardprogramma het hoogwaardige PA-polyamide, bekend onder de handelsnaam nylon, Ultramid, toe. De hiermee geproduceerde producten hebben een glad, gedeeltelijk gestructureerd, gemakkelijk te reinigen oppervlak.
Licht verontreinigde delen kunnen met een zachte, even-tueel vochtige doek of spons worden schoongemaakt. Bij sterkere verontreiniging adviseren wij het gebruik van gebruikelijke afwasmiddelen of allesreinigers, op basis van anionische en ionische detergentia met een pH-waarde tussen 6 en 9.
Vet- en olievlekken kunt u het beste met een in terpentine gedrenkte pluk watten verwijderen.
Kalkafzettingen die afhankelijk zijn van de verdampingsomstandigheden en door de kunststoffen niet worden be-invloed, kunnen worden verwijderd met een gewoon ontkalkingsmiddel in de voorgeschreven verdunning.
Voor desinfectie – indien noodzakelijk – kunt u normale ontsmettingsmiddelen gebruiken. Zuurhoudende reinigings-, onderhouds-, desinfectie- en ontkalkingsmiddelen dienen altijd volgens de gebruiksaanwijzing te worden gebruikt. Een zuurgehalte van meer dan 10 % kan het oppervlak beschadigen waardoor glans en kleur negatief worden beïnvloed. Het gebruik van schurende, sterk zuur- en alcoholhoudende reinigings- en onderhoudsmiddelen dient bij kunststoffen in principe te worden vermeden.
De door de producenten aangegeven gebruiksaanwijzingen dienen in acht te worden genomen.
Alle zuurhoudende reinigings-, onderhouds-, desinfectie- en ontkalkingsmiddelen alleen verdund gebruiken, korte tijd laten inwerken en met voldoende water afspoelen.
Wij raden u aan voor gebruik van een chemisch reinigingsmiddel het te behandelen oppervlak eerst op een onopvallende plek te testen. Afdrogen doet u na iedere reinigings- en onderhoudsbeurt het beste met een zachte doek die niet uitvezelt.

PUR-integraalschuim

De bekleding dient behandeld te worden met milde reinigings- en desinfectiemiddelen met een laag alcoholgehalte.

Jodiumhoudende middelen kunnen verkleuring veroorzaken en langdurige blootstelling aan kleurbevattende verzorgingsproducten dient te worden vermeden.

Ook temperaturen boven 80 º C dienen vermeden te worden!

Cavere Care

Les produits NORMBAU, avec revêtement thermolaqué, ont une surface lisse, facile à entretenir. Afin de conserver le design et le coloris du poudrage durant de longues années, le nettoyage et l'entretien doivent être effectués suivant nos préconisations.

Les salissures non incrustées s'enlèvent facilement à l'aide d'une éponge et de l'eau additionnée d'un produit d'entretien neutre (par exemple du produit vaisselle). Après chaque nettoyage, le produit doit être rincé soigneusement à l'eau froide. Pour la finition, toutes traces de gouttes d'eau ou autres traces résiduelles peuvent être essuyées à l'aide d'une peau de chamois ou d'un chiffon en microfibre.

L'utilisation de poudres à récurer, de produits abrasifs, très acides ou alcalins est à proscrire.

Sur des surfaces avec poudrage métallique, les salissures importantes doivent être nettoyées le plus rapidement possible. Des salissures anciennes, desséchées, peuvent devenir abrasives et leur nettoyage risque d'endommager le poudrage ou le coloris.

Le temps d'exposition maximum au détergent ne devrait pas dépasser une heure. Si nécessaire, le processus de nettoyage peut être répété après un temps d'attente de 24 heures minimum.

L'élimination de corps gras, huileux ou de suie peut se faire avec de l'alcool ou un nettoyant courant pour salle de bains. Des résidus de colle peuvent également être éliminés de cette manière. Aucun solvant ne doit être utilisé pour le nettoyage !

Si nécessaire, des produits de désinfection courants peuvent être utilisés.

Nous conseillons d'effectuer un entretien complémentaire, une à deux fois par an, par l'application d'un agent de conservation à l'aide d'un chiffon doux.

Pour tous les produits d'entretien, les instructions des fabricants doivent toujours être respectées. En raison des caractéristiques des revêtements par poudrage et les risques d'un changement de couleur ou d'aspect, nous recommandons d'effectuer un test préalable sur une partie non visible du produit.

Les sièges douche en mousse doivent être nettoyés de préférence à l'aide de détergents ou désinfectants courants avec une faible teneur en alcool. Des produits iodés ou chlorés peuvent provoquer une décoloration. Des temps d'exposition prolongés avec des produits d'entretien colorés sont également à éviter. Les sièges avec rembourrage ne doivent pas être exposés à des températures de plus de 80ºC.

Inox Care

L'alliage inox chrome-nickel utilisé par NORMBAU peut être mis en oeuvre dans presque tous les domaines.
Ce matériau, même soumis à un environnement agressif, ou sollicité de manière intensive, ne subit aucune altération majeure.

Sans entretien et sous l'action de produits agressifs même l'inox peut rouiller. La patine formée par l'oxygène à la surface de l'inox constitue une couche de protection qui ne doit pas être éraflée.

La surface de l'inox ne nécessite aucun entretien spécifique lorsqu'il est utilisé dans les bâtiments soumis aux usages courants (bureaux, habitations). Cependant, les produits fortement sollicités ou installés dans un environnement agressif (par exemple piscines, air marin ou milieux industriels), nécessitent un entretien régulier. De nombreux produits destinés à l'entretien et à la conservation de l'inox sont disponibles dans le commerce. L'utilisation de produits d'entretien tous usages sans acides est recommandé pour éliminer les salissures peu importantes. Les produits d'entretien à base d'acide chlorhydrique, d'acide citrique ou d'acide acétique (nettoyants pour carrelage) ainsi que la paille de fer ne sont pas appropriés.

La tenue à la corrosion de l'inox utilisé dans un milieu agressif, par exemple dans les piscines, dépend fortement de la qualité de l'eau. Nous vous recommandons de ne pas dépasser, même ponctuellement, les taux suivants :

- Inox standard 1.4301 (A2-AISI 304)
  chlorure ionique max. 150 mg/l
  pH 7,0–7,8

Nous décrivons ci-dessous d'autres exemples de situations spécifiques qu'il convient d'éviter :

- Proximité de machines produisant des résidus d'acier : la transmission de particules ferriques peut provoquer une corrosion.
- Fixation à l'aide de matériaux de mauvaise qualité, par exemple vis en acier : en cas de contact avec la visserie, la corrosion peut être transmise à l'inox.
- Après l'installation des produits en inox, un nettoyage complet est effectué avec un nettoyant pour carrelages contenant un acide : l'inox peut rouiller aux points de contact.
- Contact avec l'armature métallique du béton lors de la fixation : la rouille qui coule du point de perçage est susceptible de se déposer sur l'inox.
- Dépôt de rouille sur l'inox : des particules ferriques peuvent se trouver dans l'air, par exemple en cas de polissage d'acier ou d'usure de rails, et se déposer sur l'inox.
- Eau fortement salée ou chlorée pouvant provoquer une corrosion importante au niveau du contact air/eau.

Si nos conseils d'utilisation et d'entretien sont respectés, notamment en évitant les influences extérieures décrites ci-dessus, l'inox standard NORMBAU 1.4301 (A2-AISI 304) s'avère très universel et résistant à la corrosion. En cas de doute, nous vous conseillons de tester les produits d'entretien sur une partie non visible du produit ou de consulter au préalable le fabricant.

Nylon Care

Les produits en matière plastique NORMBAU ont une surface lisse ou partiellement structurée facile à entretenir.

Les salissures s'enlèvent aisément à l'aide d'un chiffon doux, éventuellement humide, ou à l'aide d'une éponge.

Dans le cas de salissures plus importantes, nous conseillons l'utilisation d'un produit de nettoyage courant tous usages, avec tensio-actifs anioniques ou ioniques et un PH compris entre 6 et 9.

Les taches grasses peuvent être nettoyées à l'aide d'un coton imbibé de white-spirit.

Les dépôts de calcaire dus à l'évaporation ambiante, non influencée par les matières plastiques, peuvent être enlevés à l'aide d'un produit anti-calcaire courant dilué dans les proportions prescrites.

En cas de nécessité, les produits désinfectants courants peuvent être utilisés.

Tous les produits d'entretien contenant un acide doivent être utilisés suivant les conseils du fabricant. Une concentration d'acide de plus de 10 % peut endommager la surface du produit et modifier la brillance ou la couleur.

Tous les produits de nettoyage doivent être dilués avant l'application. Laisser agir le produit et rincer soigneusement.

Après toute action de nettoyage, le séchage se fait à l'aide d'un chiffon doux non pelucheux.

En cas d'utilisation de produits chimiques, nous conseillons de faire un test préalable sur une partie cachée du produit.

Les crèmes ou poudres à récurer, ainsi que les produits à forte teneur en alcool ou en acides, sont à éviter. Les conseils d'utilisation des fabricants sont à respecter.

Mousse de polyuréthanne

Les sièges de douche avec rembourrage doivent être traités avec des produits de nettoyage courants, détergents doux et désinfectants à faible teneur en alcool.

Les substances contenant de l'iode peuvent provoquer une coloration, et un temps d'exposition prolongé à des cosmétiques contenant un colorant est à proscrire.

Les températures supérieures à 80ºC doivent également être évitées pour les sièges rembourrés !

Douchegordijnen

- hoogte 2000 mm, breedte ... mm,
- voor douchegordijnstangen
- **gemaakt uit 100 % Polyester, antibacterieel, schimmeldodend, verkrijgbaar in :**
  - **kleur 019 :** wit met structuur,
  - **kleur 051 :** wit ovaal patroon,
  - **kleur 052 :** grijs ovaal patroon,
  - **kleur 054 :** wit diagonale strepen,
- **douchegordijn ... zwaar ontvlambaar,**
  - **kleur 059 : wit uit Trevira CS,**
  - schimmeldodend,
  - Bouwmateriaal klasse B1, DIN 4102 zwaar ontvlambaar,
- wasbaar op 40º, geschikt voor desinfectie tot 60 graden,
- sneldrogend, waterafstotend,
- met messing vernikkelde ogen voor gordijnringen,
- voorzien van een zoom rondom en ecoband aan de onderzijde,
- Op aanvraag verkrijgbaar in andere lengten.

Rideaux de douche

- hauteur 2000 mm, largeur ... mm,
- pour tringles,
- **en 100 % polyester, avec protection antibactérienne durable, fongicide, livrable en :**
  - **coloris 019**, blanc gaufré,
  - **coloris 051**, blanc à motifs ovales,
  - **coloris 052**, gris à motifs ovales,
  - **coloris 054**, blanc à rayures diagonales blanches,
- **rideau de douche, modèle difficilement inflammable :**
  - **coloris 059 blanc en Trevira CS,**
  - fongicide.
  - classement B1, DIN 4102, difficilement inflammable,
- lavable jusqu'à 40º, convient pour une désinfection jusqu'à 60º,
- hydrofuge, à séchage rapide,
- avec œillets en laiton nickelé pour anneaux,
- finition par ourlets supérieur et latéraux, bande ergonomique inférieur,
- autres dimensions sur consultation.

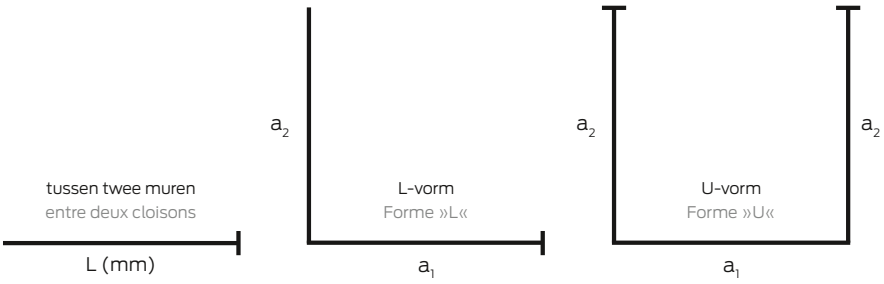

Kleur 019 : douchegordijn wit met structuur
Coloris 019 : rideau de douche blanc gaufré

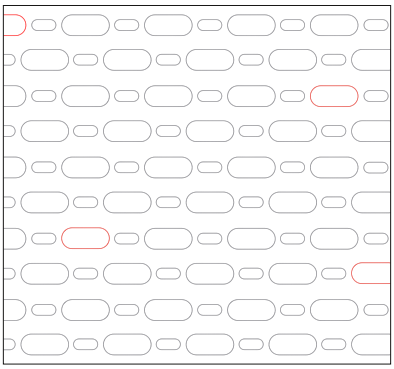

Kleur 051 : douchegordijn wit ovaal patroon
Coloris 051 : rideau de douche blanc à motifs ovales

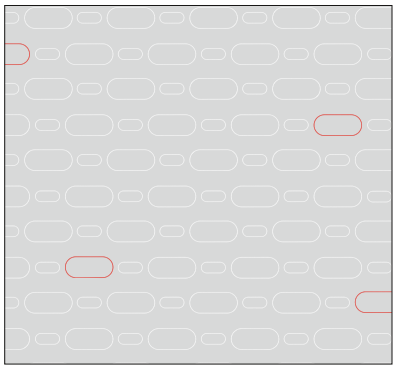

Kleur 052 : douchegordijn grijs ovaal patroon
Coloris 052 : rideau de douche gris à motifs ovales

Kleur 054 : douchegordijn wit diagonale strepen
Coloris 054 : rideau de douche blanc à rayures diagonales blanches

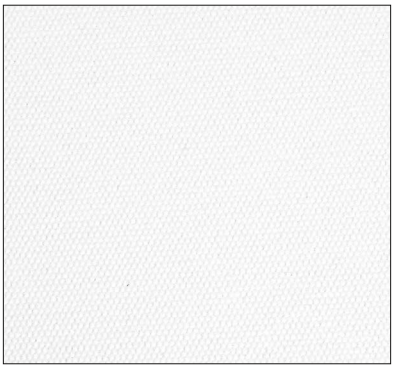

Kleur 059 : douchegordijn wit, onontvlambaar
Coloris 059 : rideau de douche blanc, difficilement inflammable

Douchegordijnstang pour tringle Totale lengte Longueur totale L (mm)	Lengte per zijd Longueur côté a_2 a_1	Aantal ringen Oeillets	Beschrijving douchegordijn Référence Rideau de douche	Productcode Code article PG 1900	019	051	052	054	059
910 mm		**9**	1200 x 2000 mm	**0787 310 ...**	94,00 €	114,00 €		198,00 €	198,00 €
1180 mm		**11**	1500 x 2000 mm	**0787 320 ...**	109,00 €	131,00 €		235,00 €	235,00 €
1450 mm		**13**	1800 x 2000 mm	**0787 330 ...**	121,00 €	147,00 €		270,00 €	270,00 €
1730 mm	**800 mm**	**15**	2100 x 2000 mm	**0787 340 ...**	130,00 €	152,00 €		312,00 €	312,00 €
2000 mm	**1000 mm**	**16**	2400 x 2000 mm	**0787 350 ...**	133,00 €	158,00 €		347,00 €	347,00 €
2200 mm	**1100 mm**	**18**	2700 x 2000 mm	**0787 360 ...**	143,00 €	171,00 €		386,00 €	386,00 €
	1200 mm	**20**	3000 x 2000 mm	**0787 370 ...**	149,00 €	178,00 €		425,00 €	425,00 €
	1400 mm	**22**	3300 x 2000 mm	**0787 380 ...**	159,00 €	192,00 €		462,00 €	462,00 €
	1500 mm	**24**	3600 x 2000 mm	**0787 390 ...**	172,00 €	206,00 €		500,00 €	500,00 €
	a_2 a_1 a_2		Lievering: twee douchegordijnen Livraison : rideau en deux parties						
	800 mm	**24**	1200 x 2000 mm 2100 x 2000 mm	**0787 610 ...**	222,00 €	268,00 €		505,00 €	505,00 €
	900 mm	**27**	1200 x 2000 mm 2400 x 2000 mm	**0787 620 ...**	228,00 €	276,00 €		545,00 €	545,00 €
	1000 mm	**27**	1500 x 2000 mm 2400 x 2000 mm	**0787 630 ...**	241,00 €	286,00 €		581,00 €	581,00 €
	1100 mm	**29**	1500 x 2000 mm 2700 x 2000 mm	**0787 640 ...**	252,00 €	298,00 €		618,00 €	618,00 €
	1200 mm	**33**	1800 x 2000 mm 3000 x 2000 mm	**0787 650 ...**	272,00 €	326,00 €		699,00 €	699,00 €
	1300 mm	**35**	1800 x 2000 mm 3300 x 2000 mm	**0787 660 ...**	280,00 €	338,00 €		735,00 €	735,00 €
	1400 mm	**35**	1800 x 2000 mm 3300 x 2000 mm	**0787 660 ...**	280,00 €	338,00 €		735,00 €	735,00 €
	1500 mm	**39**	2100 x 3600 mm 3600 x 2000 mm	**0787 670 ...**	292,00 €	352,00 €		808,00 €	808,00 €

Certificate

Standard **ISO 45001:2018**

Certificate Registr. No. **01 213 2030750**

Certificate Holder: **Normbau GmbH**
Schwarzwaldstr. 15
77871 Renchen
Germany

Scope: Development, manufacture and sale of system solutions for barrier-free environments, sanitary fittings and architectural hardware

Proof has been furnished by means of an audit that the requirements of ISO 45001:2018 are met.

Validity: The certificate is valid from 2024-08-30 until 2027-08-29.
First certification 2012 (BS OHSAS 18001)

2024-07-25

TÜV Rheinland Cert GmbH
Am Grauen Stein · 51105 Köln

Certificate

Standard **ISO 9001:2015**

Certificate Registr. No. **01 100 2030750**

Certificate Holder: **Normbau GmbH**
Schwarzwaldstr. 15
77871 Renchen
Germany

Scope: Development, manufacture and sale of system solutions for barrier-free environments, sanitary fittings and architectural hardware

Proof has been furnished by means of an audit that the requirements of ISO 9001:2015 are met.

Validity: The certificate is valid from 2024-08-30 until 2027-08-29.
First certification 2018

2024-07-25

TÜV Rheinland Cert GmbH
Am Grauen Stein · 51105 Köln

Certificate

Standard **ISO 14001:2015**

Certificate Registr. No. **01 104 2030750**

Certificate Holder: **Normbau GmbH**
Schwarzwaldstr. 15
77871 Renchen
Germany

Scope: Development, manufacture and sale of system solutions for barrier-free environments, sanitary fittings and architectural hardware

Proof has been furnished by means of an audit that the requirements of ISO 14001:2015 are met.

Validity: The certificate is valid from 2024-08-30 until 2027-08-29.
First certification 2018

2024-07-25

TÜV Rheinland Cert GmbH
Am Grauen Stein · 51105 Köln

Alle **TÜV-certificaten** kunnen worden gedownload van onze website onder „Certificaten“:

www.normbau.de

www.tuv.com

DAkkS Deutsche Akkreditierungsstelle D-ZM-16031-01-00

TÜVRheinland®
Precisely Right.

® TÜV, TUEV and TUV are registered trademarks. Utilisation and application requires prior approval.

ZERTIFIKAT ◆ CERTIFICATE ◆ 認證證書 ◆ СЕРТИФИКАТ ◆ CERTIFICADO ◆ CERTIFICAT

Product Service

ZERTIFIKAT

Nr. Z1 029405 0015 Rev. 00

Zertifikatsinhaber: **NORMBAU GmbH**
Schwarzwaldstraße 15
77871 Renchen
DEUTSCHLAND

Produktionsstätte(n): 029405

Prüfzeichen:

Produkt: **Sanitärhilfen Stützklappgriff**

Modell(e): **Cavere Care (7447010, 7447020, 7447030, 7447040)**

Kenndaten:

Typ:	Durchmesser Handgriff:	Max. Länge:	Grund-platte:	Max. Benutzer Gewicht:
7447010	40 x 27 mm (anatomisch geformt)	600 mm	220 x 100 mm	100 kg
7447020		725 mm		
7447030		850 mm		
7447040		900 mm		
Material:	Aluminum (lackiert, anthrazit-metallic)			

Geprüft nach: ISO 17966:2016

Das Produkt wurde auf freiwilliger Basis auf die Einhaltung der grundlegenden Anforderungen geprüft und kann mit dem oben abgebildeten Prüfzeichen gekennzeichnet werden. Eine Veränderung der Darstellung des Prüfzeichens ist nicht erlaubt. Die Übertragung eines Zertifikates durch den Zertifikatsinhaber an Dritte ist unzulässig. Das Zertifikat ist gültig bis zum angegebenen Zeitpunkt, sofern es nicht früher gekündigt wird. Alle anwendbaren Anforderungen der Prüf- und Zertifizier-ordnung der TÜV SÜD Gruppe müssen erfüllt sein. Details siehe bitte: www.tuvsud.com/ps-zert

Prüfbericht Nr.: 713161310-1
Gültig bis: 2025-07-14

Datum, 2020-07-28

(Torsten Zimmer)

Seite 1 von 1
TÜV SÜD Product Service GmbH • Zertifizierstelle • Ridlerstraße 65 • 80339 München • Deutschland

ZERTIFIKAT ◆ CERTIFICATE ◆ 認證證書 ◆ СЕРТИФИКАТ ◆ CERTIFICADO ◆ CERTIFICAT

Product Service

ZERTIFIKAT

Nr. Z1 029405 0018 Rev. 00

Zertifikatsinhaber: **NORMBAU GmbH**
Schwarzwaldstraße 15
77871 Renchen
DEUTSCHLAND

Prüfzeichen:

Produkt: **Sanitärhilfen Stützklappgriff**

Das Produkt wurde auf freiwilliger Basis auf die Einhaltung der grundlegenden Anforderungen geprüft und kann mit dem oben abgebildeten Prüfzeichen gekennzeichnet werden. Eine Veränderung der Darstellung des Prüfzeichens ist nicht erlaubt. Die Übertragung eines Zertifikates durch den Zertifikatsinhaber an Dritte ist unzulässig. Das Zertifikat ist gültig bis zum angegebenen Zeitpunkt, sofern es nicht früher gekündigt wird. Alle anwendbaren Anforderungen der Prüf- und Zertifizierordnung der TÜV SÜD Gruppe müssen erfüllt sein.
Details siehe bitte: www.tuvsud.com/ps-zert

Prüfbericht Nr.: 713199865

Gültig bis: 2026-09-22

Datum, 2021-09-28

(Torsten Zimmer)

Seite 1 von 2
TÜV SÜD Product Service GmbH • Zertifizierstelle • Ridlerstraße 65 • 80339 München • Deutschland

ZERTIFIKAT ◆ CERTIFICATE ◆ 認證證書 ◆ СЕРТИФИКАТ ◆ CERTIFICADO ◆ CERTIFICAT

Product Service

ZERTIFIKAT

Nr. Z1 029405 0018 Rev. 00

Modell(e): **Verso Care (3500 410 019 / 3500 430 019 / 3500 450 019 / 3500 470 019)**

Kenndaten:

Typ:	Verso Care			
	3500 410 019	3500 430 019	3500 450 019	3500 470 019
Handgriff:	Ø 34 x 4 mm			
Max. Länge:	600 mm	725 mm	850 mm	900 mm
Grundplatte:	115 x 227 mm			
Max. Benutzergewicht:	100 kg			
Material:	Stahl, verzinkt, ummantelt mit Polyamid (weiß)			

Geprüft nach: ISO 17966:2016

TÜV SÜD Product Service GmbH • Zertifizierstelle • Ridlerstraße 65 • 80339 München • Deutschland

TÜV®

ZERTIFIKAT ◆ CERTIFICATE ◆ 認證證書 ◆ СЕРТИФИКАТ ◆ CERTIFICADO ◆ CERTIFICAT

Product Service

ZERTIFIKAT

Nr. Z1 029405 0016 Rev. 00

Zertifikatsinhaber: **NORMBAU GmbH**
Schwarzwaldstraße 15
77871 Renchen
DEUTSCHLAND

Prüfzeichen:

Produkt: **Sanitärhilfen Stützklappgriff**

Das Produkt wurde auf freiwilliger Basis auf die Einhaltung der grundlegenden Anforderungen geprüft und kann mit dem oben abgebildeten Prüfzeichen gekennzeichnet werden. Eine Veränderung der Darstellung des Prüfzeichens ist nicht erlaubt. Die Übertragung eines Zertifikates durch den Zertifikatsinhaber an Dritte ist unzulässig. Das Zertifikat ist gültig bis zum angegebenen Zeitpunkt, sofern es nicht früher gekündigt wird. Alle anwendbaren Anforderungen der Prüf- und Zertifizierordnung der TÜV SÜD Gruppe müssen erfüllt sein. Details siehe bitte: www.tuvsud.com/ps-zert

Prüfbericht Nr.: 713161310-5

Gültig bis: 2025-07-14

Datum, 2020-07-28

(Torsten Zimmer)

Seite 1 von 2
TÜV SÜD Product Service GmbH • Zertifizierstelle • Ridlerstraße 65 • 80339 München • Deutschland

ZERTIFIKAT ◆ CERTIFICATE ◆ 認證證書 ◆ СЕРТИФИКАТ ◆ CERTIFICADO ◆ CERTIFICAT

Product Service

ZERTIFIKAT

Nr. Z1 029405 0016 Rev. 00

Modell(e): **Nylon 300 (0300471, 0300472, 0300473, 0300474)**
Nylon 400 (0447010, 0447030, 0447050, 0447070)

Kenndaten:

Typ:	Durchmesser Handgriff:	Max. Länge:	Grund-platte:	Max. Benutzer-gewicht:
Nylon 300				
0300471	34 mm	600 mm	200 x 132 mm	100 kg
0300472		725 mm		
0300473		850 mm		
0300474		900 mm		
Nylon 400				
0447010	34 mm	600 mm	200 x 132 mm	125 kg
0447030		725 mm		
0447050		850 mm		
0447070		900 mm		
Material:	äußere Schicht PA 6 (weiß) durchgängig gegen Korrosion geschützer Stahlkern			

Geprüft nach: ISO 17966:2016

Produktionsstätte(n): 029405

TÜV SÜD Product Service GmbH • Zertifizierstelle • Ridlerstraße 65 • 80339 München • Deutschland

TÜV®

ZERTIFIKAT ◆ CERTIFICATE ◆ 認證證書 ◆ СЕРТИФИКАТ ◆ CERTIFICADO ◆ CERTIFICAT

Product Service

ZERTIFIKAT

Nr. Z1 029405 0017 Rev. 00

Zertifikatsinhaber: **NORMBAU GmbH**
Schwarzwaldstraße 15
77871 Renchen
DEUTSCHLAND

Produktionsstätte(n): 029405

Prüfzeichen:

Produkt: **Sanitärhilfen Stützklappgriff**

Modell(e): **Inox Care (2050010, 2050030, 2050050, 2050070)**

Kenndaten:

Typ:	Durchmesser Handgriff:	Max. Länge:	Grund-platte:	Max. Benutzer-gewicht:
2050010	32 mm	600 mm	226 x 110 mm	125 kg
2050030		725 mm		
2050050		850 mm		
2050070		900 mm		
Material:	Edelstahl			

Geprüft nach: ISO 17966:2016

Das Produkt wurde auf freiwilliger Basis auf die Einhaltung der grundlegenden Anforderungen geprüft und kann mit dem oben abgebildeten Prüfzeichen gekennzeichnet werden. Eine Veränderung der Darstellung des Prüfzeichens ist nicht erlaubt. Die Übertragung eines Zertifikates durch den Zertifikatsinhaber an Dritte ist unzulässig. Das Zertifikat ist gültig bis zum angegebenen Zeitpunkt, sofern es nicht früher gekündigt wird. Alle anwendbaren Anforderungen der Prüf- und Zertifizierordnung der TÜV SÜD Gruppe müssen erfüllt sein. Details siehe bitte: www.tuvsud.com/ps-zert

Prüfbericht Nr.: 713161310-3
Gültig bis: 2025-07-14

Datum, 2020-07-28

(Torsten Zimmer)

Seite 1 von 1
TÜV SÜD Product Service GmbH • Zertifizierstelle • Ridlerstraße 65 • 80339 München • Deutschland

Certificat

Référentiel **ISO 45001:2018**

Enregistré sous le n° **01 213 2030750**

Titulaire du certificat: **Normbau GmbH**
Schwarzwaldstr. 15
77871 Renchen
Allemagne

Domaine de validité: Développement, production et distribution de solutions système pour un environnement sans entrave, des équipements sanitaires et des équipements de construction

Par l'audit, la conformité aux exigences de la norme ISO 45001:2018 a été démontrée.

Validité: Ce certificat est valable du 30.08.2024 jusqu'au 29.08.2027.
Certification initiale 2012 (BS OHSAS 18001)

25.07.2024

TÜV Rheinland Cert GmbH
Am Grauen Stein · 51105 Köln

Certificat

Référentiel **ISO 9001:2015**

Enregistré sous le n° **01 100 2030750**

Titulaire du certificat: **Normbau GmbH**
Schwarzwaldstr. 15
77871 Renchen
Allemagne

Domaine de validité: Développement, production et distribution de solutions système pour un environnement sans entrave, des équipements sanitaires et des équipements de construction

Par l'audit, la conformité aux exigences de la norme ISO 9001:2015 a été démontrée.

Validité: Ce certificat est valable du 30.08.2024 jusqu'au 29.08.2027.
Certification initiale: 2018

25.07.2024

TÜV Rheinland Cert GmbH
Am Grauen Stein · 51105 Köln

Certificat

Référentiel **ISO 14001:2015**

Enregistré sous le n° **01 104 2030750**

Titulaire du certificat: **Normbau GmbH**
Schwarzwaldstr. 15
77871 Renchen
Allemagne

Domaine de validité: Développement, production et distribution de solutions système pour un environnement sans entrave, des équipements sanitaires et des équipements de construction

Par l'audit, la conformité aux exigences de la norme ISO 14001:2015 a été démontrée.

Validité: Ce certificat est valable du 30.08.2024 jusqu'au 29.08.2027.
Certification initiale 2018

25.07.2024

TÜV Rheinland Cert GmbH
Am Grauen Stein · 51105 Köln

Vous trouverez tous les **certificats TÜV** à télécharger sur notre site web sous „Certificats" :

www.normbau.de

® TÜV, TUEV and TUV are registered trademarks. Utilisation and application requires prior approval.

www.tuv.com

DAkkS Deutsche Akkreditierungsstelle D-ZM-16031-01-00

TÜVRheinland® Precisely Right.

ZERTIFIKAT ◆ CERTIFICATE ◆ 認證證書 ◆ СЕРТИФИКАТ ◆ CERTIFICADO ◆ CERTIFICAT

Product Service

CERTIFICATE

No. Z1 029405 0015 Rev. 00

Holder of Certificate: **NORMBAU GmbH**
Schwarzwaldstraße 15
77871 Renchen
GERMANY

Production Facility(ies): 029405

Certification Mark:

Product: **Sanitary aids**
Support Arm

Model(s): **Cavere Care (7447010, 7447020, 7447030, 7447040)**

Parameters:

Type:	Handle diameter:	Max. length:	Mounting plate:	Max. user weight:
7447010	40 x 27 mm (anatomically shaped)	600 mm	220 x 100 mm	100 kg
7447020		725 mm		
7447030		850 mm		
7447040		900 mm		
Material:	Aluminum (color coated, anthracite metallic)			

Tested according to: ISO 17966:2016

The product was tested on a voluntary basis and complies with the essential requirements. The certification mark shown above can be affixed on the product. It is not permitted to alter the certification mark in any way. In addition, the certification holder must not transfer the certificate to third parties. This certificate is valid until the listed date, unless it is cancelled earlier. All applicable requirements of the testing and certification regulations of TÜV SÜD Group have to be complied. For details see: www.tuvsud.com/ps-cert

Test report no.: 713161310-1
Valid until: 2025-07-14

Date, 2020-07-28

(Torsten Zimmer)

Page 1 of 1
TÜV SÜD Product Service GmbH • Certification Body • Ridlerstraße 65 • 80339 Munich • Germany

ZERTIFIKAT ◆ CERTIFICATE ◆ 認證證書 ◆ СЕРТИФИКАТ ◆ CERTIFICADO ◆ CERTIFICAT

Product Service

CERTIFICATE

No. Z1 029405 0017 Rev. 00

Holder of Certificate: **NORMBAU GmbH**
Schwarzwaldstraße 15
77871 Renchen
GERMANY

Production Facility(ies): 029405

Certification Mark:

Product: **Sanitary aids**
Support Arm

Model(s): **Inox Care (2050010, 2050030, 2050050, 2050070)**

Parameters:

Type:	Handle diameter:	Max. length:	Mounting plate:	Max. user weight:
2050010	32 mm	600 mm	226 x 110 mm	125 kg
2050030		725 mm		
2050050		850 mm		
2050070		900 mm		
Material:	Stainless steel			

Tested according to: ISO 17966:2016

The product was tested on a voluntary basis and complies with the essential requirements. The certification mark shown above can be affixed on the product. It is not permitted to alter the certification mark in any way. In addition, the certification holder must not transfer the certificate to third parties. This certificate is valid until the listed date, unless it is cancelled earlier. All applicable requirements of the testing and certification regulations of TÜV SÜD Group have to be complied. For details see: www.tuvsud.com/ps-cert

Test report no.: 713161310-3
Valid until: 2025-07-14

Date, 2020-07-28

(Torsten Zimmer)

Page 1 of 1
TÜV SÜD Product Service GmbH • Certification Body • Ridlerstraße 65 • 80339 Munich • Germany

ZERTIFIKAT ◆ CERTIFICATE ◆ 認證證書 ◆ СЕРТИФИКАТ ◆ CERTIFICADO ◆ CERTIFICAT

Product Service

CERTIFICATE

No. Z1 029405 0018 Rev. 00

Holder of Certificate: **NORMBAU GmbH**
Schwarzwaldstraße 15
77871 Renchen
GERMANY

Certification Mark:

Product: **Sanitary aids**
Support Arm, foldable

The product was tested on a voluntary basis and complies with the essential requirements. The certification mark shown above can be affixed on the product. It is not permitted to alter the certification mark in any way. In addition, the certification holder must not transfer the certificate to third parties. This certificate is valid until the listed date, unless it is cancelled earlier. All applicable requirements of the testing and certification regulations of TÜV SÜD Group have to be complied. For details see: www.tuvsud.com/ps-cert

Test report no.: 713199865

Valid until: 2026-09-22

Date, 2021-09-28

(Torsten Zimmer)

Page 1 of 2
TÜV SÜD Product Service GmbH • Certification Body • Ridlerstraße 65 • 80339 Munich • Germany

ZERTIFIKAT ◆ CERTIFICATE ◆ 認證證書 ◆ СЕРТИФИКАТ ◆ CERTIFICADO ◆ CERTIFICAT

Product Service

CERTIFICATE

No. Z1 029405 0018 Rev. 00

Model(s): **Verso Care (3500 410 019 / 3500 430 019 / 3500 450 019 / 3500 470 019)**

Parameters:

Type:	Verso Care			
	3500 410 019	3500 430 019	3500 450 019	3500 470 019
Handle tube:	Ø 34 x 4 mm			
Max. length:	600 mm	725 mm	850 mm	900 mm
Mounting plate:	115 x 227 mm			
Max. User weight:	100 kg			
Material:	Steel, galvanised, coated with polyamide (white)			

Tested according to: ISO 17966:2016

TÜV SÜD Product Service GmbH • Certification Body • Ridlerstraße 65 • 80339 Munich • Germany

TÜV®

ZERTIFIKAT ◆ CERTIFICATE ◆ 認證證書 ◆ СЕРТИФИКАТ ◆ CERTIFICADO ◆ CERTIFICAT

Product Service

CERTIFICATE

No. Z1 029405 0016 Rev. 00

Holder of Certificate: **NORMBAU GmbH**
Schwarzwaldstraße 15
77871 Renchen
GERMANY

Certification Mark:

Product: **Sanitary aids**
Support Arm

The product was tested on a voluntary basis and complies with the essential requirements. The certification mark shown above can be affixed on the product. It is not permitted to alter the certification mark in any way. In addition, the certification holder must not transfer the certificate to third parties. This certificate is valid until the listed date, unless it is cancelled earlier. All applicable requirements of the testing and certification regulations of TÜV SÜD Group have to be complied. For details see: www.tuvsud.com/ps-cert

Test report no.: 713161310-5

Valid until: 2025-07-14

Date, 2020-07-28

(Torsten Zimmer)

Page 1 of 2
TÜV SÜD Product Service GmbH • Certification Body • Ridlerstraße 65 • 80339 Munich • Germany

ZERTIFIKAT ◆ CERTIFICATE ◆ 認證證書 ◆ СЕРТИФИКАТ ◆ CERTIFICADO ◆ CERTIFICAT

Product Service

CERTIFICATE

No. Z1 029405 0016 Rev. 00

Model(s): **Nylon 300 (0300471, 0300472, 0300473, 0300474)**
Nylon 400 (0447010, 0447030, 0447050, 0447070)

Parameter:

Type:	Handle diameter:	Max. length:	Mounting plate:	Max. user weight:
Nylon 300				
0300471	34 mm	600 mm	200 x 132 mm	100 kg
0300472		725 mm		
0300473		850 mm		
0300474		900 mm		
Nylon 400				
0447010	34 mm	600 mm	200 x 132 mm	125 kg
0447030		725 mm		
0447050		850 mm		
0447070		900 mm		
Material:	Outside cover PA 6 (white) Continuous corrosion-protected Steel core			

Tested according to: ISO 17966:2016

Production Facility(ies): 029405

TÜV SÜD Product Service GmbH • Certification Body • Ridlerstraße 65 • 80339 Munich • Germany

TÜV®

1. Scope

1.1. All sales, deliveries and services on part of Normbau GmbH (hereinafter referred to as “we” or “us”) are subject to the following General Terms and Conditions (GTC). It is understood that the Purchaser, by placing an order, signing the contract or accepting the first delivery/service at the latest, agrees to these terms and conditions for the entire period of the business relationship. Any additional, deviating or contradictory terms and conditions of a Purchaser are not valid, unless we expressly accept them in writing.

1.2. These GTC shall also apply to future contracts with the Purchaser. We do reserve the right to modify these GTC at any time with effect for the future. The changes are only deemed agreed upon if we notify the Purchaser about the changes to the GTC in writing and the Purchaser approves the amended GTC. The amended GTC are deemed approved if the Purchaser fails to reject them within a period of four (4) weeks after receipt of the amended GTC and we have expressly pointed out the consequences of this behavior prior to the start of the period.

1.3. These GTC shall apply only to entrepreneurs within the meaning of § 14 of BGB (German Civil Code) provided that the contract is entered into by way of performance of their commercial or independent professional capacity. These GTC shall also apply to legal entities of public law and public law special entities within the meaning of § 310 Section 1 of BGB (German Civil Code).

1.4. This in no way affects the rights to which Normbau GmbH is entitled in accordance with the statutory provisions or other arrangements beyond these GTC.

2. Quotations, Contract Formation, Subject Matter of Contract

2.1. Our quotations are subject to change. A contract is not binding unless and until a written acknowledgment of order has been issued by Normbau GmbH. An order confirmation, which is issued by us with the aid of an automated system and thus does not have a signature and the name of the signatory, is deemed as in writing. In the event that we should not confirm the order in writing, a contract shall be concluded at the latest upon execution of the delivery or service; in this case the delivery note shall be considered the order confirmation. Our written order confirmation shall be the sole instrument to determine the type and scope of products or services.

2.2. All agreements made between our company and the Purchaser in terms of the performance of the concluded contract shall be reflected in the contract in writing. Verbal collateral arrangements made prior to and during contract formation must be confirmed by us in writing for legal validity. Modifications and additions agreed upon after formation of the contract shall also be subject to our written confirmation for legal validity.

2.3. Silence on our part with regard to quotations, orders, requests or other statements by the Purchaser shall not be construed as acceptance, unless agreed upon in writing in advance.

2.4. We reserve all the rights relating to the service and product descriptions, drawings, test programs and other documents that are made available to the Purchaser within the framework of the quotation or at a later time. Even though product-describing information and technical specifications contained in such documents and in brochures, ads and other information and promotional materials are prepared with all due care, they do not represent any guarantees as to characteristics or any other warranties unless expressly identified as such.

2.5. We reserve the right to implement technically required changes to the object of delivery or services even after the formation of the contract; in particular those caused by updates to technical changes as well as in the event of series changes of our suppliers, provided such changes do not have a significant impact on the agreed upon functionality of the object of delivery or services and these changes do not result in unreasonable changes for the Purchaser.

2.6. Should disagreements within the framework of managing the contractual relationship arise between the parties regarding technical IT terms and symbols, quality and format or similar requirements, the respective European Standards (EN) valid at the time the contract is concluded are considered as agreed upon. Should a European Standard be subject to modification after the formation of the contract and prior to completion, Normbau GmbH shall abide by the requirements of the new standard to the extent reasonable.

2.7. Unless otherwise agreed upon, the sale and delivery of hardware and software shall be performed independent of any other service to be rendered for these products by our company or third parties. This shall apply in particular also to the adaptation of standard software to the specific needs of the Purchaser and to the production of custom software.

3. Prices and Terms of Payment

3.1. Our prices are quoted in EUR and are net prices ex works (EXW Incoterms 2020). Any packaging and shipping charges, etc. shall be invoiced additionally. Packaging will be charged at cost. Quoted prices do not include VAT which will be added at the appropriate rate in effect at the time of invoicing.

3.2. We calculate prices as contracted based on the cost factors valid at the time. In the event that said cost factors, in particular those referring to material, wages, energy, dues, freight, etc. should change between the formation of the contract and the agreed upon delivery/service performance date, we have the right to adjust our prices accordingly, provided the time period between contract formation and agreed upon delivery/service performance date is not less than four (4) months.

3.3. Services or work performances rendered by us are charged according to hourly/daily rates unless flat rate payment was expressly agreed upon. Invoicing takes place at our sole discretion on a monthly or quarterly basis or after service or work has been rendered. Upon our request, the Purchaser is obliged to make an appropriate advance payment.

3.4. The Purchaser shall confirm the working hours and the work performance of our personnel on the blank form rendered to him/her. Certification may also be rendered electronically in order to be valid. The performance is deemed approved if the Purchaser fails to reject the certification within a period of fourteen (14) days after receipt and we have expressly pointed out the consequences of this behavior at the start of the period. This in no way affects a subsequent objection due to circumstances that may only be recognized later. Any travel time required or waiting periods for which we are not responsible shall be part of the hours worked.

3.5. The travel expenses of our staff, in particular the cost of driving and accommodations as well as per diem, shall be invoiced separately to the Purchaser.

3.6. Our invoices are due and payable in full thirty (30) days after receipt. Payment is considered made on the date of receipt or on the date it is credited to our bank account. The risk of the method of payment shall be borne by the Purchaser.

3.7. Purchaser shall have the right to set off any counterclaim against our entitlements to payment only if Purchaser’s counterclaim has not been disputed by us or has been declared final by a court of law. Purchaser shall have the right to assert any rights of retention only to the extent that Purchaser’s counter entitlement is based on the same contractual relation as our entitlement to payment.

4. Delay in Payment, Extension of Time for Payment and Reversal of Financial Situation

4.1. In the event that the Purchaser should be in default of payment, we have the right to charge interest at the legally valid rate for the duration of said default. The right to claim further damages shall remain unaffected.

4.2. Should a Purchaser default on payment or specific reasons be given indicating the Purchaser‘s inability to pay, we shall be entitled to discontinue the processing of current orders and demand immediate advance payment for all debt claims including those that are not yet due as well as deferred amounts or adequate securities.

4.3. We are entitled to withdraw from the contract either completely or in part if the financial circumstances of the Purchaser deteriorate significantly or the justified application for commencing insolvency proceedings or similar against the Purchaser’s assets is rejected due to insufficient funds.

5. Period of Delivery and Performance

5.1. Unless expressly agreed otherwise in writing, the indication of periods or deadlines for the performance of deliveries and services is not binding. An agreed upon delivery or service period shall begin with the formation of the contract, however, not before the timely and proper fulfillment of the Purchaser‘s obligations to cooperation, especially not prior to complete provision of the documents, approvals and releases to be provided by the Purchaser as well as not before receipt of any agreed upon advance payment.

5.2. In any event, compliance with the agreed upon delivery or service period by us shall be contingent upon the timely and proper fulfillment of Purchaser’s corresponding obligations to cooperate. Work or services to be provided by us are to be requested at least ten (10) workdays (i.e., not including weekends or legal holidays at our location) prior to start of work.

5.3. The delivery period is deemed observed in case of deliveries if we make the products available to the Purchaser at the place of delivery prior to its expiry. The performance period is deemed observed in case of services and work if the service has been rendered prior to expiration of the period or the work has been presented to the Purchaser for acceptance or in the event of contractually agreed upon testing, if the object of performance is available for implementation of such testing.

5.4. Subsequent changes or additions that are agreed upon at the request of the Purchaser shall extend the delivery or performance period accordingly. The same applies to the occurrence of unforeseeable difficulties that are beyond our control, such as force majeure, pandemics, industrial disputes, strikes, lockouts, delays in the delivery of key parts, raw or other materials. That shall also apply if our suppliers/subcontractors experience such circumstances in a manner that was not foreseeable for us. We are entitled to withdraw from the contract after expiry of a suitable grace period if we are no longer interested in the fulfillment of the contract as a result of the obstacles.

5.5. If the parties agree on a “call-off order”, the Purchaser is obligated to request deliveries and services ordered thereunder within a period of twelve (12) months as of the date of the call-off order, whereas the parties shall mutually agree on the exact delivery or performance date in good time. If the parties fail to agree on a delivery or performance date within twelve (12) months, Normbau GmbH is entitled to provide the delivery or service in accordance with the call-off order after expiry of twelve (12) months and then invoice such.

6. Delivery, Dispatch, Transfer of Risk, Insurance

6.1. We delivery ex works (EXW: Incoterms 2020). Transport risk and shipping costs, etc. shall be borne by the Purchaser accordingly. Transport insurance is only taken out at the Purchaser‘s express request and at its expense.

6.2. Partial deliveries and services are permitted to an extent that is reasonable for the Purchaser while taking our interests into account.

6.3. In case of shipment of products, the risk of accidental loss or deterioration passes over to the Purchaser at the latest as soon as we make the products available to the Purchaser at the place of delivery. If the pick-up/shipment should be delayed due to circumstances that can be attributed to the Purchaser, the risk is transferred to the Purchaser on the date the ready-to-ship notice was sent.

6.4. The provisions under 6.3 also apply even if an assembly or installation of the object of delivery by us was agreed upon, unless the delivery, assembly or installation is performed under a service contract, in which case the risk shall not pass over before acceptance of the work. If acceptance should be delayed due to circumstances that can be attributed to the Purchaser, the risk is transferred to the Purchaser on the date the ready-for-acceptance notice was sent.

7. Acceptance of Work Performance

7.1. Provided that work performance is subject matter of the contract, acceptance takes place after the agreed service has been rendered. Unless otherwise agreed, our performance and services do not depend on any obligation to transfer and/or provide hardware or software.

7.2. The acceptance of work performance is binding for the Purchaser as soon as completion has been indicated. Acceptance is to be confirmed and documented in an acceptance report and signed by both parties. A work performance is also deemed to have been accepted if we have set the Purchaser a reasonable deadline for acceptance after completion of the work and the Purchaser has not refused the acceptance within this period while stating at least one deficiency.

7.3. Acceptance shall not be refused due to insignificant deficiencies.

8. Retention of Title, Assignment of Claim

8.1. We reserve the right to retain title to any and all products delivered by us until all claims, including conditional and future claims, including secondary claims that we have vis-a-vis the Purchaser as a result of our business relationship, are paid. In case of an account current, the retained title serves as a security for our respective balance claims.

8.2. The Purchaser is obliged to handle the delivered product with all due care for the duration of the retention of title and is required at our request to adequately insure the products at replacement value against damage for the duration of the retention of title. At our request the Purchaser must provide proof that it has taken out insurance. The Purchaser hereby reassigns to us any claims it has against the insurance up to the amount of our own claims. We hereby accept the assignment. If the assignment is not permissible, the Purchaser shall hereby instruct the insurance company to make the relevant payments only to us. This in no way affects any more extensive claims we may have.

8.3. The Purchaser has the revocable right to process or combine the delivered product with other objects at any time as part of the normal course of business. Processing or combination takes place for us without obligating us. In case of such processing or combination, Normbau GmbH acquires from the Purchaser co-ownership to the new or combined object based on the relation in which the invoice value of our product subject to retention of title relates to the sum of invoice values of all third-party products used including processing costs. The object resulting from the processing or combination shall also be subject to the same conditions that apply to the product delivered by us under retention of title.

8.4. The Purchaser shall have the right to sell the product we retain title to only as part of normal course of business, and only as long as Purchaser is not in default of payment. The Purchaser is not authorized to otherwise dispose of the concerned product, in particular regarding the transfer of security and pledging. In case of resale, Purchaser hereby assigns in advance the claims it has against its customers or third parties in the amount of the respective invoice amount for the product resold (including sales tax) plus a security surcharge of 10 %. We hereby accept the assignments.

8.5. Purchaser is entitled to collect claims assigned to us in accordance with the above Para.8.4 until revoked by us, this revocation being admissible at any time. The collected amounts are to be transferred promptly to us. Upon request, Purchaser is obliged to inform third-party debtors about the assignment to us and to provide us with the information and documents necessary for collection.

8.6. Purchaser is not entitled to pledge our product subject to retention of title or assign it to a third party by way of security nor assign claims arising in connection with the sale to a third party or offset such nor agree to a prohibition of assignment with its consumers in regard to these claims. In case of a blanket assignment by Purchaser, the claims assigned to us are to be expressly exempted.

8.7. At Purchaser‘s request, we shall undertake to release any collateral to which we are entitled to the extent that their value exceeds that of the unpaid claims to be secured by more than 10%. We are entitled to select the objects that are to be released.

8.8. In the event of behavior or conduct violating the contract, in particular default on payments, impending suspension of payments or in case of an unsatisfactory credit report pertaining to the solvency or assets of Purchaser, or if collections are enforced by a court of law, or if notes drawn upon Purchaser are protested, and in the event that insolvency proceedings have been initiated against Purchaser’s assets, we shall have the right to seize the delivered product. Purchaser is obligated to return the product. In addition, Purchaser is obligated to give us or our vicarious agents access to rooms in order to take back products subject to retention of title during normal business hours. All costs incurred due to the recovery and the utilization of the product are to be paid by Purchaser.

8.9. The seizure of products or enforcement of our retention of title shall not compel us to rescind from the contract. Such acts or the pledging of delivered products by us shall not constitute our rescission from the contract, unless we have declared such explicitly in writing. After the delivered product is collected, we are authorized to liquidate it. The income from liquidation shall be deducted from the payables of the Purchaser, less any reasonable liquidation costs.

8.10. Furthermore, in case of delay in payment or financial difficulties due to a substantial change in financial circumstances, we are also entitled to revoke with immediate effect the Purchaser‘s authority to resell products subject to retention of title and to collect claims that have been assigned to us.

8.11. In case of distraint or other third-party actions, the Purchaser must promptly inform us in writing and to provide us with all necessary information so that we are able to assert our property rights. Moreover, the Purchaser must inform third parties about our property rights and shall participate in measures we undertake to protect the products subject to

our right of retention. If the third party is not willing or capable of reimbursing us for court and private expenses while asserting our property rights, the Purchaser is obliged to replace the resulting loss, unless the Purchaser cannot be held responsible for the distraint or other third-party actions.

8.12. In case of delivery of products to other legal systems, where such provisions governing retention of title do not have th same protection as in Germany, the Purchaser shall grant us a corresponding security interest. If further measures are required, the Purchaser shall do everything to immediately grant us such a security interest. The Purchaser shall participate in all measures that are essential and necessary for the effectiveness and enforceability of such security interests.

9. Material Defects in Products and Performance

9.1. If the parties have failed to agree on individual specifications or other written service descriptions for the delivery or performance, our general system description shall serve as the basis for the quality agreement. We assume no liability, especially no guarantees for quality and/or durability, unless expressly agreed otherwise in particular cases.

9.2. Shipments of products shall be carefully inspected by Purchaser immediately upon delivery, in as far as this can be reasonably expected by trial use, and any complaints as to defects shall be reported to us promptly and in writing, however, no later than seven (7) business days after delivery; and in the event of concealed defects within seven (7) business days after their discovery. When detecting and reporting deficiencies, Purchaser shall follow our instructions and, if necessary, use the check lists that we have made available. If a complaint is made wrongly, we have the right to demand reimbursement of the expenses incurred from Purchaser, unless Purchaser is not responsible for the unjustified complaint.

9.3. If deficiencies involving the object of delivery (in case of shipment of products) have been reported in a timely manner and in case of deficiencies not recognized in the performance or excepted during the acceptance inspection, Purchaser is still entitled to demand supplementary performance within a suitable time period set by Purchaser. We are permitted to select the type of subsequent performance (correction of deficiency or subsequent delivery of object of delivery/new production of the work). We shall bear the expenses required for the subsequent performance, such as those for wages, material, transport and movement only to the extent that such expenses have not been increased by the fact that the delivery or service object has been relocated after performance to a place other than the location agreed upon for delivery or service, unless said relocation corresponds with the intended purpose. Replaced parts become our property and shall be returned to us.

9.4. If we are not ready or able to provide subsequent performance or our second attempt at the subsequent performance should fail as well or the subsequent is unreasonable for Purchaser, Purchaser is entitled at its discretion to demand a price decrease in accordance with Para. 14 without prejudice to possible claims for damages or for reimbursement of expenses (reduction), to remedy the deficiency itself and demand compensation for the necessary expenses (applies only to performance of work) or to withdraw from the contract if our violation of duty is not insignificant.

9.5. Claims asserted by Purchaser for deficiencies presupposes that the specifications, instructions, guidelines and conditions in the technical notes, user's manual, operating instructions and other documents of every individual object of delivery and performance are observed.

9.6. Claims for deficiencies shall not apply if the deficiency is due to the fact that the object of delivery or performance was altered by Purchaser or unauthorized third parties without authorization, in particular as a result of installment of third party parts or reprogramming of software in the case of software. Deficiencies caused by natural wear, wearing parts in particular, improper handling, installation, use or storage, effects of high temperatures, strong electromagnetic fields, moisture, dust or static charging and for deficiencies due to an unstable power supply are also not eligible for deficiency claims.

9.7. The statutory period of limitations for deficiency claims is one (1) year starting on the day of delivery (in case of deliveries) or as of acceptance inspection (for performance). Shortening the statutory period of limitations to one (1) year also applies to claims arising in connection with unauthorized acts, which are based on a deficiency in the object of delivery or performance, except for our liability for damages resulting from breach of warranty or injury to life, limb or health, for intent and gross negligence and for product defects or if we have assumed a procurement risk.

9.8. If (a) the faulty object of delivery was used in accordance with its typical manner of use for a structure and has resulted in its defectiveness or (b) there is a deficiency in a structure or (c) it involved a work, the success of which in the provision of planning and monitoring services is significant for a structure, then the statutory period of limitation is five (5) years.

10. Defects in Title

10.1. We warrant within the scope of statutory requirements that objects and services rendered by us are free of third-party rights that would be in conflict with Purchaser's contractual use of the objects.

10.2. In the event that a third party should assert such rights vis-a-vis Purchaser, Purchaser shall immediately notify us in writing in this respect and shall grant us any and all powers of attorney and authorizations required to defend Purchaser against such asserted third-party rights.

10.3. If there is a defect in title, we are entitled to choose (a) to eliminate the third-party rights that encumber the contractual use of the object of delivery or service result or eliminate the allegation that such third party rights exist by taking appropriate measures, or (b) shall alter or replace the object of delivery or the service result in such a manner that they no longer violate on any third-party rights, provided the agreed upon functionality is not significantly affected as a result.

10.4. In the event that we should fail to eliminate the defect in title within a reasonable period set by Purchaser, even after a second attempt, Purchaser shall be entitled, at its discretion, to demand reduction (decrease in the agreed upon remuneration) without prejudice to possible claims for damages or for reimbursement of expenses in accordance with Para. 14 or to withdraw from the contract if the defect in title is not insignificant.

10.5. Para. 11.7 governs the statutory period of limitations for claims based on defects in title.

11. Liability for Damages and Reimbursement of Expenses

11.1. We are liable under the statutory provisions if Purchaser asserts claims for damages or reimbursement of expenses resulting from intent or gross negligence or non-compliance with written warranties (including the assumption of a procurement risk) and in cases of culpable injury to life, limb or health.

11.2. In case of slight negligence, we are only liable otherwise for the breach of a major contractual obligation. Major contractual obligations are such that arise in connection with the nature of the contract and are particularly important for fulfilling the contractual purpose. In case of violation of major contractual obligations by way of slight negligence, our liability is limited to foreseeable damage that typically occurs, however no more than EUR 500,000 per damage event; claims for damages and compensation for expenses become in such case time-barred within twelve (12) months.

11.3. Any liability for damage or expense compensation beyond that stipulated in these GTC shall be excluded regardless of the legal nature of the claim asserted. The mandatory provisions of the Product Liability Act remain unaffected.

11.4. If our liability is excluded pursuant to these GTC, this exclusion shall also pertain to the liability of our organs, representatives and agents, in particular our employees.

12. Product Liability

12.1. Purchaser shall not change the objects of delivery, he will in particular not change nor remove any existing warnings relating to hazards or risks due to improper use of the objects of delivery. In case of violation of this obligation, the Purchaser indemnifies us inter partes from any third party product liability claims, unless the Purchaser is not responsible for the deficiency resulting in the liability event.

12.2. If we are forced to recall the product or issue a product warning due to a defect in the objects of delivery, Purchaser agrees to cooperate to the best of its ability in measures that we deem necessary and appropriate and to support us, especially, in identifying the necessary customer data. The Purchaser is obliged to pay the costs of the product recall or warning, unless the Purchaser is not responsible for the product deficiency and the damage incurred under the principles of the product liability law. This in no way affects any more extensive claims we may have.

12.3. Purchaser shall inform us immediately about any risks that it becomes aware of during the use of the objects of delivery and any possible product deficiencies.

13. Protection of Confidential Information, Business Secrets

13.1. Each contracting party shall treat any and all non-public information and business secrets of the other party it becomes aware of within the framework of the business relationship as confidential and use same only for the purposes of the respective contract. The recipient shall not make such business secrets and confidential information available to any third party and shall only permit employees to access such business secrets and confidential information only to the extent necessary for the purpose of the respective contract. In particular, objects that embody business secrets are also subject to the confidentiality obligation.

13.2. Business secrets include information that neither as a whole nor in the exact arrangement and composition of its components is generally known or readily accessible to persons in circles who typically deal with this type of information and thus is of economic value and which is subject of the circumstances according to suitable confidentiality measures by its rightful owner and for whom there is a legitimate interest in confidentiality, in particular technical information (e.g. methods, procedures, formulas, technologies and inventions) as well as commercial information (e.g. price and financial data and sources of supply) and all information that is designated as confidential or secret or recognizable as a business secret on the basis of other circumstances.

13.3. The obligation under Para. 16.1 shall not apply to such technical or business information that the recipient was already aware of before it obtained such from the other party, or to information that becomes part of the public domain without breach of this obligation, or that has been released for publication in written form by the other party.

13.4. If public authorities demand that Normbau GmbH or the customer provide information and such information concerns confidential information of the respective other party, such other party must be notified in writing without delay as far as legally permissible and if possible before the relevant information is disclosed.

13.5. The parties shall ensure by way of forming appropriate contractual agreements with its employees, representatives and other agents that the latter are subject to the corresponding confidentiality obligations and the protected information is used only for the purpose of implementing the business relation.

13.6. The confidentiality obligation pursuant to this Para. 16 shall survive the expiration of the respective contract for a period of three (3) years. Every contractual party is obligated to return, delete and/or destroy all files and documents containing confidential information of the respective other party upon request and at the discretion of the other party.

14. Acceptance of Returned Product and Disposal

14.1. Purchaser assumes the responsibility to properly dispose of the delivered product after its termination of use at its expense in compliance with respective statutory provisions.

14.2. Purchaser indemnifies us, the manufacturer, against the obligations pursuant to § 19 Section 1 of Elektro- und Elektronikgerätegesetz (ElektroG: German Electrical Appliance Statute), (Rücknahme der Hersteller – Manufacturer's Obligation to Accept Return of Devices)) and any pertinent third party claims.

14.3. Purchaser shall be required to contractually oblige any third party onto whom the Purchaser passes the delivered product that is subject to ElektroG and who does not use such product in a private household, to properly dispose of such product in compliance with statutory requirements at the end of its use and in the event that the third party in turn passes the product onto others, shall require them to subject their recipient to accept equivalent requirements accordingly.

14.4. If Purchaser fails, contrary to the above Para. 17.3, to contractually oblige a third party onto whom Purchaser passes the delivered product, to accept the disposal obligation and to in turn require their customers to do the same, Purchaser shall remain obliged to accept the return of such delivered products at its expense at the end of their use and to properly dispose of such products in accordance with the applicable laws.

14.5. Our claims under Para. 17 do not become time-barred prior to expiry of two (2) years after the final discontinuation of the actual use of the device. The two-year period for suspension of statute of limitations shall begin at the earliest upon our receipt of a written notice from Purchaser on the discontinuation of use.

15. Cross-border Deliveries, Export Control

15.1. For cross-border deliveries, Purchaser shall provide the competent authorities with any and all statements necessary for the export from Germany and import to the destination country in a timely manner and take any action, especially obtain any documents necessary customs clearance and satisfy the requirements on export controls or other restrictions on marketability. At our request, Purchaser shall provide an end-user certificate that meets requirements of the currently applicable provisions.

15.2. Cross-border deliveries are subject to the proviso that the fulfillment is not impeded or impaired on the basis of any national or international regulations, in particular export control regulations and embargoes or other sanctions.

15.3. Delays due to export controls suspend the agreed upon delivery periods.

16. Data Privacy, Consent for Reference Purposes

16.1. Job-related contact details and data are collected, processed and used within the scope of the statutory provisions within the Allegion Group, to which Normbau GmbH belongs. Typically, such person-related data are used for communication (by phone, in writing or by e-mail) within the framework of order processing or regarding information about new updates and products by Normbau GmbH and Allegion as well as for voluntary customer satisfaction surveys and similar. Further details can be found in our privacy policy at https://www.allegion.com/corp/en/footer/privacy-statement/de.html.

16.2. Upon request, we will provide information about data relating to Purchaser and stored by us at any time. Contact our data privacy protection team at normbau.datenschutz@allegion.com for any further questions you have with regard to data privacy protection at Normbau GmbH and Allegion.

16.3. Insofar as we process personal data within the framework of performing services, for which Purchaser is the controller within the meaning of Art. 4 (7) of EU General Data Protection Regulation (GDPR), we will form a separate agreement with the customer for data processing in accordance with Art. 28 (3) of GDPR.

16.4. Purchaser agrees that we can list him as a reference customer and may also use the company logo of Purchaser, likewise for reference purposes only. Purchaser can also withdraw this consent at any time in writing with effect for the future. Any media that may have already been printed with such reference may be used during a reasonable use-by period even after the consent has been withdrawn.

17. Compliance and Code of Ethical Conduct

17.1. Compliance with the corporate values, codes of conduct and applicable laws are top priority for us as part of the Allegion Group. We also have expect this of our business partners.

17.2. Purchaser confirms that he has read Allegion's code of conduct for business partners (available at:https://www.allegion.com/content/dam/allegion-corp/supplier-portal/gspc-code-of-conduct-for-business-partners-german.pdf) and agrees to comply with it.

17.3. We may conduct appropriate audits during normal business hours in order to ensure that our business partners conduct their business in an ethical and legally compliant manner and in accordance with Allegion's code of conduct for business partners.

18. Final Provisions

18.1. The laws of the Federal Republic of Germany apply. The application of the UN Convention on the International Sale of Goods shall be excluded.

18.2. Exclusive place of performance for both contracting parties is Stuttgart, Germany. If Purchaser is a businessperson as defined in the German Commercial Code (HGB), a legal entity under public law or a special fund under public law, the exclusive place of jurisdiction is Stuttgart, Germany. We are nonetheless entitled to take the Purchaser to court at its general place of jurisdiction and at every other admissible place of jurisdiction.

18.3. Should any individual provision or any part of any provision of these GTC be or become void or unenforceable or if a loophole is determined herein, the validity of the remaining provisions is in no way affected. The contracting parties agree to replace the void and/or unenforceable provision with an effective or enforceable provision coming as close as possible to the sense, spirit and purpose of the void and/or unenforceable provision. In case of a loophole, such provision is deemed as agreed upon that comes as close as possible to the sense, spirit and purpose of these GTC as desired or would have been desired, if the contracting parties had considered the matter in the beginning.

18.4. We are entitled to use electronically signed documents (e.g. via DocuSign) when submitting, for instance, performance confirmation or service reports.

1. Champ d'application

1.1. Toutes les conclusions de contrats concernant les livraisons et les prestations de Normbau GmbH (ci-après « nous » ou « notre ») sont basées sur les conditions générales de vente suivantes (« CGV »). Elles sont approuvées par l'acheteur lors de la passation de la commande ou de la signature du contrat, mais au plus tard lors de l'acceptation de la première livraison/prestation, et sont valables pour toute la durée de la relation commerciale. Les conditions générales de vente supplémentaires, contradictoires ou divergentes de l'acheteur ne s'appliquent que si nous les avons approuvées par écrit au cas par cas.

1.2. Les présentes CGV s'appliquent également aux futurs contrats conclus avec l'acheteur. Nous nous réservons toutefois le droit de modifier à tout moment les CGV avec effet pour l'avenir. Les modifications ne sont considérées comme convenues que lorsque nous avons communiqué par écrit à l'acheteur les modifications des CGV et que l'acheteur a approuvé les CGV modifiées. Les CGV modifiées sont également considérées comme acceptées si l'acheteur ne conteste pas les CGV modifiées dans un délai de quatre (4) semaines à compter de la réception des CGV modifiées et si nous avons informé séparément l'acheteur sur les implications de son attitude avant le début du délai.

1.3. Les présentes CGV ne s'appliquent qu'aux entrepreneurs au sens de l'article 14 du Code civil allemand (BGB), dans la mesure où ils concluent le contrat dans l'exercice de leur activité professionnelle commerciale ou indépendante, ainsi qu'aux personnes morales de droit public et aux fonds spéciaux de droit public au sens de l'article 310, paragraphe 1, du BGB.

1.4. Il n'est pas dérogé aux droits dont Normbau peut se prévaloir en vertu des dispositions légales ou d'autres accords au-delà des présentes CGV.

2. Offres, conclusion du contrat, contenu du contrat

2.1. Nos offres sont sans engagement. Un contrat n'est conclu qu'au moment où nous confirmons la commande par écrit. Une confirmation de commande établie par nos soins à l'aide de dispositifs automatiques, sans mention de la signature et du nom, est considérée comme écrite. Si nous ne confirmons pas la commande par écrit, le contrat est conclu au plus tard lors de l'exécution de la livraison ou de la prestation, auquel cas le bordereau de livraison fait office de confirmation de commande. Notre confirmation de commande écrite est exclusivement déterminante pour la nature et l'étendue de la livraison ou de la prestation. Si, contrairement à la première phrase, une validité contraignante de l'offre a été convenue (par écrit), une possibilité d'ajustement des prix conformément au point 3.2 s'applique également à l'offre.

2.2. Tous les accords conclus entre nous et l'acheteur en vue de l'exécution du contrat conclu doivent être consignés par écrit dans le contrat. Les accords verbaux annexes conclus avant ou lors de la conclusion du contrat doivent être confirmés par écrit par nos soins pour être valables. Les modifications et compléments convenus après la conclusion du contrat doivent également être confirmés par écrit par nos soins pour être valables.

2.3. Notre silence face aux offres, commandes, demandes ou autres déclarations de l'acheteur ne peut être assimilé à une acceptation que si cela a été convenu préalablement par écrit.

2.4. Nous nous réservons sans restriction tous les droits sur les descriptions de prestations et de produits, les dessins, les programmes d'essai et autres documents qui sont remis à l'acheteur dans le cadre de l'offre ou à une date ultérieure. Les indications descriptives des produits et les données techniques contenues dans ces documents ainsi que dans les prospectus, annonces et autres matériels d'information et de publicité sont établies avec soin, mais ne constituent pas, faute d'être expressément désignées comme telles, des garanties de qualité ou autres.

2.5. Nous nous réservons le droit de procéder à des modifications techniques de l'objet de la livraison ou de la prestation même après la conclusion du contrat, en particulier en raison de l'adaptation aux changements techniques ainsi qu'en cas de modifications de série de nos fournisseurs, dans la mesure où celles-ci n'ont pas d'effets significatifs sur la fonctionnalité convenue de l'objet de la livraison ou de la prestation et que celui-ci ne subit pas de modifications inadmissibles pour l'acheteur.

2.6. Si, dans le cadre de l'exécution du contrat, des désaccords surviennent entre les parties concernant le contenu des termes et symboles informatiques, les exigences de qualité, les exigences de format ou autres, le respect de la norme EN (normes européennes) en vigueur au moment de la conclusion du contrat est considéré comme convenu. En cas de modification d'une norme européenne après la conclusion du contrat, mais avant achèvement, nous sommes tenus, dans la mesure du raisonnable, de tenir compte des exigences de la nouvelle norme.

2.7. Sauf accord contraire, la vente et la livraison de matériel informatique et/ou de logiciels s'effectuent indépendamment de toute autre prestation à fournir sur ces produits par nous-mêmes ou par des tiers. Cela vaut en particulier aussi pour l'adaptation de logiciels standard aux besoins de l'acheteur et pour la création de logiciels individuels.

3. Prix et conditions de paiement

3.1. Nos prix s'entendent en euros et comme prix nets départ usine (EXW Incoterms 2020). Les éventuels frais d'emballage et d'expédition, etc. sont facturés en sus. L'emballage est facturé au prix coûtant. Les prix sont majorés de la TVA au taux légal en vigueur.

3.2. Nous facturons les prix convenus lors de la conclusion du contrat, qui sont basés sur les facteurs de coûts en vigueur à ce moment-là. Si, entre la conclusion du contrat et le délai de livraison/prestation convenu, ces facteurs de coûts, notamment en ce qui concerne les matériaux, les salaires, l'énergie, les taxes, le fret, etc., venaient à changer, nous serions en droit de procéder à un ajustement de prix correspondant, sauf si la période écoulée entre la conclusion du contrat et le délai de livraison/prestation convenu est inférieure à quatre mois.

3.3. Les travaux ou services que nous devons fournir sont facturés en fonction du temps passé, sauf si un prix forfaitaire a été expressément convenu. La facturation s'effectue, à notre discrétion, mensuellement, trimestriellement ou une fois la prestation terminée. Sur notre demande, l'acheteur est tenu de verser des acomptes appropriées.

3.4. L'acheteur doit déclarer le temps de travail et la prestation de travail de notre personnel sur le formulaire qui lui a été remis pour attestation. L'attestation peut également être effectuée par voie électronique pour être valable. La prestation est considérée comme confirmée si l'acheteur n'a pas contesté l'attestation dans un délai de quatorze (14) jours à compter de sa présentation et si nous avons informé séparément l'acheteur des implications de son attitude au début du délai. Ceci ne porte pas préjudice à une contestation ultérieure en raison de circonstances qui ne sont apparues qu'ultérieurement. Le temps de déplacement nécessaire ainsi que tout temps d'attente qui ne nous est pas imputable sont inclus dans le temps de travail.

3.5. Les frais de déplacement de notre personnel, notamment les frais de transport et d'hébergement ainsi que les dépenses supplémentaires pour les repas, sont facturés à part à l'acheteur.

3.6. Nos factures sont payables à 30 jours à compter de leur réception, sans déduction. Est considérée comme date de réception du paiement la date à laquelle le montant est encaissé ou celle à laquelle notre compte bancaire est crédité en valeur. Le risque lié au mode de paiement est à la charge de l'acheteur.

3.7. L'acheteur n'est autorisé à compenser une contre-créance avec nos droits au paiement que si sa créance n'a pas fait l'objet d'une contestation de notre part ou si elle a été constatée par un jugement exécutoire. Le client ne peut exercer un droit de rétention que dans la mesure ou sa contre-prétention est fondée sur la même relation contractuelle que notre droit au paiement.

4. Retard de paiement, sursis, détérioration de la situation financière

4.1. En cas de retard de paiement de l'acheteur, nous sommes en droit de facturer des intérêts au taux légal pour la durée du retard. Le droit de faire valoir de plus amples dommages et intérêts ne s'en trouve pas affecté.

4.2. Si l'acheteur est en retard de paiement ou s'il existe des indices concrets d'une insolvabilité imminente de l'acheteur, nous pouvons interrompre notre travail sur les commandes en cours et exiger le paiement anticipé immédiat de toutes les créances, y compris celles qui ne sont pas encore exigibles, y compris les montants différés, ou des garanties correspondantes.

4.3. Si la situation financière de l'acheteur se détériore considérablement ou si la demande dûment étayée d'ouverture d'une procédure d'insolvabilité ou d'une procédure comparable sur le patrimoine de l'acheteur est rejetée faute d'actif, nous sommes en droit de résilier tout ou partie du contrat.

5. Délai de livraison et de prestation

5.1. Sauf accord écrit explicite, l'indication de délais ou de dates pour la réalisation de livraisons et de prestations est sans engagement. Un délai de livraison ou de prestation convenu de manière fixe commence à courir à la conclusion du contrat, mais pas avant que l'acheteur n'ait rempli dans les délais impartis et correctement ses obligations de coopération, c'est-à-dire en particulier pas avant la fourniture complète des documents, autorisations et validations que l'acheteur doit se procurer, ni avant la réception d'un éventuel acompte convenu.

5.2. Le respect par nous du délai de livraison ou de prestation convenu présuppose en tout état de cause l'accomplissement en temps voulu et en bonne et due forme des obligations de coopération concernées par l'acheteur. Les travaux ou services que nous devons fournir doivent être sollicités au moins dix (10) jours ouvrables (c'est-à-dire hors week-ends et hors jours fériés légaux à notre siège) avant le début des travaux.

5.3. Pour les livraisons, le délai de livraison est respecté si nous mettons la marchandise à la disposition de l'acheteur au lieu de livraison avant son expiration. Le délai de prestation est réputé respecté pour les prestations de service et d'ouvrage si, à l'expiration de ce délai, la prestation de service a été fournie ou l'ouvrage mis à disposition pour être réceptionné par l'acheteur ou, dans le cas d'un essai prévu par le contrat, si l'objet de la prestation est prêt à être testé.

5.4. Les modifications ou compléments ultérieurs convenus à la demande de l'acheteur prolongent le délai de livraison ou de prestation de manière appropriée. Il en va de même en cas d'obstacles imprévus qui ne nous sont pas imputables, tels que cas de force majeure, pandémie, conflits sociaux, grève, lock-out, retard dans la livraison de matières premières, de matériaux ou de pièces essentiels. Il en va de même si les circonstances mentionnées se produisent de manière imprévisible pour nous chez nos sous-traitants/sous-contractants. Nous sommes en droit de résilier le contrat après l'expiration d'un délai raisonnable si nous n'avons plus d'intérêt à l'exécution du contrat en raison de l'obstacle.

5.5. Si les parties conviennent d'une « Commande sur appel », l'acheteur est tenu d'appeler les livraisons et prestations commandées à ce titre dans un délai de douze (12) mois à compter de la date de la commande sur appel, les parties se concertant en temps utile sur la date exacte de livraison ou de prestation. Si les parties ne se mettent pas d'accord sur une date de livraison ou de prestation dans un délai de douze (12) mois, Normbau peut, à l'issue de ces douze (12) mois, effectuer la livraison ou la prestation conformément à la commande sur appel puis la facturer.

6. Livraison, expédition, transfert des risques, assurance

6.1. Nous livrons EXW (Incoterms 2020). Partant, le risque de transport et les frais d'expédition, etc. sont à la charge de l'acheteur. Une assurance de transport n'est souscrite que sur instruction expresse de l'acheteur et à ses frais.

6.2. Les livraisons et prestations partielles sont autorisées dans une mesure raisonnable pour l'acheteur et en tenant compte de nos intérêts.

6.3. Pour les livraisons de marchandises, le risque de perte ou de détérioration fortuite est transféré à l'acheteur au plus tard au moment où nous mettons la marchandise à la disposition de l'acheteur sur le lieu de livraison. Si l'enlèvement/l'expédition est retardé(e) en raison de circonstances imputables à l'acheteur, le risque est transféré à l'acheteur au moment de l'avis de mise à disposition pour l'enlèvement/l'expédition.

6.4. Le point 6.3 s'applique également si un montage ou une installation de l'objet de la livraison a été convenu par nous, sauf s'il s'agit d'une obligation de livraison, de montage et d'installation dans le cadre d'un contrat d'entreprise ; dans ce cas, le risque n'est transféré qu'à la réception de l'ouvrage. Si la réception est retardée en raison de circonstances imputables à l'acheteur, le risque est transféré à l'acheteur au moment où celui-ci est informé que la marchandise est prête à être réceptionnée.

7. Réception des prestations d'ouvrage

7.1. Dans la mesure où l'objet de notre prestation contractuelle est une prestation d'ouvrage, la réception a lieu après l'exécution de la prestation convenue. Sauf convention contraire, nos prestations d'ouvrage sont effectuées indépendamment d'une éventuelle obligation de transfert et/ou de mise à disposition de matériel informatique et/ou de logiciels.

7.2. L'acheteur est tenu de réceptionner les prestations d'ouvrage dès que leur achèvement lui est notifié. La réception est confirmée et documentée dans un procès-verbal de réception à signer par les deux parties. Une prestation d'ouvrage est également considérée comme acceptée lorsque nous avons fixé à l'acheteur un délai raisonnable pour l'acceptation après l'achèvement de l'ouvrage et que l'acheteur n'a pas refusé la réception dans ce délai en indiquant au moins un vice.

7.3. La réception ne peut pas être refusée pour des défauts mineurs.

8. Réserve de propriété, cession de créance

8.1. Nous nous réservons la propriété de toutes les marchandises que nous avons livrées jusqu'à ce que toutes les créances, y compris les créances conditionnelles existantes et futures, y compris les créances annexes, dont nous sommes titulaires à l'encontre de l'acheteur dans le cadre de nos relations commerciales, aient été payées. En cas de facture en cours, la propriété réservée est considérée comme une garantie pour notre créance de solde respective.

8.2. L'acheteur est tenu de traiter la marchandise livrée avec soin pendant la durée de la réserve de propriété et, à notre demande, de souscrire une couverture d'assurance raisonnable contre les dommages à la valeur à neuf pendant la durée de la réserve de propriété. L'acheteur doit prouver la souscription de la couverture d'assurance à notre demande. L'acheteur nous cède d'ores et déjà les droits à l'encontre de l'assurance jusqu'à concurrence de nos créances sous-jacentes. Nous acceptons, par la présente, la cession. Dans la mesure où la cession ne serait pas autorisée, l'acheteur donne par la présente instruction à l'assureur de nous désigner comme uniques bénéficiaires d'éventuels paiements. Ceci s'applique sans préjudice des autres droits dont nous sommes titulaires.

8.3. L'acheteur est autorisé à tout moment et de manière révocable à transformer la marchandise livrée dans le cadre de ses activités commerciales régulières ou à l'associer à d'autres objets. Le traitement ou l'association est effectué pour notre compte, sans constituer un engagement de notre part. En cas de transformation ou d'association, l'acheteur nous accorde la copropriété de la nouvelle chose ou de la chose associée au prorata de la valeur facturée de notre marchandise sous réserve de propriété par rapport à la somme des valeurs facturées de toutes les marchandises tierces utilisées, y compris les frais de traitement. Pour le reste, la chose résultant de la transformation ou de l'assemblage est soumise aux mêmes dispositions que la marchandise que nous avons livrée sous réserve.

8.4. L'acheteur ne peut vendre notre marchandise sous réserve de propriété que dans le cadre de ses activités commerciales habituelles ; ceci ne vaut toutefois que si l'acheteur n'est pas en retard de paiement. Il n'est pas autorisé à disposer autrement de la marchandise sous réserve de propriété, notamment à la céder à titre de sûreté ou à la mettre en gage. En cas de revente, l'acheteur nous cède d'ores et déjà les créances dont il est titulaire à l'égard de ses clients ou de tiers, à hauteur du montant de notre facture respective pour la marchandise revendue (TVA comprise), majoré d'un supplément de garantie de 10 %. Nous acceptons par la présente les cessions.

8.5. L'acheteur est autorisé, jusqu'à notre révocation autorisée à tout moment, à recouvrer les créances qui nous ont été cédées conformément à l'article 8.4. Les montants ainsi encaissés doivent nous être versés immédiatement. Sur demande, l'acheteur est tenu d'informer les tiers débiteurs de la cession à notre profit et de nous fournir les renseignements et documents nécessaires au recouvrement.

8.6. L'acheteur n'a pas le droit de céder ou de mettre en gage notre marchandise sous réserve de propriété à des tiers à titre de garantie, ni de céder les créances issues de la revente à des tiers ou de les compenser avec celles-ci, ni de convenir avec ses acheteurs d'une interdiction de cession concernant ces créances. En cas de cession globale par l'acheteur, les créances qui nous sont cédées doivent être expressément exclues.

8.7. Nous sommes tenus de libérer, à la demande de l'acheteur, les garanties auxquelles nous avons droit dans la mesure où leur valeur dépasse de plus de 10 % les créances en suspens à garantir. Le choix des objets à libérer nous incombe.

8.8. En cas de comportement contraire au contrat, en particulier en cas de retard de paiement, de menace de cessation de paiement, en cas de renseignements insatisfaisants sur la solvabilité ou la situation financière de l'acheteur, en cas d'exécution forcée ou de protêt de traite émis à son encontre, ainsi qu'en cas de demande d'ouverture d'une procédure d'insolvabilité sur les biens de l'acheteur, nous sommes en droit de reprendre la marchandise livrée. L'acheteur est tenu de la restituer. En outre, l'acheteur est tenu de nous permettre, ou de permettre à notre auxiliaire d'exécution, d'accéder aux locaux pendant les heures d'ouverture habituelles afin de reprendre la marchandise sous réserve de propriété. Tous les frais de reprise et de recyclage de la marchandise sont à la charge de l'acheteur.

8.9. La reprise ou l'exercice de la réserve de propriété ne nécessite pas notre résiliation du contrat. Ces actes ou la saisie par nous des marchandises livrées ne constituent pas une résiliation du contrat, sauf si nous l'avons expressément déclaré par écrit. Après avoir repris la marchandise livrée, nous sommes autorisés à la valoriser. Le produit de la vente doit être imputé sur les dettes de l'acheteur - déduction faite de frais de valorisation raisonnables.

8.10. En cas de retard de paiement ou de difficultés de paiement dues à une détérioration importante de la situation financière, nous sommes en outre en droit de révoquer avec effet immédiat l'autorisation de l'acheteur de revendre la marchandise sous réserve de propriété et de recouvrer les créances qui nous ont été cédées.

8.11. En cas de saisie ou d'autres interventions de tiers, l'acheteur doit nous en informer immédiatement par écrit et nous fournir tous les renseignements nécessaires pour que nous puissions faire valoir nos droits de propriété. En outre, l'acheteur doit informer le tiers de nos droits de propriété et apporter sa coopération dans le cadre des mesures que nous prenons pour protéger les marchandises soumises à la réserve de propriété. Dans la mesure où le tiers n'est pas disposé ou en mesure de nous rembourser les frais judiciaires et extrajudiciaires engagés pour faire valoir nos droits de propriété, l'acheteur est tenu de nous dédommager de la perte qui en résulte, à moins que l'acheteur ne soit pas responsable de la saisie ou de toute autre intervention du tiers.

8.12. En cas de livraison de marchandises dans d'autres ordres juridiques dans lesquels cette réglementation sur la réserve de propriété n'a pas le même effet de garantie qu'en République fédérale d'Allemagne, l'acheteur nous accorde par la présente un droit de garantie correspondant. Si d'autres mesures sont nécessaires à cet effet, l'acheteur fera tout ce qui est en son pouvoir pour nous accorder immédiatement un tel droit de sûreté. L'acheteur apportera son concours à toutes les mesures nécessaires et utiles nécessaires à la l'efficacité et à l'applicabilité de ces droits de sûreté.

9. Vices matériels dans les livraisons et les prestations d'ouvrage

9.1. Dans la mesure où aucun cahier des charges individuel ou autre description écrite des prestations n'a été convenu pour la livraison ou la prestation d'ouvrage, notre description générale du système sert de base à l'accord de qualité. Nous n'assumons aucune garantie, en particulier aucune garantie de qualité ou de durabilité, sauf accord contraire écrit au cas par cas.

9.2. En cas de livraison de marchandises, l'acheteur doit contrôler soigneusement l'objet de la livraison immédiatement après la livraison, dans la mesure du possible également par une utilisation à titre d'essai, et nous faire part par écrit d'éventuelles réclamations pour vices immédiatement et au plus tard sept (7) jours ouvrables après la livraison, et en cas de vices cachés, sept (7) jours ouvrables après leur découverte. Lors de la délimitation et de la notification des défauts, l'acheteur suivra les instructions que nous lui aurons données et utilisera, le cas échéant, les listes de contrôle que nous aurons mises à sa disposition. Si la réclamation est effectuée à tort, nous sommes en droit d'exiger du client le remboursement des frais que nous avons engagés, à moins que le client ne soit pas responsable de la réclamation injustifiée.

9.3. En cas de vices de l'objet de la livraison (en cas de livraison de marchandises) signalés dans les délais, ainsi qu'en cas de vices de prestations d'ouvrage réservés lors de la réception ou inconnus lors de la réception, l'acheteur a d'abord droit à une exécution ultérieure dans un délai raisonnable qu'il doit fixer. Le choix du type d'exécution ultérieure (élimination du vice ou livraison ultérieure de l'objet de la livraison/refabrication de l'ouvrage) est laissé à notre appréciation. Nous ne prenons en charge les dépenses nécessaires à l'exécution ultérieure, telles que les frais de main-d'œuvre, de matériel, de transport et d'acheminement, que dans la mesure où ces dépenses n'augmentent pas du fait que l'objet de la livraison ou de la prestation a été transféré ultérieurement en un autre lieu que le lieu de livraison ou de prestation convenu, à moins que ce transfert ne corresponde à l'utilisation conforme aux dispositions. Les pièces remplacées deviennent notre propriété et doivent nous être restituées.

9.4. Dans la mesure où nous ne sommes pas disposés ou en mesure de procéder à une exécution ultérieure, ou si nous ne parvenons pas à procéder à une exécution ultérieure même après une deuxième tentative, ou si l'exécution ultérieure n'est pas acceptable pour l'acheteur, l'acheteur peut, sans préjudice d'éventuels droits à dommages et intérêts ou à remboursement des dépenses conformément au point 14, soit exiger une réduction de la rémunération (minoration), soit éliminer lui-même le vice et exiger le remboursement des dépenses nécessaires (valable uniquement pour les prestations d'ouvrage), soit - dans la mesure où notre manquement aux obligations n'est pas seulement insignifiant - résilier le contrat.

9.5. Les droits de l'acheteur pour cause de vices présupposent le respect des spécifications, indications, directives et conditions figurant dans les indications techniques, modes d'emploi, instructions de service et autres documents des différents objets de livraison et de prestation.

9.6. L'acheteur ne saurait faire valoir de quelconques droits pour cause de vices si le vice est dû au fait que l'objet de la livraison ou de la prestation a été modifié de son propre chef par l'acheteur ou par un tiers non autorisé, en particulier par l'intégration de pièces étrangères ou, dans le cas de logiciels, par une reprogrammation. Les vices résultant de l'usure naturelle, notamment des pièces d'usure, d'un traitement, d'un montage, d'une utilisation ou d'un stockage inappropriés, de l'influence de la chaleur, de champs électromagnétiques puissants, de l'humidité, de la poussière ou d'une charge statique ainsi que les vices résultant d'une alimentation électrique instable ne sauraient fonder de quelconques droits pour cause de vice.

9.7. Le délai de prescription des droits pour cause de vice est d'un (1) an à compter de la livraison (pour les livraisons) ou de la réception (pour les prestations d'ouvrage). La réduction du délai de prescription à un (1) an s'applique également aux prétentions résultant d'un acte illicite et fondées sur un défaut de l'objet de la livraison ou de la prestation, à l'exception de la responsabilité qui nous incombe pour les dommages résultant de la violation d'une garantie ou d'une atteinte à la vie, à l'intégrité physique ou à la santé, en cas de faute intentionnelle ou de négligence grave et pour les défauts de produits ou dans la mesure où nous avons assumé un risque d'approvisionnement.

9.8. Dans la mesure où (a) l'objet de la livraison défectueux a été utilisé conformément à son mode d'utilisation habituel pour un ouvrage et a causé sa défectuosité ou (b) il s'agit d'un vice dans un ouvrage ou (c) il s'agit d'un ouvrage dont le résultat consiste en la fourniture de prestations de planification et de surveillance pour un ouvrage, le délai de prescription est de cinq (5) ans.

10. Vices juridiques

10.1. Nous garantissons, dans le cadre des dispositions légales, que les objets livrés et les prestations fournies par nous ne sont pas grevés de droits de tiers qui s'opposent à leur utilisation par l'acheteur conformément au contrat.

10.2. Dans le cas où des tiers feraient valoir de tels droits à l'encontre de l'acheteur, l'acheteur doit nous en informer immédiatement par écrit et nous donner tous les pouvoirs et nous accorder toutes les autorisations nécessaires pour défendre l'acheteur contre les droits invoqués par les tiers .

10.3. En cas de vice juridique, nous sommes en droit, à notre convenance, (a) de supprimer, par des mesures appropriées, les droits de tiers portant atteinte à l'utilisation contractuelle de l'objet de la livraison ou du résultat de la prestation ou de les faire valoir, ou (b) de modifier ou de remplacer l'objet de la livraison ou le résultat de la prestation de telle sorte qu'ils ne portent plus atteinte aux droits de tiers, si et dans la mesure où la fonctionnalité convenue n'en est pas sensiblement affectée.

10.4. Si nous ne parvenons pas à remédier au vice juridique dans un délai raisonnable fixé par l'acheteur, même après une deuxième tentative, l'acheteur peut, sans préjudice d'éventuels droits à dommages et intérêts ou à remboursement des frais conformément au point 14, soit exiger une réduction (diminution de la rémunération convenue), soit - si le vice juridique n'est pas seulement insignifiant - résilier le contrat.

10.5. Le point 11.7 s'applique par analogie à la prescription des droits pour vices juridiques.

11. Responsabilité en dommages et intérêts et en remboursement des frais

11.1. Nous sommes responsables selon les dispositions légales dans la mesure où l'acheteur fait valoir des droits à dommages et intérêts ou à remboursement de dépenses qui reposent sur une faute intentionnelle ou une négligence grave ou sur le non-respect de garanties données par écrit (y compris la prise en charge d'un risque d'approvisionnement), ainsi que dans les cas d'atteinte fautive à la vie, à l'intégrité physique ou à la santé.

11.2. En cas de négligence simple, nous ne sommes au demeurant responsables que de la violation d'obligations contractuelles essentielles. Les obligations contractuelles essentielles sont celles qui découlent de la nature du contrat et qui revêtent une importance particulière pour la réalisation de l'objectif du contrat. En cas de violation d'obligations contractuelles essentielles par simple négligence, notre responsabilité est limitée aux dommages prévisibles et typiques, ce montant étant toutefois plafonné à 500 000 euros par sinistre ; dans ce cas, les droits à dommages et intérêts et à remboursement de frais se prescrivent par douze mois.

11.3. Toute responsabilité en matière de dommages et intérêts ou de remboursement de dépenses allant au-delà de ce qui est prévu dans les présentes conditions générales est exclue, quelle que soit la nature juridique de la prétention invoquée. Il n'est pas dérogé aux dispositions impératives de la loi sur la responsabilité du fait des produits.

11.4. Dans la mesure où notre responsabilité est exclue en vertu des présentes CGV, cette exclusion s'applique également à la responsabilité de nos organes et de nos auxiliaires d'exécution et de réalisation, notamment de nos collaborateurs.

12. Responsabilité du fait des produits

12.1. Il est interdit à l'acheteur de modifier les objets livrés, en particulier de modifier ou de retirer les avertissements existants concernant les risques liés à une utilisation non conforme des objets livrés. En cas de violation de cette obligation, l'acheteur dégage notre responsabilité, dans les relations internes, à l'égard de tiers en matière de responsabilité du fait des produits, à moins que l'acheteur ne soit pas responsable du défaut à l'origine de la responsabilité.

12.2. Si, en raison d'un défaut de produit des objets livrés, nous sommes amenés à procéder à un rappel de produit ou à une mise en garde sur un produit, l'acheteur collaborera de son mieux aux mesures que nous estimons nécessaires et appropriées et nous apportera son soutien à cet égard, en particulier pour la détermination des données clients nécessaires. L'acheteur est tenu de supporter les coûts du rappel ou de l'avertissement du produit, à moins qu'il ne soit pas responsable du défaut du produit et du dommage survenu selon les principes de la responsabilité du fait des produits. Ceci s'applique sans préjudice des autres droits dont nous sommes titulaires.

12.3. L'acheteur nous informera immédiatement par écrit des risques dont il a connaissance lors de l'utilisation des objets livrés et des éventuels défauts du produit.

13. Protection des informations confidentielles, secrets commerciaux

13.1. Chaque partie traitera de manière confidentielle toutes les informations non publiques ainsi que les secrets commerciaux de l'autre partie dont elle prend connaissance dans le cadre de la relation commerciale et ne les utilisera qu'aux fins du contrat concerné. Le bénéficiaire ne divulguera pas ces secrets d'affaires et informations confidentielles à des tiers et ne permettra l'accès à ces secrets d'affaires et informations confidentielles à ses employés que dans la mesure où un tel accès est nécessaire aux fins du contrat concerné. Sont notamment soumis à l'obligation de confidentialité les objets qui constituent des secrets d'affaires.

13.2. Les secrets d'affaires sont des informations qui ne sont pas, dans leur ensemble ou dans l'ordre et la composition exacts de leurs éléments, généralement connues des personnes appartenant aux milieux qui traitent habituellement ce type d'informations, ou facilement accessibles, et qui ont donc une valeur commerciale, et qui font l'objet de mesures de confidentialité proportionnées aux circonstances de la part de leur détenteur légitime et qui fondent un intérêt légitime à les garder secrètes, notamment les informations techniques (par exemple, les méthodes, procédés, formules, techniques et inventions) et les informations commerciales (par exemple, les données tarifaires et financières ainsi que les sources d'approvisionnement), ainsi que toutes les informations qualifiées de confidentielles ou de secrètes, ou qui sont identifiables comme secrets d'affaires en raison d'autres circonstances.

13.3. L'obligation prévue à l'article 16.1 ne s'applique pas aux informations techniques ou commerciales dont le destinataire avait déjà connaissance avant qu'il ne les reçoive de l'autre partie, ni à une information qui, sans violation de cette obligation, est tombée dans le domaine public ou dont la publication a été autorisée par écrit par l'autre partie.

13.4. Si un service public exige d'Interflex ou du client des renseignements concernant des informations confidentielles de l'autre partie, cette dernière doit en être informée immédiatement par écrit, dans la mesure où la loi le permet, et si possible avant la communication des renseignements concernés.

13.5. Les parties s'assureront, par des accords contractuels appropriés avec leurs collaborateurs, mandataires et autres auxiliaires d'exécution, que ceux-ci sont également soumis à des obligations de confidentialité correspondantes et que les informations protégées ne sont utilisées que dans le but de l'exécution de la relation commerciale.

13.6. L'obligation de confidentialité prévue au présent point 16 se poursuit également après la fin du contrat concerné pour une durée de trois (3) ans. Chaque partie est tenue de restituer, d'effacer ou de détruire les fichiers et les documents contenant des informations confidentielles de l'autre partie, à la demande et au choix de l'autre partie.

14. Reprise et élimination des produits

14.1. L'acheteur assume l'obligation d'éliminer correctement la marchandise livrée au terme de son utilisation, à ses frais et conformément aux prescriptions légales.

14.2. Le cas échéant, l'acheteur nous libère, en tant que fabricant, des obligations prévues par l'article 19 alinéa 1 de la loi sur les appareils électriques et électroniques (ElektroG - « reprise par le fabricant ») et des droits de tiers y afférents.

14.3. L'acheteur doit contraindre par voie contractuelle les tiers auxquels il cède la marchandise livrée, soumise à la loi sur les appareils électriques et électroniques, et qui n'utilisent pas la marchandise dans le cadre d'un ménage privé, à l'éliminer correctement au terme de son utilisation, à leurs frais et conformément aux prescriptions légales, et à imposer à leurs acheteurs une obligation correspondante en cas de nouvelle cession.

14.4. Si, contrairement à ce qui est stipulé à l'article 17.3, l'acheteur omet de contraindre par voie contractuelle les tiers auxquels il cède la marchandise livrée à assumer l'obligation d'élimination des déchets et à contracter une obligation correspondante pour leurs clients, l'acheteur demeure tenu de reprendre à ses frais la marchandise livrée après la fin de son utilisation et de l'éliminer correctement conformément aux prescriptions légales.

14.5. Nos droits au titre du présent article 17 ne se prescrivent pas avant l'expiration d'un délai de deux ans à compter de la cessation définitive de l'utilisation effective de l'appareil. Le délai de deux ans de la suspension de l'expiration commence à courir au plus tôt à la date à laquelle l'acheteur nous aura fait parvenir une communication écrite concernant la fin de l'utilisation.

15. Livraisons transfrontalières, contrôle des exportations

15.1. En cas de livraisons transfrontalières, l'acheteur est tenu de fournir en temps utile aux autorités compétentes toutes les déclarations et d'effectuer tous les actes nécessaires à l'exportation hors d'Allemagne et à l'importation dans le pays de destination, en particulier de se procurer les documents nécessaires au dédouanement et de satisfaire aux exigences d'éventuels contrôles à l'exportation ou d'autres restrictions de circulation. A notre demande, l'acheteur doit présenter un certificat de destination finale répondant aux exigences des dispositions applicables.

15.2. Les livraisons transfrontalières sont soumises à la condition qu'aucun obstacle ne s'oppose à leur exécution en raison de dispositions nationales ou internationales, en particulier de dispositions de contrôle des exportations ainsi que d'embargos ou d'autres sanctions.

15.3. Les retards dus aux contrôles à l'exportation suspendent les délais de livraison.

16. Informations sur la protection des données, consentement à des fins de référence

16.1. Au sein du groupe Allegion, dont Interflex fait partie, les données de contact professionnelles sont collectées, traitées et utilisées dans le cadre des dispositions légales relatives à la protection des données. Les utilisations typiques de ces données à caractère personnel sont la communication (par téléphone, par écrit et par e-mail) dans le cadre du traitement respectif des commandes, les informations sur les nouvelles mises à jour et sur les produits d'Interflex et d'Allegion, ainsi que les enquêtes volontaires de satisfaction de la clientèle et autres. Pour plus de détails, veuillez consulter notre politique de confidentialité sur https://www.interflex.de/de/footer/datenschutz.html.

16.2. Sur demande, nous fournissons à tout moment des informations sur les données à caractère personnelles de l'acheteur que nous avons enregistrées. Pour toute autre question concernant la protection des données chez Normbau et Allegion, veuillez contacter notre équipe de protection des données à l'adresse électronique suivante : normbau@allegion.com.

16.3. Dans la mesure où nous traitons, dans le cadre de la fourniture de prestations, des données à caractère personnel pour lesquelles l'acheteur est responsable au sens de l'art. l'article 4, point 7, du règlement général sur la protection des données (RGPD), nous concluons avec lui un accord spécifique de sous-traitance conformément à l'art. 28, paragraphe 3, du RGPD. Le modèle d'accord spécifique de sous-traitance, qui décrit également les mesures techniques et organisationnelles que nous garantissons, peut être consulté à l'adresse https://www.interflex.de/de/footer/agb.html.

16.4. L'acheteur accepte que nous mentionnions l'acheteur comme client de référence et que nous utilisions, également à des fins de référence uniquement, le logo de l'entreprise de l'acheteur. L'acheteur peut à tout moment révoquer le présent accord par écrit à notre égard avec effet pour l'avenir. Les supports de référence éventuellement déjà imprimés peuvent être utilisés pendant une période d'utilisation raisonnable, même après le révocation de l'autorisation.

17. Conformité et principes de comportement éthique

17.1. En tant que membre du groupe Allegion, le respect des valeurs de l'entreprise, des principes de conduite et des lois en vigueur est notre priorité absolue. Nous nourrissons les mêmes attentes vis-à-vis de nos partenaires commerciaux.

17.2. L'acheteur confirme qu'il a lu le Code de conduite des partenaires commerciaux d'Allegion (disponible à l'adresse suivant: https://www.allegion.com/content/dam/allegion-corp/supplier-portal/gspc-code-of-conduct-for-business-partners-german.pdf) et accepte de s'y conformer.

17.3. Nous pouvons effectuer des audits appropriés pendant les heures normales de travail afin de nous assurer que nos partenaires commerciaux mènent leurs activités de manière éthique et légale, conformément au Code de conduite des partenaires commerciaux d'Allegion.

18. Dispositions finales

18.1. Le droit applicable est celui de la République fédérale d'Allemagne. L'application des dispositions de la Convention des Nations unies sur les contrats de vente internationale de marchandises est exclue.

18.2. Le lieu d'exécution exclusif pour les deux parties au contrat est Stuttgart. Si l'acheteur est un commerçant au sens du Code de commerce allemand, une personne morale de droit public ou un fonds spécial public, le tribunal de Stuttgart est seul compétent. Nous sommes toutefois également en droit d'intenter une action en justice contre l'acheteur auprès du tribunal de droit commun compétent dans son ressort d'implantation ainsi qu'auprès de tout autre tribunal compétent.

18.3. Si une disposition des présentes CGV est ou devient totalement ou partiellement invalide ou inapplicable, ou si les présentes CGV comportent une lacune, la validité des autres dispositions n'en sera pas affectée. En lieu et place de la disposition invalide ou inapplicable, il est convenu de la disposition valide ou applicable qui se rapproche au mieux de l'objectif de la disposition invalide ou inapplicable. En cas de lacune, la disposition convenue est celle qui correspond à ce qui aurait été convenue conformément à l'objet des présentes conditions générales, si les parties avaient envisagé la question dès le départ.

18.4. Nous sommes autorisés à utiliser des documents signés électroniquement (par ex. via DocuSign), par ex. pour la remise de confirmations de prestations ou de rapports de service.

We hebben ook beslagwerk voor deuren en ramen van roestvrij staal. Vraag onze catalogi aan. Wij verstrekken ook informatie via
www.normbau.de of **www.extranet.normbau.de**

Nous proposons également des garnitures pour portes et fenêtres en acier inoxydable. Demandez nos catalogues. Vous trouverez également des informations sous
www.normbau.de ou **www.extranet.normbau.de**

Product Code

Volgens productcode
Tri par codes articles **510 - 549**

Care solutions online
Care solutions online **552 - 553**

Beschrijving Code article	Productgroep Groupe produits	Prijs excl. btw Tarif public H.T.	Pagina Page
0087010	0500	10,75 €	361
0089010	0500	10,75 €	361
0146010	1500	37,50 €	347
0148020	2400	8,30 €	359
0149010	1500	21,25 €	342
0160010	2400	3,20 €	360
0160020	2400	7,85 €	360
0180040	2400	4,50 €	360
0180050	2400	9,15 €	360
0234010	2600	11,25 €	447
0234100	2600	22,75 €	447
0256050	1000	15,25 €	438
0256060	1000	15,25 €	438
0289020	2600	43,75 €	444
0289030	2600	45,25 €	444
0289040	2600	17,25 €	454
0289050	2600	8,90 €	453
0289060	2600	17,25 €	454
0289081	2600	2,25 €	454
0289091	2600	2,40 €	445
0289095	2600	2,25 €	445
0289101	2600	26,00 €	454
0289102	2600	8,65 €	453
0289120	2600	49,50 €	444
0289130	2600	52,50 €	444
0289150	2600	16,00 €	452
0289230	2600	22,50 €	450
0289250	2600	10,50 €	450
0289280	2600	14,75 €	450
0289290	2600	21,50 €	450
0289301	2600	5,45 €	450
0289311	2600	2,60 €	450
0289320	2600	1,50 €	453
0289321	2600	0,65 €	453
0289322	2600	0,75 €	453
0289323	2600	2,30 €	453
0289324	2600	2,55 €	453
0289330	2600	19,25 €	451
0289340	2600	22,00 €	451
0289350	2600	40,75 €	451
0289360	2600	30,25 €	452
0289440	2600	15,00 €	455
0289450	2600	15,00 €	455
0289620	2600	26,00 €	454
0290010	2600	34,00 €	447
0290020	2600	34,00 €	447
0290110	2600	34,00 €	447
0290120	2600	34,00 €	447
0300340	0700	117,00 €	278
0300341	0700	62,50 €	278
0300342	0700	68,50 €	278

Beschrijving Code article	Productgroep Groupe produits	Prijs excl. btw Tarif public H.T.	Pagina Page
0300343	0700	58,50 €	278
0300344	0700	98,00 €	278
0300345	0700	417,00 €	275
0300346	0700	417,00 €	275
0300348	1500	42,25 €	278
0300349	1500	47,75 €	278
0300364	0700	292,00 €	262
0300365	0700	398,00 €	261
0300366	0700	408,00 €	261
0300386	0700	608,00 €	271
0300387	0700	608,00 €	270
0300416	0700	358,00 €	260
0300417	0700	358,00 €	260
0300418	0700	374,00 €	260
0300419	0700	374,00 €	260
0300420	0700	358,00 €	260
0300421	0700	358,00 €	260
0300422	0700	374,00 €	260
0300423	0700	374,00 €	260
0300431	0700	565,00 €	258
0300432	0700	577,00 €	258
0300433	0700	608,00 €	258
0300434	0700	624,00 €	258
0300435	0700	587,00 €	258
0300436	0700	615,00 €	258
0300437	0700	652,00 €	258
0300438	0700	667,00 €	258
0300444	0700	86,50 €	340
0300445	0700	23,50 €	340
0300446	0700	10,25 €	341
0300449	0700	24,25 €	340
0300451	0700	565,00 €	258
0300452	0700	577,00 €	258
0300453	0700	608,00 €	258
0300454	0700	624,00 €	258
0300455	0700	587,00 €	258
0300456	0700	615,00 €	258
0300457	0700	652,00 €	258
0300458	0700	667,00 €	258
0300471	0700	394,00 €	257
0300472	0700	410,00 €	257
0300473	0700	439,00 €	257
0300474	0700	453,00 €	257
0300475	0700	418,00 €	257
0300476	0700	446,00 €	257
0300477	0700	482,00 €	257
0300478	0700	497,00 €	257
0300479	0700	74,00 €	256
0300488	0700	324,00 €	280
0300499	1500	184,00 €	355
0300633	0700	92,50 €	264

Beschrijving Code article	Productgroep Groupe produits	Prijs excl. btw Tarif public H.T.	Pagina Page
0300634	0700	106,00 €	264
0300635	0700	110,00 €	264
0300636	0700	116,00 €	264
0300638	0700	128,00 €	264
0300639	0700	136,00 €	264
0300641	0700	213,00 €	262
0300642	0700	197,00 €	262
0300643	0700	214,00 €	263
0300644	0700	212,00 €	263
0300650	0700	233,00 €	262
0300651	0700	386,00 €	271
0300652	0700	358,00 €	271
0300653	0700	306,00 €	271
0300661	0700	406,00 €	286
0300662	0700	465,00 €	286
0300665	0700	67,50 €	286
0300669	0700	119,00 €	71
0300685	0700	254,00 €	262
0300741	0700	480,00 €	273
0300771	0700	681,00 €	274
0300772	0700	653,00 €	274
0300773	0700	788,00 €	274
0300774	0700	673,00 €	274
0300782	0700	702,00 €	274
0300784	0700	720,00 €	274
0300811	0700	243,00 €	276
0300812	0700	255,00 €	276
0300813	0700	281,00 €	276
0300816	0700	310,00 €	276
0300821	0700	406,00 €	269
0300831	0700	310,00 €	265
0300832	0700	229,00 €	265
0300840	0700	324,00 €	276
0300861	0700	496,00 €	271
0300871	0700	496,00 €	270
0300872	0700	523,00 €	270
0300881	0700	166,00 €	267
0300882	0700	211,00 €	267
0300889	0700	12,50 €	267
0300892	0700	184,00 €	268
0300901	0700	17,50 €	262
0300910	0700	61,00 €	262
0300972019	1900	71,50 €	281
0300972051	1900	75,00 €	281
0300972052	1900	75,00 €	281
0300972054	1900	136,00 €	281
0300972059	1900	136,00 €	281
0300975019	1900	71,50 €	281
0300975051	1900	75,00 €	281
0300975052	1900	75,00 €	281
0300975054	1900	136,00 €	281

Beschrijving Code article	Productgroep Groupe produits	Prijs excl. btw Tarif public H.T.	Pagina Page
0300975059	1900	136,00 €	281
0304010	2400	6,10 €	358
0305000	2400	4,30 €	358
0305010	2400	6,50 €	358
0338010	2300	16,25 €	356
0339010	2400	11,50 €	356
0340010	2400	14,75 €	356
0341010	2200	14,50 €	448
0341020	2200	14,50 €	448
0341030	2200	2,90 €	449
0341040	2200	2,90 €	449
0341060	2200	2,90 €	449
0341070	2200	2,90 €	449
0341130	2200	2,95 €	449
0361330	1500	3,05 €	62
0361430	1500	3,05 €	62
0362120	0800	6,10 €	358
0399010	1500	26,00 €	342
0399020	1500	29,00 €	342
0436010	1500	55,00 €	351
0437010	2000	432,00 €	299
0437030	2000	447,00 €	299
0437050	2000	473,00 €	299
0437070	2000	492,00 €	299
0437110	2000	481,00 €	299
0437130	2000	497,00 €	299
0437150	2000	521,00 €	299
0437170	2000	538,00 €	299
0442761	2000	848,00 €	296
0442763	2000	848,00 €	296
0442765	2000	985,00 €	296
0442766	2000	848,00 €	296
0442767	2000	985,00 €	296
0442771	2000	873,00 €	296
0442773	2000	873,00 €	296
0442775	2000	1.008,00 €	296
0442776	2000	873,00 €	296
0442781	2000	890,00 €	296
0442783	2000	890,00 €	296
0442785	2000	1.027,00 €	296
0442786	2000	890,00 €	296
0442787	2000	1.027,00 €	296
0442791	2000	965,00 €	296
0442793	2000	965,00 €	296
0442795	2000	1.102,00 €	296
0442796	2000	965,00 €	296
0442797	2000	1.102,00 €	296
0442861	2000	848,00 €	297
0442863	2000	848,00 €	297
0442865	2000	985,00 €	297
0442866	2000	848,00 €	297

Beschrijving Code article	Productgroep Groupe produits	Prijs excl. btw Tarif public H.T.	Pagina Page
0442867	2000	985,00 €	297
0442871	2000	873,00 €	297
0442873	2000	873,00 €	297
0442875	2000	1.008,00 €	297
0442876	2000	873,00 €	297
0442881	2000	890,00 €	297
0442883	2000	890,00 €	297
0442885	2000	1.027,00 €	297
0442886	2000	890,00 €	297
0442887	2000	1.027,00 €	297
0442891	2000	965,00 €	297
0442893	2000	965,00 €	297
0442895	2000	1.102,00 €	297
0442896	2000	965,00 €	297
0442897	2000	1.102,00 €	297
0447010	2000	546,00 €	332
0447030	2000	570,00 €	332
0447050	2000	589,00 €	332
0447070	2000	664,00 €	332
0447120	2000	616,00 €	332
0447140	2000	634,00 €	332
0447160	2000	659,00 €	332
0447180	2000	731,00 €	332
0447310	2000	684,00 €	292
0447330	2000	709,00 €	292
0447350	2000	726,00 €	292
0447361	2000	1.005,00 €	295
0447363	2000	1.023,00 €	295
0447365	2000	1.044,00 €	295
0447367	2000	1.116,00 €	295
0447370	2000	1.184,00 €	292
0447371	2000	1.005,00 €	295
0447373	2000	1.023,00 €	295
0447375	2000	1.044,00 €	295
0447377	2000	1.116,00 €	295
0447680	2000	17,00 €	334
0447690	2000	25,50 €	290
0447750	2000	19,50 €	290
0447980	2000	56,50 €	334
0447990	2000	87,00 €	334
0448260	2000	93,50 €	317
0448880	2000	67,00 €	463
0448882	2000	44,25 €	462
0448890	2000	96,00 €	463
0448892	2000	85,50 €	462
0448950	2000	25,50 €	460
0448952	2000	13,00 €	460
0449010	2000	393,00 €	294
0449120	2000	52,50 €	293
0453010	2000	210,00 €	305
0453020	2000	198,00 €	305

Beschrijving Code article	Productgroep Groupe produits	Prijs excl. btw Tarif public H.T.	Pagina Page
0453030	2000	188,00 €	305
0453070	2000	120,00 €	305
0453080	2000	111,00 €	305
0453090	2000	101,00 €	305
0453100	2000	115,00 €	305
0453420	2000	411,00 €	298
0457030	2010	106,00 €	375
0457040	2010	119,00 €	375
0457050	2010	123,00 €	375
0457060	2010	129,00 €	375
0457250	2010	296,00 €	374
0457280	2010	317,00 €	374
0457300	2010	244,00 €	374
0457301	2010	242,00 €	374
0457305	2010	262,00 €	376
0457306	2010	343,00 €	376
0457310	2010	184,00 €	376
0457311	2010	228,00 €	376
0457315	2010	390,00 €	377
0457650	2010	904,00 €	373
0457660	2010	904,00 €	373
0457811	2010	981,00 €	379
0464010	2000	268,00 €	304
0464020	2000	254,00 €	304
0464030	2000	351,00 €	304
0464040	2000	342,00 €	304
0464050	2000	364,00 €	304
0464060	2000	277,00 €	304
0464095	2000	383,00 €	304
0465040	2000	442,00 €	312
0465050	2000	452,00 €	312
0465051	2000	442,00 €	312
0465052	2000	452,00 €	312
0466010	2000	659,00 €	336
0466110	2000	500,00 €	337
0466450008	5500	179,00 €	338
0466450009	5500	149,00 €	338
0466450	2000	149,00 €	338
0467010	2000	314,00 €	335
0467030	2000	335,00 €	335
0467050	2000	357,00 €	335
0485010	2000	503,00 €	306
0486030	2000	573,00 €	313
0486040	2000	624,00 €	313
0486051	2000	624,00 €	313
0486052	2000	687,00 €	313
0486210	2000	554,00 €	313
0487041	2000	700,00 €	311
0487210	2000	601,00 €	310
0488030	2000	236,00 €	308
0488050	2000	227,00 €	308

Beschrijving Code article	Productgroep Groupe produits	Prijs excl. btw Tarif public H.T.	Pagina Page
0488070	2000	205,00 €	308
0488090	2000	183,00 €	308
0489030	2000	166,00 €	308
0489040	2000	177,00 €	309
0489050	2000	184,00 €	309
0506010	1500	67,00 €	350
0506537	1500	68,50 €	354
0506538	1500	82,00 €	354
0510010	1500	10,50 €	361
0510020	1500	10,50 €	361
0510040	1500	10,50 €	361
0514010	1500	6,30 €	353
0514150	1500	118,00 €	353
0514170	1500	188,00 €	353
0515050	1500	58,50 €	266
0515100	1500	52,50 €	132
0518010	1500	33,75 €	343
0518110	1500	88,50 €	343
0518120	1500	92,00 €	343
0522010	2400	2,60 €	360
0528110	1500	74,00 €	351
0528120	1500	88,50 €	351
0528140	1500	74,00 €	351
0528150	1500	88,50 €	351
0529010	2200	28,75 €	448
0529020	2200	28,75 €	448
0529030	2200	34,00 €	448
0529040	2200	34,00 €	448
0531110	2010	69,50 €	386
0582010	1500	122,00 €	350
0583020	1500	36,75 €	350
0583100	2400	4,50 €	357
0583110	2400	8,85 €	357
0583120	2400	11,00 €	357
0583160	2010	17,25 €	386
0583170	2010	17,25 €	386
0583200	2400	6,70 €	357
0583250	2400	7,35 €	359
0583270	2400	9,05 €	359
0584010	2400	9,05 €	360
0584020	2400	4,75 €	360
0584030	2400	13,00 €	360
0584050	2400	9,90 €	360
0781010	1500	283,00 €	324
0781020	1500	298,00 €	324
0781030	1500	303,00 €	324
0781040	1500	369,00 €	324
0781050	1500	393,00 €	324
0781060	1500	423,00 €	324
0781070	1500	446,00 €	324
0781080	1500	473,00 €	324

Beschrijving Code article	Productgroep Groupe produits	Prijs excl. btw Tarif public H.T.	Pagina Page
0781110	1500	62,50 €	328
0781120	1500	67,50 €	328
0781130	1500	76,00 €	328
0781140	1500	99,50 €	328
0781150	1500	148,00 €	328
0781220	1500	156,00 €	330
0781230	1500	189,00 €	330
0781240	1500	212,00 €	330
0782310	1500	425,00 €	326
0782320	1500	443,00 €	326
0782330	1500	452,00 €	326
0782340	1500	536,00 €	326
0782350	1500	576,00 €	326
0782360	1500	618,00 €	326
0782370	1500	662,00 €	326
0782380	1500	666,00 €	326
0787013019	1900	71,50 €	333
0787013051	1900	75,00 €	333
0787013052	1900	75,00 €	333
0787013054	1900	136,00 €	333
0787013059	1900	136,00 €	333
0787014019	1900	71,50 €	333
0787014051	1900	75,00 €	333
0787014052	1900	75,00 €	333
0787014054	1900	136,00 €	333
0787014059	1900	136,00 €	333
0787051019	1900	71,50 €	67
0787051051	1900	75,00 €	67
0787051052	1900	75,00 €	67
0787051054	1900	136,00 €	67
0787051059	1900	136,00 €	67
0787056019	1900	71,50 €	67
0787056051	1900	75,00 €	67
0787056052	1900	75,00 €	67
0787056054	1900	136,00 €	67
0787056059	1900	136,00 €	67
0787310019	1900	94,00 €	331
0787310051	1900	114,00 €	331
0787310052	1900	114,00 €	331
0787310054	1900	198,00 €	331
0787310059	1900	198,00 €	331
0787320019	1900	109,00 €	331
0787320051	1900	131,00 €	331
0787320052	1900	131,00 €	331
0787320054	1900	235,00 €	331
0787320059	1900	235,00 €	331
0787330019	1900	121,00 €	331
0787330051	1900	147,00 €	331
0787330052	1900	147,00 €	331
0787330054	1900	270,00 €	331
0787330059	1900	270,00 €	331

Beschrijving Code article	Productgroep Groupe produits	Prijs excl. btw Tarif public H.T.	Pagina Page
0787340019	1900	130,00 €	331
0787340051	1900	152,00 €	331
0787340052	1900	152,00 €	331
0787340054	1900	312,00 €	331
0787340059	1900	312,00 €	331
0787350019	1900	133,00 €	331
0787350051	1900	158,00 €	331
0787350052	1900	158,00 €	331
0787350054	1900	347,00 €	331
0787350059	1900	347,00 €	331
0787360019	1900	143,00 €	331
0787360051	1900	171,00 €	331
0787360052	1900	171,00 €	331
0787360054	1900	386,00 €	331
0787360059	1900	386,00 €	331
0787370019	1900	149,00 €	325
0787370051	1900	178,00 €	325
0787370052	1900	178,00 €	325
0787370054	1900	425,00 €	325
0787370059	1900	425,00 €	325
0787380019	1900	159,00 €	325
0787380051	1900	192,00 €	325
0787380052	1900	192,00 €	325
0787380054	1900	462,00 €	325
0787380059	1900	462,00 €	325
0787390019	1900	172,00 €	325
0787390051	1900	206,00 €	325
0787390052	1900	206,00 €	325
0787390054	1900	500,00 €	325
0787390059	1900	500,00 €	325
0787610019	1900	222,00 €	327
0787610051	1900	268,00 €	327
0787610052	1900	268,00 €	327
0787610054	1900	505,00 €	327
0787610059	1900	505,00 €	327
0787620019	1900	228,00 €	327
0787620051	1900	276,00 €	327
0787620052	1900	276,00 €	327
0787620054	1900	545,00 €	327
0787620059	1900	545,00 €	327
0787630019	1900	241,00 €	327
0787630051	1900	286,00 €	327
0787630052	1900	286,00 €	327
0787630054	1900	581,00 €	327
0787630059	1900	581,00 €	327
0787640019	1900	252,00 €	327
0787640051	1900	298,00 €	327
0787640052	1900	298,00 €	327
0787640054	1900	618,00 €	327
0787640059	1900	618,00 €	327
0787650019	1900	272,00 €	327

Beschrijving Code article	Productgroep Groupe produits	Prijs excl. btw Tarif public H.T.	Pagina Page
0787650051	1900	326,00 €	327
0787650052	1900	326,00 €	327
0787650054	1900	699,00 €	327
0787650059	1900	699,00 €	327
0787660019	1900	280,00 €	327
0787660051	1900	338,00 €	327
0787660052	1900	338,00 €	327
0787660054	1900	735,00 €	327
0787660059	1900	735,00 €	327
0787670019	1900	292,00 €	327
0787670051	1900	352,00 €	327
0787670052	1900	352,00 €	327
0787670054	1900	808,00 €	327
0787670059	1900	808,00 €	327
0788001	2010	87,50 €	384
0788002	2010	100,00 €	384
0788005	2010	189,00 €	384
0788006	2010	215,00 €	384
0788007	2010	240,00 €	384
0788010	2010	282,00 €	385
0788020	2010	289,00 €	385
0788030	2010	297,00 €	385
0788040	2010	306,00 €	385
0788050	2010	312,00 €	385
0788060	2010	320,00 €	385
0788070	2010	325,00 €	385
0788080	2010	331,00 €	385
0788210	2010	387,00 €	385
0788220	2010	398,00 €	385
0788230	2010	410,00 €	385
0788240	2010	421,00 €	385
0788250	2010	432,00 €	385
0788260	2010	443,00 €	385
0788270	2010	455,00 €	385
0788280	2010	466,00 €	385
0824010	1500	26,75 €	347
0824020	1500	26,75 €	347
0824050	1500	61,50 €	341
0824060	1500	17,00 €	341
0826010	1500	98,00 €	347
0838010	2600	14,75 €	446
0840010	2600	13,00 €	446
0840020	2600	14,50 €	446
0840030	2600	15,50 €	446
0840080	2600	16,00 €	446
0840090	2600	16,00 €	446
0840100	2600	16,00 €	446
0840160	2600	16,00 €	446
0840180	2600	18,00 €	446
0841010	2000	650,00 €	316
0841320	2000	500,00 €	302

Beschrijving Code article	Productgroep Groupe produits	Prijs excl. btw Tarif public H.T.	Pagina Page
0841410	2000	681,00 €	316
0841511	2000	678,00 €	316
0841611	2000	705,00 €	316
0844011	0700	480,00 €	273
0844020	2000	613,00 €	273
0844021	2000	613,00 €	273
0844610	2000	986,00 €	321
0844611	2000	986,00 €	321
0844710	2000	986,00 €	321
0844711	2000	986,00 €	321
0844730	2000	986,00 €	321
0844731	2000	986,00 €	321
0846010	0800	18,00 €	361
0847110	2000	1.221,00 €	322
0847114	2000	1.266,00 €	322
0847710	2000	1.027,00 €	318
0847714	2000	1.097,00 €	318
0847719	2000	1.089,00 €	318
0847910	2000	1.027,00 €	319
0847914	2000	1.097,00 €	319
0847919	2000	1.089,00 €	319
0924480	1500	252,00 €	354
0925020	0200	44,00 €	348
0925100	0200	39,75 €	348
0925110	0200	55,50 €	348
0925160	0200	16,00 €	348
0925210	0200	95,50 €	346
0925220	0200	88,50 €	346
0925260	0200	202,00 €	346
0925330	0200	122,00 €	345
0925350	0200	47,25 €	345
0925380	0200	47,25 €	346
0925391	1500	14,00 €	266
0925400	0200	105,00 €	340
0925490	0200	16,00 €	340
0953600	1500	392,00 €	336
1381080	3700	178,00 €	186
1381090	3700	183,00 €	186
1381100	3700	188,00 €	186
1381120	3700	194,00 €	186
1447016	3700	214,00 €	178
1447017	3700	227,00 €	178
1447018	3700	240,00 €	178
1447019	3700	254,00 €	178
1447260	3700	214,00 €	176
1447270	3700	227,00 €	176
1447280	3700	240,00 €	176
1447290	3700	254,00 €	176
1449210	3700	19,00 €	177
1449220	3700	70,00 €	177
1449221	3700	74,00 €	177

Beschrijving Code article	Productgroep Groupe produits	Prijs excl. btw Tarif public H.T.	Pagina Page
1449222	3700	78,00 €	177
1449331	3700	71,00 €	179
1449332	3700	77,00 €	179
1449333	3700	83,50 €	179
1453230	3700	43,00 €	181
1453240	3700	49,50 €	181
1453250	3700	55,50 €	181
1453260	3700	62,50 €	181
1464320	3700	73,00 €	180
1464330	3700	89,00 €	181
1464331	3700	89,00 €	181
1465348	3700	183,00 €	182
1465349	3700	183,00 €	182
1470440	3700	12,00 €	176
1470550	3700	12,00 €	178
1484342	3700	152,00 €	182
1485350	3700	179,00 €	183
1486375	3700	249,00 €	183
1488320	3700	112,00 €	184
1844440	3700	187,00 €	184
2050010008	5500	520,00 €	107
2050010009	5500	433,00 €	106
2050030008	5500	532,00 €	107
2050030009	5500	443,00 €	106
2050050008	5500	545,00 €	107
2050050009	5500	454,00 €	106
2050070008	5500	557,00 €	107
2050070009	5500	464,00 €	106
2050110008	5500	482,00 €	107
2050110009	5500	402,00 €	106
2050130008	5500	496,00 €	107
2050130009	5500	413,00 €	106
2050150008	5500	508,00 €	107
2050150009	5500	423,00 €	106
2050170008	5500	520,00 €	107
2050170009	5500	433,00 €	106
2050200008	5500	110,00 €	111
2050200009	5500	91,50 €	110
2050220008	5500	136,00 €	111
2050220009	5500	113,00 €	110
2050250008	5500	67,00 €	111
2050250009	5500	56,00 €	110
2050256000	5500	37,75 €	110
2050257000	5500	59,00 €	110
2050263008	5500	998,00 €	115
2050263009	5500	832,00 €	114
2050264008	5500	998,00 €	115
2050264009	5500	832,00 €	114
2050268008	5500	965,00 €	115
2050268009	5500	804,00 €	114
2050269008	5500	965,00 €	115

Beschrijving Code article	Productgroep Groupe produits	Prijs excl. btw Tarif public H.T.	Pagina Page
2050269009	5500	804,00 €	114
2050273008	5500	1.014,00 €	115
2050273009	5500	845,00 €	114
2050274008	5500	1.014,00 €	115
2050274009	5500	845,00 €	114
2050278008	5500	980,00 €	115
2050278009	5500	817,00 €	114
2050279008	5500	980,00 €	115
2050279009	5500	817,00 €	114
2050283008	5500	1.031,00 €	115
2050283009	5500	859,00 €	114
2050284008	5500	1.031,00 €	115
2050284009	5500	859,00 €	114
2050288008	5500	998,00 €	115
2050288009	5500	832,00 €	114
2050289008	5500	998,00 €	115
2050289009	5500	832,00 €	114
2050293008	5500	1.051,00 €	115
2050293009	5500	876,00 €	114
2050294008	5500	1.051,00 €	115
2050294009	5500	876,00 €	114
2050298008	5500	1.014,00 €	115
2050298009	5500	845,00 €	114
2050299008	5500	1.014,00 €	115
2050299009	5500	845,00 €	114
2050300018	5500	52,50 €	110
2050302018	0200	53,00 €	111
2050310008	5500	643,00 €	109
2050310009	5500	536,00 €	108
2050320008	5500	606,00 €	109
2050320009	5500	505,00 €	108
2050330008	5500	655,00 €	109
2050330009	5500	546,00 €	108
2050340008	5500	619,00 €	109
2050340009	5500	516,00 €	108
2050350008	5500	668,00 €	109
2050350009	5500	557,00 €	108
2050360008	5500	631,00 €	109
2050360009	5500	526,00 €	108
2050370008	5500	680,00 €	109
2050370009	5500	567,00 €	108
2050380008	5500	643,00 €	109
2050380009	5500	536,00 €	108
2050410008	5500	643,00 €	109
2050410009	5500	536,00 €	108
2050420008	5500	606,00 €	109
2050420009	5500	505,00 €	108
2050430008	5500	655,00 €	109
2050430009	5500	546,00 €	108
2050440008	5500	619,00 €	109
2050440009	5500	516,00 €	108

Beschrijving Code article	Productgroep Groupe produits	Prijs excl. btw Tarif public H.T.	Pagina Page
2050450008	5500	668,00 €	109
2050450009	5500	557,00 €	108
2050460008	5500	631,00 €	109
2050460009	5500	526,00 €	108
2050470008	5500	680,00 €	109
2050470009	5500	567,00 €	108
2050480008	5500	643,00 €	109
2050480009	5500	536,00 €	108
2050520008	5500	320,00 €	123
2050520009	5500	267,00 €	122
2050522008	5500	338,00 €	123
2050522009	5500	282,00 €	122
2050525008	5500	320,00 €	123
2050525009	5500	267,00 €	122
2050527008	5500	338,00 €	123
2050527009	5500	282,00 €	122
2050535008	5500	377,00 €	120
2050535009	5500	314,00 €	120
2050536008	5500	382,00 €	120
2050536009	5500	318,00 €	120
2051010008	5500	332,00 €	167
2051010009	5500	277,00 €	166
2051030008	5500	343,00 €	167
2051030009	5500	286,00 €	166
2051050008	5500	354,00 €	167
2051050009	5500	295,00 €	166
2051110008	5500	290,00 €	167
2051110009	5500	242,00 €	166
2051130008	5500	304,00 €	167
2051130009	5500	253,00 €	166
2051150008	5500	314,00 €	167
2051150009	5500	262,00 €	166
2052761008	5500	846,00 €	117
2052761009	5500	705,00 €	116
2052763008	5500	846,00 €	117
2052763009	5500	705,00 €	116
2052765008	5500	1.015,00 €	117
2052765009	5500	846,00 €	116
2052766008	5500	846,00 €	117
2052766009	5500	705,00 €	116
2052767008	5500	1.015,00 €	117
2052767009	5500	846,00 €	116
2052771008	5500	858,00 €	117
2052771009	5500	715,00 €	116
2052773008	5500	858,00 €	117
2052773009	5500	715,00 €	116
2052775008	5500	1.027,00 €	117
2052775009	5500	856,00 €	116
2052776008	5500	858,00 €	117
2052776009	5500	715,00 €	116
2052777008	5500	1.027,00 €	117

Beschrijving Code article	Productgroep Groupe produits	Prijs excl. btw Tarif public H.T.	Pagina Page
2052777009	5500	856,00 €	116
2052781008	5500	870,00 €	117
2052781009	5500	725,00 €	116
2052783008	5500	870,00 €	117
2052783009	5500	725,00 €	116
2052785008	5500	1.039,00 €	117
2052785009	5500	866,00 €	116
2052786008	5500	870,00 €	117
2052786009	5500	725,00 €	116
2052787008	5500	1.039,00 €	117
2052787009	5500	866,00 €	116
2052791008	5500	883,00 €	117
2052791009	5500	736,00 €	116
2052793008	5500	883,00 €	117
2052793009	5500	736,00 €	116
2052795008	5500	1.052,00 €	117
2052795009	5500	877,00 €	116
2052796008	5500	883,00 €	117
2052796009	5500	736,00 €	116
2052797008	5500	1.052,00 €	117
2052797009	5500	877,00 €	116
2052861008	5500	846,00 €	119
2052861009	5500	705,00 €	118
2052863008	5500	846,00 €	119
2052863009	5500	705,00 €	118
2052865008	5500	1.015,00 €	119
2052865009	5500	846,00 €	118
2052866008	5500	846,00 €	119
2052866009	5500	705,00 €	118
2052867008	5500	1.015,00 €	119
2052867009	5500	846,00 €	118
2052871008	5500	858,00 €	119
2052871009	5500	715,00 €	118
2052873008	5500	858,00 €	119
2052873009	5500	715,00 €	118
2052875008	5500	1.027,00 €	119
2052875009	5500	856,00 €	118
2052876008	5500	858,00 €	119
2052876009	5500	715,00 €	118
2052877008	5500	1.027,00 €	119
2052877009	5500	856,00 €	118
2052881008	5500	870,00 €	119
2052881009	5500	725,00 €	118
2052883008	5500	870,00 €	119
2052883009	5500	725,00 €	118
2052885008	5500	1.039,00 €	119
2052885009	5500	866,00 €	118
2052886008	5500	870,00 €	119
2052886009	5500	725,00 €	118
2052887008	5500	1.039,00 €	119
2052887009	5500	866,00 €	118

Beschrijving Code article	Productgroep Groupe produits	Prijs excl. btw Tarif public H.T.	Pagina Page
2052891008	5500	883,00 €	119
2052891009	5500	736,00 €	118
2052893008	5500	883,00 €	119
2052893009	5500	736,00 €	118
2052895008	5500	1.052,00 €	119
2052895009	5500	877,00 €	118
2052896008	5500	883,00 €	119
2052896009	5500	736,00 €	118
2052897008	5500	1.052,00 €	119
2052897009	5500	877,00 €	118
2053030008	5500	78,50 €	125
2053030009	5500	65,50 €	124
2053040008	5500	89,00 €	125
2053040009	5500	74,00 €	124
2053050008	5500	101,00 €	125
2053050009	5500	84,00 €	124
2053060008	5500	110,00 €	125
2053060009	5500	91,50 €	124
2053080008	5500	145,00 €	125
2053080009	5500	121,00 €	124
2053100008	5500	170,00 €	125
2053100009	5500	142,00 €	124
2053110008	5500	180,00 €	125
2053110009	5500	150,00 €	124
2053160008	5500	211,00 €	135
2053160009	5500	176,00 €	134
2053450008	5500	604,00 €	155
2053450009	5500	503,00 €	154
2053601016	5500	17,50 €	124
2053610016	5500	61,00 €	124
2054020008	5500	111,00 €	127
2054020009	5500	92,50 €	126
2054025008	5500	130,00 €	127
2054025009	5500	108,00 €	126
2054030008	5500	204,00 €	127
2054030009	5500	170,00 €	126
2054041008	5500	214,00 €	127
2054041009	5500	178,00 €	126
2054043008	5500	239,00 €	127
2054043009	5500	199,00 €	126
2054050008	5500	128,00 €	129
2054050009	5500	107,00 €	128
2054060008	5500	151,00 €	129
2054060009	5500	126,00 €	128
2054130008	5500	204,00 €	127
2054130009	5500	170,00 €	126
2054141008	5500	214,00 €	127
2054141009	5500	178,00 €	126
2054143008	5500	239,00 €	127
2054143009	5500	199,00 €	126
2054160008	5500	151,00 €	129

Beschrijving Code article	Productgroep Groupe produits	Prijs excl. btw Tarif public H.T.	Pagina Page
2054160009	5500	126,00 €	128
2055050008	5500	306,00 €	137
2055050009	5500	255,00 €	136
2055150008	5500	306,00 €	137
2055150009	5500	255,00 €	136
2058010008	5500	299,00 €	131
2058010009	5500	249,00 €	130
2058030008	5500	260,00 €	131
2058030009	5500	217,00 €	130
2061220008	5500	449,00 €	139
2061220009	5500	374,00 €	138
2061230008	5500	498,00 €	139
2061230009	5500	415,00 €	138
2061240008	5500	472,00 €	139
2061240009	5500	393,00 €	138
2061250008	5500	472,00 €	139
2061250009	5500	393,00 €	138
2061320008	5500	449,00 €	139
2061320009	5500	374,00 €	138
2061330008	5500	498,00 €	139
2061330009	5500	415,00 €	138
2061340008	5500	472,00 €	139
2061340009	5500	393,00 €	138
2061350008	5500	472,00 €	139
2061350009	5500	393,00 €	138
2062210008	5500	439,00 €	141
2062210009	5500	366,00 €	140
2062220008	5500	480,00 €	141
2062220009	5500	400,00 €	140
2062230008	5500	480,00 €	141
2062230009	5500	400,00 €	140
2062240008	5500	547,00 €	141
2062240009	5500	456,00 €	140
2062310008	5500	439,00 €	141
2062310009	5500	366,00 €	140
2062320008	5500	480,00 €	141
2062320009	5500	400,00 €	140
2062330008	5500	480,00 €	141
2062330009	5500	400,00 €	140
2062340008	5500	547,00 €	141
2062340009	5500	456,00 €	140
2062410008	5500	320,00 €	137
2062410009	5500	267,00 €	136
2065010008	5600	196,00 €	157
2065010009	5600	163,00 €	156
2065020008	5600	211,00 €	157
2065020009	5600	176,00 €	156
2065022008	5600	227,00 €	157
2065022009	5600	189,00 €	156
2065030008	5600	227,00 €	157
2065030009	5600	189,00 €	156

Beschrijving Code article	Productgroep Groupe produits	Prijs excl. btw Tarif public H.T.	Pagina Page
2065040008	5600	246,00 €	157
2065040009	5600	205,00 €	156
2065050008	5600	260,00 €	157
2065050009	5600	217,00 €	156
2065060008	5600	275,00 €	157
2065060009	5600	229,00 €	156
2065070008	5600	290,00 €	157
2065070009	5600	242,00 €	156
2065080008	5600	305,00 €	157
2065080009	5600	254,00 €	156
2065220008	5600	152,00 €	159
2065220009	5600	127,00 €	158
2065230008	5600	188,00 €	159
2065230009	5600	157,00 €	158
2065240008	5600	245,00 €	159
2065240009	5600	204,00 €	158
2065310008	5600	37,00 €	157
2065310009	5600	30,75 €	156
2065320008	5600	50,50 €	157
2065320009	5600	42,25 €	156
2070499009	6600	152,00 €	439
2070500009	6600	280,00 €	439
2088001009	2010	77,50 €	387
2088002009	2010	89,50 €	387
2088005009	2010	178,00 €	387
2088006009	2010	196,00 €	387
2088007009	2010	211,00 €	387
2088010009	2010	260,00 €	388
2088020009	2010	268,00 €	388
2088030009	2010	277,00 €	388
2088040009	2010	282,00 €	388
2088050009	2010	288,00 €	388
2088060009	2010	294,00 €	388
2088070009	2010	301,00 €	388
2088080009	2010	308,00 €	388
2088210009	2010	363,00 €	388
2088220009	2010	371,00 €	388
2088230009	2010	380,00 €	388
2088240009	2010	389,00 €	388
2088250009	2010	398,00 €	388
2088260009	2010	406,00 €	388
2088270009	2010	416,00 €	388
2088280009	2010	425,00 €	388
2088310009	2010	228,00 €	389
2088320009	2010	245,00 €	389
2289020009	6600	67,50 €	431
2289040009	6600	22,50 €	436
2289050009	6600	9,80 €	434
2289060009	6600	60,50 €	437
2289120009	6600	41,00 €	431
2289620016	6600	26,00 €	431

Beschrijving Code article	Productgroep Groupe produits	Prijs excl. btw Tarif public H.T.	Pagina Page
2290020009	6600	25,00 €	440
2290025009	6600	25,75 €	440
2290030009	6600	11,25 €	440
2290047009	5600	128,00 €	200
2290048009	5600	167,00 €	200
2290060009	6600	59,50 €	432
2290070009	6600	59,50 €	432
2290080009	6600	59,50 €	432
2290090009	6600	59,50 €	432
2290100009	6600	42,25 €	432
2290101009	6600	44,25 €	432
2290105009	6600	32,00 €	432
2290110009	6600	48,00 €	432
2290117009	6600	49,75 €	432
2290120009	6600	48,00 €	432
2290150009	6600	26,50 €	436
2290170009	6600	12,00 €	440
2290190009	6600	5,40 €	433
2290200009	6600	32,75 €	433
2290210009	6600	32,75 €	433
2290240009	6600	37,25 €	433
2290250009	6600	37,25 €	433
2290260009	6600	37,25 €	433
2290270009	6600	37,25 €	433
2290280009	6600	3,10 €	433
2290300000	6600	1,80 €	433
2290311000	6600	0,55 €	434
2290312000	6600	0,60 €	434
2290313000	6600	2,15 €	434
2290314000	6600	2,30 €	434
2290315000	6600	16,50 €	431
2290316000	6600	24,25 €	436
2290317000	6600	21,00 €	437
2290330009	6600	19,50 €	435
2290340009	6600	40,25 €	435
2290740009	6600	73,00 €	435
2290750009	6600	143,00 €	435
2290880016	6600	26,00 €	436
2290990000	6600	1,80 €	433
2291601	5600	60,00 €	201
2291603	5600	76,00 €	201
2291605	5600	38,00 €	190
2291606	5600	38,00 €	190
2291611	5600	24,00 €	202
2291612	5600	32,00 €	202
2291613	5600	11,00 €	203
2291614	5600	13,00 €	203
2291621	5600	58,00 €	198
2291622	5600	68,00 €	198
2291625	5600	98,00 €	199
2291626	5600	98,00 €	191

Beschrijving Code article	Productgroep Groupe produits	Prijs excl. btw Tarif public H.T.	Pagina Page
2291627	5600	32,00 €	191
2291631	5600	120,00 €	197
2291632	5600	128,00 €	197
2291635	5600	62,00 €	196
2291641	5600	76,00 €	194
2291645	5600	42,00 €	196
2291646	5600	80,00 €	195
2291651	5600	78,00 €	192
2291655000	5600	4,00 €	192
2510010009	5600	35,75 €	204
2510020009	5600	35,75 €	204
2510040009	5600	35,75 €	204
2956110008	5500	665,00 €	169
2956110009	5500	554,00 €	168
2974010008	5500	604,00 €	149
2974010009	5500	503,00 €	148
2974030008	5500	677,00 €	149
2974030009	5500	564,00 €	148
2980073000	2600	2,85 €	449
3500010018	3800	292,00 €	239
3500010019	3800	292,00 €	239
3500010008	5500	434,00 €	239
3500010009	5500	362,00 €	239
3500015018	3800	318,00 €	239
3500015019	3800	318,00 €	239
3500015008	5500	452,00 €	239
3500015009	5500	377,00 €	239
3500101	3800	92,50 €	398
3500102	3800	106,00 €	398
3500103	3800	116,00 €	398
3500104	3800	128,00 €	398
3500105	3800	164,00 €	398
3500106	3800	136,00 €	398
3500108	3800	367,00 €	402
3500109	3800	367,00 €	402
3500150	3800	191,00 €	396
3500151	3800	191,00 €	396
3500152	3800	199,00 €	396
3500153	3800	223,00 €	396
3500154	3800	223,00 €	396
3500155	3800	233,00 €	396
3500156	3800	233,00 €	396
3500157	3800	254,00 €	396
3500158	3800	254,00 €	396
3500159	3800	199,00 €	396
3500201	3800	212,00 €	397
3500202	3800	214,00 €	397
3500203	3800	216,00 €	397
3500204	3800	216,00 €	397
3500205	3800	218,00 €	397
3500206	3800	218,00 €	397

Beschrijving Code article	Productgroep Groupe produits	Prijs excl. btw Tarif public H.T.	Pagina Page
3500211	3800	212,00 €	397
3500212	3800	214,00 €	397
3500251	3800	355,00 €	401
3500252	3800	355,00 €	401
3500253	3800	358,00 €	401
3500254	3800	358,00 €	401
3500255	3800	358,00 €	401
3500256	3800	358,00 €	401
3500257	3800	390,00 €	401
3500258	3800	390,00 €	401
3500301	3800	229,00 €	399
3500302	3800	229,00 €	399
3500303	3800	310,00 €	399
3500304	3800	348,00 €	399
3500305	3800	348,00 €	399
3500306	3800	385,00 €	399
3500351	3800	443,00 €	403
3500352	3800	443,00 €	403
3500353	3800	505,00 €	403
3500354	3800	505,00 €	403
3500355	3800	474,00 €	403
3500356	3800	474,00 €	403
3500357	3800	474,00 €	403
3500358	3800	474,00 €	403
3500371	3800	443,00 €	403
3500372	3800	443,00 €	403
3500373	3800	505,00 €	403
3500374	3800	505,00 €	403
3500375	3800	474,00 €	403
3500376	3800	474,00 €	403
3500377	3800	474,00 €	403
3500378	3800	474,00 €	403
3500387	3800	608,00 €	227
3500388	3800	608,00 €	227
3500410	3800	394,00 €	249
3500420	3800	363,00 €	249
3500430	3800	410,00 €	249
3500440	3800	379,00 €	249
3500450	3800	439,00 €	249
3500460	3800	407,00 €	249
3500470	3800	453,00 €	249
3500480	3800	422,00 €	249
3500510	3800	565,00 €	250
3500520	3800	534,00 €	250
3500530	3800	577,00 €	250
3500540	3800	546,00 €	250
3500550	3800	608,00 €	250
3500560	3800	576,00 €	250
3500570	3800	624,00 €	250
3500580	3800	593,00 €	250
3500610	3800	418,00 €	249

Beschrijving Code article	Productgroep Groupe produits	Prijs excl. btw Tarif public H.T.	Pagina Page
3500620	3800	386,00 €	249
3500630	3800	446,00 €	249
3500640	3800	415,00 €	249
3500650	3800	482,00 €	249
3500660	3800	450,00 €	249
3500670	3800	497,00 €	249
3500680	3800	465,00 €	249
3500710	3800	587,00 €	250
3500720	3800	555,00 €	250
3500730	3800	615,00 €	250
3500740	3800	584,00 €	250
3500750	3800	652,00 €	250
3500760	3800	620,00 €	250
3500770	3800	667,00 €	250
3500780	3800	636,00 €	250
3500810	3800	565,00 €	250
3500820	3800	534,00 €	250
3500830	3800	577,00 €	250
3500840	3800	546,00 €	250
3500850	3800	608,00 €	250
3500860	3800	576,00 €	250
3500870	3800	624,00 €	250
3500880	3800	593,00 €	250
3500910	3800	587,00 €	250
3500920	3800	555,00 €	250
3500930	3800	615,00 €	250
3500940	3800	584,00 €	250
3500950	3800	652,00 €	250
3500960	3800	620,00 €	250
3500970	3800	667,00 €	250
3500980	3800	636,00 €	250
3500991	3800	594,00 €	252
3500992	3800	563,00 €	252
3500993	3800	610,00 €	252
3500994	3800	579,00 €	252
3500995	3800	639,00 €	252
3500996	3800	607,00 €	252
3500997	3800	653,00 €	252
3500998	3800	622,00 €	252
3501110	3800	881,00 €	253
3501115	3800	881,00 €	253
3501120	3800	849,00 €	253
3501125	3800	849,00 €	253
3501130	3800	897,00 €	253
3501135	3800	897,00 €	253
3501140	3800	865,00 €	253
3501145	3800	865,00 €	253
3501150	3800	929,00 €	253
3501155	3800	929,00 €	253
3501160	3800	898,00 €	253
3501165	3800	898,00 €	253

Beschrijving Code article	Productgroep Groupe produits	Prijs excl. btw Tarif public H.T.	Pagina Page
3501170	3800	945,00 €	253
3501175	3800	945,00 €	253
3501180	3800	914,00 €	253
3501185	3800	914,00 €	253
3501200	3800	91,50 €	251
3501202	3800	113,00 €	251
3501205	3800	56,00 €	251
3501211	3800	166,00 €	224
3501213	3800	190,00 €	224
3501215	3800	216,00 €	224
3501216000	3800	34,75 €	251
3501217000	3800	56,50 €	251
3501220	3800	58,50 €	224
3501410	3800	263,00 €	283
3501420	3800	232,00 €	283
3501430	3800	280,00 €	283
3501440	3800	249,00 €	283
3501450	3800	297,00 €	283
3501460	3800	267,00 €	283
3501500	3800	605,00 €	366
3501501	3800	605,00 €	366
3501505	3800	629,00 €	366
3501506	3800	629,00 €	366
3501811	3800	230,00 €	228
3501812	3800	243,00 €	228
3501813	3800	255,00 €	228
3501814	3800	268,00 €	228
3501815	3800	281,00 €	228
3501816	3800	291,00 €	228
3501817	3800	299,00 €	228
3501818	3800	310,00 €	228
3501822	3800	144,00 €	234
3501823	3800	189,00 €	234
3501824	3800	212,00 €	234
3501831	3800	306,00 €	230
3501832	3800	330,00 €	230
3501833	3800	341,00 €	230
3501834	3800	353,00 €	230
3501835	3800	370,00 €	230
3501836	3800	439,00 €	230
3501837	3800	454,00 €	230
3501838	3800	471,00 €	230
3501841	3800	98,00 €	232
3501843	3800	58,50 €	232
3501845	3800	62,50 €	232
3501846	3800	68,50 €	232
3502761	3800	697,00 €	216, 254
3502763	3800	697,00 €	216, 254
3502765	3800	832,00 €	216, 254
3502766	3800	697,00 €	216, 254
3502767	3800	832,00 €	216, 254

Beschrijving Code article	Productgroep Groupe produits	Prijs excl. btw Tarif public H.T.	Pagina Page
3502771	3800	712,00 €	216, 254
3502773	3800	712,00 €	216, 254
3502775	3800	848,00 €	216, 254
3502776	3800	712,00 €	216, 254
3502777	3800	848,00 €	216, 254
3502781	3800	741,00 €	216, 254
3502783	3800	741,00 €	216, 254
3502785	3800	878,00 €	216, 254
3502786	3800	741,00 €	216, 254
3502787	3800	878,00 €	216, 254
3502791	3800	755,00 €	216, 254
3502793	3800	755,00 €	216, 254
3502795	3800	891,00 €	216, 254
3502796	3800	755,00 €	216, 254
3502797	3800	891,00 €	216, 254
3502861	3800	697,00 €	217, 255
3502863	3800	697,00 €	217, 255
3502865	3800	832,00 €	217, 255
3502866	3800	697,00 €	217, 255
3502867	3800	832,00 €	217, 255
3502871	3800	712,00 €	217, 255
3502873	3800	712,00 €	217, 255
3502875	3800	848,00 €	217, 255
3502876	3800	712,00 €	217, 255
3502877	3800	848,00 €	217, 255
3502881	3800	741,00 €	217, 255
3502883	3800	741,00 €	217, 255
3502885	3800	878,00 €	217, 255
3502886	3800	741,00 €	217, 255
3502887	3800	878,00 €	217, 255
3502891	3800	755,00 €	217, 255
3502893	3800	755,00 €	217, 255
3502895	3800	891,00 €	217, 255
3502896	3800	755,00 €	217, 255
3502897	3800	891,00 €	217, 255
4300340	0700	130,00 €	278
4300341	0700	69,50 €	278
4300342	0700	77,50 €	278
4300343	0700	65,50 €	278
4300344	0700	109,00 €	278
4300364	0700	326,00 €	262
4300386	0700	682,00 €	271
4300387	0700	682,00 €	270
4300431	0700	631,00 €	258
4300432	0700	650,00 €	258
4300433	0700	682,00 €	258
4300434	0700	700,00 €	258
4300435	0700	659,00 €	258
4300436	0700	687,00 €	258
4300437	0700	731,00 €	258
4300438	0700	748,00 €	258

Beschrijving Code article	Productgroep Groupe produits	Prijs excl. btw Tarif public H.T.	Pagina Page
4300444	0700	95,00 €	340
4300445	0700	26,50 €	340
4300451	0700	631,00 €	258
4300452	0700	650,00 €	258
4300453	0700	682,00 €	258
4300454	0700	700,00 €	258
4300455	0700	659,00 €	258
4300456	0700	687,00 €	258
4300457	0700	731,00 €	258
4300458	0700	748,00 €	258
4300471	0700	441,00 €	257
4300472	0700	464,00 €	257
4300473	0700	491,00 €	257
4300474	0700	508,00 €	257
4300475	0700	470,00 €	257
4300476	0700	498,00 €	257
4300477	0700	522,00 €	257
4300478	0700	535,00 €	257
4300488	0700	360,00 €	280
4300633	0700	103,00 €	264
4300634	0700	119,00 €	264
4300635	0700	123,00 €	264
4300636	0700	129,00 €	264
4300638	0700	143,00 €	264
4300639	0700	153,00 €	264
4300641	0700	240,00 €	262
4300642	0700	216,00 €	262
4300643	0700	241,00 €	263
4300644	0700	238,00 €	263
4300650	0700	262,00 €	262
4300651	0700	432,00 €	271
4300652	0700	401,00 €	271
4300653	0700	342,00 €	271
4300661	0700	455,00 €	286
4300662	0700	522,00 €	286
4300665	0700	75,50 €	286
4300685	0700	282,00 €	262
4300771	0700	764,00 €	274
4300772	0700	732,00 €	274
4300773	0700	883,00 €	274
4300774	0700	754,00 €	274
4300811	0700	272,00 €	276
4300812	0700	283,00 €	276
4300813	0700	314,00 €	276
4300816	0700	348,00 €	276
4300821	0700	455,00 €	269
4300831	0700	348,00 €	265
4300832	0700	256,00 €	265
4300840	0700	361,00 €	276
4300861	0700	554,00 €	271
4300871	0700	554,00 €	270

Beschrijving Code article	Productgroep Groupe produits	Prijs excl. btw Tarif public H.T.	Pagina Page
4300872	0700	588,00 €	270
4300881	0700	188,00 €	267
4300882	0700	237,00 €	267
4300892	0700	207,00 €	268
4304010	2400	6,85 €	358
4305000	2400	4,75 €	358
4305010	2400	7,45 €	358
4338010	2300	19,00 €	356
4339010	2400	13,75 €	356
4340010	2400	16,00 €	356
4361330	1500	3,35 €	329
4361430	1500	3,35 €	329
4399010	1500	28,75 €	342
4399020	1500	34,25 €	342
4442761	2000	942,00 €	296
4442763	2000	942,00 €	296
4442765	2000	1.093,00 €	296
4442766	2000	942,00 €	296
4442767	2000	1.093,00 €	296
4442771	2000	968,00 €	296
4442773	2000	968,00 €	296
4442775	2000	1.119,00 €	296
4442776	2000	968,00 €	296
4442777	2000	1.119,00 €	296
4442781	2000	988,00 €	296
4442783	2000	988,00 €	296
4442785	2000	1.139,00 €	296
4442786	2000	988,00 €	296
4442787	2000	1.139,00 €	296
4442791	2000	1.071,00 €	296
4442793	2000	1.071,00 €	296
4442795	2000	1.222,00 €	296
4442796	2000	1.071,00 €	296
4442797	2000	1.222,00 €	296
4442861	2000	942,00 €	297
4442863	2000	942,00 €	297
4442865	2000	1.093,00 €	297
4442866	2000	942,00 €	297
4442867	2000	1.093,00 €	297
4442871	2000	968,00 €	297
4442873	2000	968,00 €	297
4442875	2000	1.119,00 €	297
4442876	2000	968,00 €	297
4442877	2000	1.119,00 €	297
4442881	2000	988,00 €	297
4442883	2000	988,00 €	297
4442885	2000	1.139,00 €	297
4442886	2000	988,00 €	297
4442887	2000	1.139,00 €	297
4442891	2000	1.071,00 €	297
4442893	2000	1.071,00 €	297

Beschrijving Code article	Productgroep Groupe produits	Prijs excl. btw Tarif public H.T.	Pagina Page
4442895	2000	1.222,00 €	297
4442896	2000	1.071,00 €	297
4442897	2000	1.222,00 €	297
4447010	2000	614,00 €	332
4447030	2000	637,00 €	332
4447050	2000	664,00 €	332
4447070	2000	739,00 €	332
4447120	2000	685,00 €	332
4447140	2000	713,00 €	332
4447160	2000	736,00 €	332
4447180	2000	817,00 €	332
4447361	2000	1.121,00 €	295
4447363	2000	1.149,00 €	295
4447365	2000	1.167,00 €	295
4447367	2000	1.252,00 €	295
4447371	2000	1.121,00 €	295
4447373	2000	1.149,00 €	295
4447375	2000	1.167,00 €	295
4447377	2000	1.252,00 €	295
4448260	2000	99,00 €	317
4449120	2000	74,50 €	293
4453010	2000	236,00 €	305
4453020	2000	222,00 €	305
4453030	2000	210,00 €	305
4453070	2000	134,00 €	305
4453080	2000	125,00 €	305
4453090	2000	114,00 €	305
4453100	2000	128,00 €	305
4457030	2010	116,00 €	375
4457040	2010	132,00 €	375
4457050	2010	135,00 €	375
4457060	2010	142,00 €	375
4457250	2010	329,00 €	374
4457280	2010	350,00 €	374
4457300	2010	272,00 €	374
4457301	2010	270,00 €	374
4457305	2010	291,00 €	376
4457306	2010	380,00 €	376
4457310	2010	205,00 €	376
4457311	2010	255,00 €	376
4457315	2010	433,00 €	377
4457650	2010	1.014,00 €	373
4457660	2010	1.014,00 €	373
4457811	2010	1.099,00 €	379
4464010	2000	301,00 €	304
4464020	2000	283,00 €	304
4464030	2000	394,00 €	304
4464040	2000	385,00 €	304
4464050	2000	405,00 €	304
4464060	2000	308,00 €	304
4464095	2000	429,00 €	304

Beschrijving Code article	Productgroep Groupe produits	Prijs excl. btw Tarif public H.T.	Pagina Page
4465040	2000	495,00 €	312
4465050	2000	507,00 €	312
4465051	2000	482,00 €	312
4465052	2000	494,00 €	312
4466010	2000	736,00 €	336
4466110	2000	565,00 €	337
4466450	2000	166,00 €	338
4467010	2000	351,00 €	335
4467030	2000	378,00 €	335
4467050	2000	400,00 €	335
4485010	2000	567,00 €	306
4486030	2000	641,00 €	313
4486040	2000	697,00 €	313
4486051	2000	701,00 €	313
4486052	2000	753,00 €	313
4486210	2000	624,00 €	313
4487041	2000	786,00 €	311
4487210	2000	674,00 €	310
4488030	2000	271,00 €	308
4488050	2000	262,00 €	308
4488070	2000	236,00 €	308
4488090	2000	212,00 €	308
4489030	2000	185,00 €	309
4489040	2000	199,00 €	309
4489050	2000	207,00 €	309
4500101	3800	103,00 €	222
4500102	3800	119,00 €	222
4500103	3800	129,00 €	222
4500104	3800	143,00 €	222
4500105	3800	179,00 €	222
4500106	3800	153,00 €	222
4500108	3800	403,00 €	226
4500109	3800	403,00 €	226
4500150	3800	212,00 €	220
4500151	3800	212,00 €	220
4500152	3800	218,00 €	220
4500153	3800	245,00 €	220
4500154	3800	245,00 €	220
4500155	3800	262,00 €	220
4500156	3800	262,00 €	220
4500157	3800	282,00 €	220
4500158	3800	282,00 €	220
4500159	3800	218,00 €	220
4500201	3800	233,00 €	221
4500202	3800	236,00 €	221
4500203	3800	238,00 €	221
4500204	3800	238,00 €	221
4500205	3800	240,00 €	221
4500206	3800	240,00 €	221
4500211	3800	233,00 €	221
4500212	3800	236,00 €	221

Beschrijving Code article	Productgroep Groupe produits	Prijs excl. btw Tarif public H.T.	Pagina Page
4500251	3800	390,00 €	225
4500252	3800	390,00 €	225
4500253	3800	401,00 €	225
4500254	3800	401,00 €	225
4500255	3800	393,00 €	225
4500256	3800	393,00 €	225
4500257	3800	430,00 €	225
4500258	3800	430,00 €	225
4500301	3800	256,00 €	223
4500302	3800	256,00 €	223
4500303	3800	348,00 €	223
4500304	3800	384,00 €	223
4500305	3800	384,00 €	223
4500306	3800	424,00 €	223
4500351	3800	488,00 €	227
4500352	3800	488,00 €	227
4500353	3800	555,00 €	227
4500354	3800	555,00 €	227
4500355	3800	521,00 €	227
4500356	3800	521,00 €	227
4500357	3800	521,00 €	227
4500358	3800	521,00 €	227
4500371	3800	488,00 €	227
4500372	3800	488,00 €	227
4500373	3800	555,00 €	227
4500374	3800	555,00 €	227
4500375	3800	521,00 €	227
4500376	3800	521,00 €	227
4500377	3800	521,00 €	227
4500378	3800	521,00 €	227
4500387	3800	682,00 €	227
4500388	3800	682,00 €	227
4500410	3800	441,00 €	221
4500420	3800	410,00 €	221
4500430	3800	464,00 €	221
4500440	3800	433,00 €	221
4500450	3800	491,00 €	221
4500460	3800	459,00 €	221
4500470	3800	508,00 €	221
4500480	3800	477,00 €	221
4500510	3800	631,00 €	212
4500520	3800	600,00 €	212
4500530	3800	650,00 €	212
4500540	3800	618,00 €	212
4500550	3800	682,00 €	212
4500560	3800	651,00 €	212
4500570	3800	700,00 €	212
4500580	3800	668,00 €	212
4500610	3800	470,00 €	211
4500620	3800	438,00 €	211
4500630	3800	498,00 €	211

Beschrijving Code article	Productgroep Groupe produits	Prijs excl. btw Tarif public H.T.	Pagina Page
4500640	3800	466,00 €	211
4500650	3800	522,00 €	211
4500660	3800	491,00 €	211
4500670	3800	535,00 €	211
4500680	3800	503,00 €	211
4500710	3800	659,00 €	212
4500720	3800	627,00 €	212
4500730	3800	687,00 €	212
4500740	3800	657,00 €	212
4500750	3800	731,00 €	212
4500760	3800	700,00 €	212
4502761	3800	773,00 €	216, 254
4502763	3800	773,00 €	216, 254
4502765	3800	924,00 €	216, 254
4502766	3800	773,00 €	216, 254
4502767	3800	924,00 €	216, 254
4500770	3800	748,00 €	216, 254
4502771	3800	789,00 €	216, 254
4502773	3800	789,00 €	216, 254
4502775	3800	941,00 €	216, 254
4502776	3800	789,00 €	216, 254
4502777	3800	941,00 €	216, 254
4500780	3800	716,00 €	212, 250
4502781	3800	822,00 €	216, 254
4502783	3800	822,00 €	216, 254
4502785	3800	974,00 €	216, 254
4502786	3800	822,00 €	216, 254
4502787	3800	974,00 €	216, 254
4502791	3800	838,00 €	216, 254
4502793	3800	838,00 €	216, 254
4502795	3800	989,00 €	216, 254
4502796	3800	838,00 €	216, 254
4502797	3800	989,00 €	216, 254
4500810	3800	631,00 €	212
4500820	3800	600,00 €	212
4500830	3800	650,00 €	212
4500840	3800	618,00 €	212
4500850	3800	682,00 €	212
4500860	3800	651,00 €	212
4502861	3800	773,00 €	217, 255
4502863	3800	773,00 €	217, 255
4502865	3800	924,00 €	217, 255
4502866	3800	773,00 €	217, 255
4502867	3800	924,00 €	217, 255
4500870	3800	700,00 €	212, 250
4502871	3800	789,00 €	217, 255
4502873	3800	789,00 €	217, 255
4502875	3800	941,00 €	217, 255
4502876	3800	789,00 €	217, 255
4502877	3800	941,00 €	217, 255
4500880	3800	668,00 €	212, 250

Beschrijving Code article	Productgroep Groupe produits	Prijs excl. btw Tarif public H.T.	Pagina Page
4502881	3800	822,00 €	217, 255
4502883	3800	822,00 €	217, 255
4502885	3800	974,00 €	217, 255
4502886	3800	822,00 €	217, 255
4502887	3800	974,00 €	217, 255
4502891	3800	838,00 €	217, 255
4502893	3800	838,00 €	217, 255
4502895	3800	989,00 €	217, 255
4502896	3800	838,00 €	217, 255
4502897	3800	989,00 €	217, 255
4500910	3800	659,00 €	212
4500920	3800	627,00 €	212
4500930	3800	687,00 €	212
4500940	3800	657,00 €	212
4500950	3800	731,00 €	212
4500960	3800	700,00 €	212
4500970	3800	748,00 €	212
4500980	3800	716,00 €	212
4500991	3800	641,00 €	214
4500992	3800	610,00 €	214
4500993	3800	664,00 €	214
4500994	3800	633,00 €	214
4500995	3800	691,00 €	214
4500996	3800	659,00 €	214
4500997	3800	708,00 €	214
4500998	3800	677,00 €	214
4501110	3800	968,00 €	215
4501115	3800	968,00 €	215
4501120	3800	935,00 €	215
4501125	3800	935,00 €	215
4501130	3800	988,00 €	215
4501135	3800	988,00 €	215
4501140	3800	951,00 €	215
4501145	3800	951,00 €	215
4501150	3800	1.025,00 €	215
4501155	3800	1.025,00 €	215
4501160	3800	989,00 €	215
4501165	3800	989,00 €	215
4501170	3800	1.038,00 €	215
4501175	3800	1.038,00 €	215
4501180	3800	1.004,00 €	215
4501185	3800	1.004,00 €	215
4501200	3800	109,00 €	213
4501202	3800	122,00 €	213
4501205	3800	74,50 €	213
4501211	3800	188,00 €	224
4501213	3800	211,00 €	224
4501215	3800	238,00 €	224
4501220	3800	65,00 €	224
4501410	3800	293,00 €	243
4501420	3800	262,00 €	243

Beschrijving Code article	Productgroep Groupe produits	Prijs excl. btw Tarif public H.T.	Pagina Page
4501430	3800	314,00 €	243
4501440	3800	282,00 €	243
4501450	3800	335,00 €	243
4501460	3800	305,00 €	243
4501811	3800	258,00 €	228
4501812	3800	272,00 €	228
4501813	3800	286,00 €	228
4501814	3800	299,00 €	228
4501815	3800	315,00 €	228
4501816	3800	326,00 €	228
4501817	3800	335,00 €	228
4501818	3800	347,00 €	228
4501822	3800	162,00 €	234
4501823	3800	212,00 €	234
4501824	3800	238,00 €	234
4501831	3800	343,00 €	230
4501832	3800	370,00 €	230
4501833	3800	382,00 €	230
4501834	3800	395,00 €	230
4501835	3800	415,00 €	230
4501836	3800	492,00 €	230
4501837	3800	508,00 €	230
4501838	3800	528,00 €	230
4501841	3800	109,00 €	232
4501843	3800	66,00 €	232
4501845	3800	70,00 €	232
4501846	3800	76,00 €	232
4506010	1500	75,00 €	350
4514010	1500	7,35 €	353
4515050	1500	65,00 €	266
4518010	1500	38,00 €	343
4518110	1500	99,00 €	343
4518120	1500	102,00 €	343
4528110	1500	86,00 €	351
4528120	1500	101,00 €	351
4582010	1500	135,00 €	350
4583020	1500	39,75 €	350
4583100	2400	5,15 €	357
4583110	2400	10,00 €	357
4583120	2400	12,50 €	357
4583200	2400	7,60 €	357
4781010	1500	321,00 €	324
4781020	1500	334,00 €	324
4781030	1500	339,00 €	324
4781040	1500	409,00 €	324
4781050	1500	442,00 €	324
4781060	1500	474,00 €	324
4781070	1500	499,00 €	324
4781080	1500	530,00 €	324
4781110	1500	69,50 €	328
4781120	1500	78,00 €	328

Beschrijving Code article	Productgroep Groupe produits	Prijs excl. btw Tarif public H.T.	Pagina Page
4781130	1500	86,50 €	328
4781140	1500	111,00 €	328
4781150	1500	164,00 €	328
4781220	1500	177,00 €	330
4781230	1500	211,00 €	330
4781240	1500	238,00 €	330
4782310	1500	477,00 €	326
4782320	1500	496,00 €	326
4782330	1500	507,00 €	326
4782340	1500	602,00 €	326
4782350	1500	643,00 €	326
4782360	1500	686,00 €	326
4782370	1500	738,00 €	326
4782380	1500	741,00 €	326
4841010	2000	731,00 €	316
4841320	2000	565,00 €	302
4841410	2000	764,00 €	316
4841511	2000	760,00 €	316
4841611	2000	788,00 €	316
4847110	2000	1.369,00 €	322
4847114	2000	1.418,00 €	322
4924480	1500	289,00 €	354
4925020	0200	49,25 €	348
4925100	0200	44,25 €	348
4925110	0200	61,50 €	348
4925160	0200	17,75 €	348
4925210	0200	107,00 €	346
4925220	0200	99,00 €	346
4925260	0200	233,00 €	346
4925330	0200	135,00 €	345
4925350	0200	53,00 €	345
4925380	0200	53,00 €	346
4925391	1500	14,50 €	225
4925400	0200	121,00 €	340
4953600	1500	435,00 €	336
7100001	7010	91,50 €	77
7100002	7010	117,00 €	77
7100003	7010	143,00 €	77
7100005	7010	18,00 €	77
7100006	7010	10,25 €	77
7100010	7010	57,00 €	76
7100011	7010	66,00 €	80
7100012	7010	81,50 €	80
7100020	7010	164,00 €	81
7100021	7010	171,00 €	81
7100022	7010	211,00 €	81
7100023	7010	216,00 €	81
7100025	7010	23,00 €	78
7100026	7010	175,00 €	82
7100027	7010	88,00 €	82
7100028	7010	88,00 €	83

Beschrijving Code article	Productgroep Groupe produits	Prijs excl. btw Tarif public H.T.	Pagina Page
7100029	7010	29,00 €	76
7100030	7010	88,00 €	83
7100031	7010	88,00 €	83
7100040	7010	192,00 €	76
7100041	7010	216,00 €	79
7100050	7010	192,00 €	78
7100051	7010	216,00 €	79
7100060000	7010	18,00 €	78
7381240	7010	242,00 €	64
7382050	7010	44,75 €	62
7382060	7010	67,00 €	62
7382080	7010	119,00 €	58
7382090	7010	133,00 €	58
7382100	7010	148,00 €	58
7382110	7010	163,00 €	58
7382120	7010	176,00 €	58
7382130	7010	189,00 €	58
7382140	7010	205,00 €	58
7382150	7010	217,00 €	58
7382220	7010	134,00 €	64
7382230	7010	183,00 €	64
7382320	7010	280,00 €	60
7382330	7010	292,00 €	60
7382340	7010	306,00 €	60
7382350	7010	319,00 €	60
7382360	7010	330,00 €	60
7382370	7010	344,00 €	60
7382380	7010	356,00 €	60
7447010	7000	484,00 €	25
7447020	7000	501,00 €	25
7447030	7000	536,00 €	25
7447040	7000	554,00 €	25
7447110	7000	447,00 €	25
7447120	7000	467,00 €	25
7447130	7000	500,00 €	25
7447140	7000	521,00 €	25
7447151	7000	411,00 €	33
7447152	7000	431,00 €	33
7447153	7000	465,00 €	33
7447154	7000	486,00 €	33
7447213	7000	484,00 €	31
7447214	7000	484,00 €	31
7447223	7000	501,00 €	31
7447224	7000	501,00 €	31
7447233	7000	536,00 €	31
7447234	7000	536,00 €	31
7447243	7000	554,00 €	31
7447244	7000	554,00 €	31
7447263	7000	938,00 €	27
7447264	7000	938,00 €	27
7447268	7000	902,00 €	27

Beschrijving Code article	Productgroep Groupe produits	Prijs excl. btw Tarif public H.T.	Pagina Page
7447269	7000	902,00 €	27
7447273	7000	961,00 €	27
7447274	7000	961,00 €	27
7447278	7000	925,00 €	27
7447279	7000	925,00 €	27
7447283	7000	991,00 €	27
7447284	7000	991,00 €	27
7447288	7000	956,00 €	27
7447289	7000	956,00 €	27
7447293	7000	1.012,00 €	27
7447294	7000	1.012,00 €	27
7447298	7000	979,00 €	27
7447299	7000	979,00 €	27
7448480092	2000	350,00 €	464
7448481092	7000	350,00 €	464
7448761	7000	664,00 €	28
7448763	7000	664,00 €	28
7448765	7000	732,00 €	28
7448766	7000	664,00 €	28
7448767	7000	732,00 €	28
7448771	7000	684,00 €	28
7448773	7000	684,00 €	28
7448775	7000	751,00 €	28
7448776	7000	684,00 €	28
7448777	7000	751,00 €	28
7448781	7000	714,00 €	28
7448783	7000	714,00 €	28
7448785	7000	786,00 €	28
7448786	7000	714,00 €	28
7448787	7000	786,00 €	28
7448791	7000	737,00 €	28
7448793	7000	737,00 €	28
7448795	7000	818,00 €	28
7448796	7000	737,00 €	28
7448797	7000	818,00 €	28
7448861	7000	664,00 €	29
7448863	7000	664,00 €	29
7448865	7000	732,00 €	29
7448866	7000	664,00 €	29
7448867	7000	732,00 €	29
7448871	7000	684,00 €	29
7448873	7000	684,00 €	29
7448875	7000	751,00 €	29
7448876	7000	684,00 €	29
7448877	7000	751,00 €	29
7448881	7000	714,00 €	29
7448883	7000	714,00 €	29
7448885	7000	786,00 €	29
7448886	7000	714,00 €	29
7448887	7000	786,00 €	29
7448891	7000	737,00 €	29

Beschrijving Code article	Productgroep Groupe produits	Prijs excl. btw Tarif public H.T.	Pagina Page
7448893	7000	737,00 €	29
7448895	7000	818,00 €	29
7448896	7000	737,00 €	29
7448897	7000	818,00 €	29
7449110	7000	72,50 €	26
7449120	7000	72,50 €	26
7449200	7000	91,50 €	26
7449216000	7000	37,75 €	26
7449217000	7000	56,50 €	26
7449220	7000	113,00 €	26
7449250	7000	56,00 €	26
7453030	7000	103,00 €	38
7453040	7000	114,00 €	38
7453060	7000	133,00 €	38
7453080	7000	152,00 €	38
7453100	7000	175,00 €	38
7453160	7000	175,00 €	38
7453180	7000	196,00 €	38
7464001	7000	212,00 €	37
7464002	7000	212,00 €	37
7464011	7000	239,00 €	36
7464012	7000	239,00 €	36
7464021	7000	239,00 €	36
7464022	7000	239,00 €	36
7464031	7000	258,00 €	36
7464032	7000	258,00 €	36
7464130	7000	218,00 €	37
7464131	7000	218,00 €	37
7464160	7000	233,00 €	37
7464161	7000	233,00 €	37
7466112	7010	718,00 €	70
7467010	7000	325,00 €	69
7467020	7000	347,00 €	69
7467030	7000	365,00 €	69
7467110	7000	289,00 €	69
7467120	7000	313,00 €	69
7467130	7000	329,00 €	69
7470010000	7000	21,50 €	394
7470020000	7000	19,00 €	394
7470030000	7000	26,00 €	394
7470040000	7000	104,00 €	394
7470050000	7000	74,00 €	394
7470060000	7000	28,00 €	469
7470070000	7000	124,00 €	469
7470110	7000	29,75 €	42
7470164	7010	16,50 €	87
7484044	7000	188,00 €	39
7484045	7000	251,00 €	39
7484046	7000	251,00 €	39
7484054	7000	188,00 €	40
7484055	7000	251,00 €	40

Beschrijving Code article	Productgroep Groupe produits	Prijs excl. btw Tarif public H.T.	Pagina Page
7484056	7000	251,00 €	40
7484060	7000	163,00 €	39
7484075	7000	334,00 €	39
7484076	7000	334,00 €	40
7484090	7000	183,00 €	39
7485030	7000	40,75 €	41
7485050	7000	129,00 €	41
7485051	7000	383,00 €	45
7485052	7000	391,00 €	45
7485053	7000	383,00 €	46
7485054	7000	391,00 €	46
7485060	7000	391,00 €	45
7485061	7000	391,00 €	46
7485090	7000	459,00 €	45
7485091	7000	459,00 €	46
7486064	7000	532,00 €	48
7486065	7000	532,00 €	48
7486066	7000	532,00 €	48
7486067	7000	532,00 €	48
7486074	7000	532,00 €	47
7486075	7000	532,00 €	47
7486076	7000	532,00 €	47
7486077	7000	532,00 €	47
7486105	7000	565,00 €	49
7486106	7000	565,00 €	49
7486107	7000	565,00 €	49
7486108	7000	565,00 €	49
7486109	7000	669,00 €	47
7486110	7000	669,00 €	47
7486111	7000	669,00 €	47
7486112	7000	669,00 €	47
7486115	7000	565,00 €	50
7486116	7000	565,00 €	50
7486117	7000	565,00 €	50
7486118	7000	565,00 €	50
7486119	7000	669,00 €	48
7486120	7000	669,00 €	48
7486121	7000	669,00 €	48
7486122	7000	669,00 €	48
7488060	7000	178,00 €	43
7488110	7000	278,00 €	44
7488119	7000	251,00 €	43
7488120	7000	278,00 €	44
7500100	7010	24,75 €	97
7500140	7010	12,50 €	42
7500200	7010	45,50 €	98
7500310	7010	199,00 €	95
7500410	7010	83,50 €	94
7500420	7010	83,50 €	93
7500430	7010	116,00 €	92
7500440	7010	105,00 €	93

Beschrijving Code article	Productgroep Groupe produits	Prijs excl. btw Tarif public H.T.	Pagina Page
7500450	7010	105,00 €	93
7500461	7010	167,00 €	92
7500480000	7010	29,25 €	93
7500490000	7010	29,25 €	93
7500499	7010	189,00 €	94
7500582	7010	157,00 €	95
7501110	7010	17,25 €	97
7501120	7010	25,75 €	97
7510160	7010	199,00 €	90
7510260	7010	258,00 €	90
7510350	7010	129,00 €	89
7515210	7010	53,00 €	88
7515250	7010	119,00 €	88
7515280	7010	53,00 €	89
7516010	7010	150,00 €	367
7520120	7010	51,50 €	86
7520130	7010	65,00 €	86
7520180	7010	58,00 €	87
7520210	7010	51,50 €	86
7525450	7010	31,25 €	87
7525500	7010	100,00 €	87
7530600092	7010	605,00 €	72
7530650092	7010	629,00 €	72
7530660092	7010	629,00 €	72
7530680092	7010	605,00 €	72
7841320	7000	639,00 €	32
7841321	7000	639,00 €	32
7841322	7000	674,00 €	32
7841323	7000	674,00 €	32
7841325	7000	680,00 €	32
7841326	7000	680,00 €	32
7841327	7000	716,00 €	32
7841328	7000	716,00 €	32
7841330	7000	396,00 €	34
7841331	7000	396,00 €	34
7841332	7000	413,00 €	34
7841333	7000	413,00 €	34
7841335	7000	396,00 €	34
7841336	7000	396,00 €	34
7841337	7000	413,00 €	34
7841338	7000	413,00 €	34
7841345	7000	446,00 €	35
7841346	7000	450,00 €	35
7843100019	7000	515,00 €	56
7844345	7000	496,00 €	57
7844346	7000	496,00 €	57
7844381	7000	573,00 €	53
7844382	7000	538,00 €	53
7844451	7000	674,00 €	53
7844452	7000	641,00 €	53
7844456	7000	699,00 €	53

Beschrijving Code article	Productgroep Groupe produits	Prijs excl. btw Tarif public H.T.	Pagina Page
7844457	7000	661,00 €	53
7847380	7000	1.009,00 €	54
7847381	7000	1.009,00 €	55
7847450	7000	1.080,00 €	54
7847451	7000	1.080,00 €	55
7847455	7000	1.080,00 €	54
7847456	7000	1.080,00 €	55
8750001	8700	146,00 €	423
8750002	8700	357,00 €	423
8750003	8700	225,00 €	423
8750004	8700	225,00 €	423
8750005	8700	225,00 €	424
8750006	8700	225,00 €	424
8750007	8700	280,00 €	424
8750008	8700	280,00 €	424
8750010	8700	492,00 €	418
8750011	8700	600,00 €	419
8750012	8700	784,00 €	418
8750013	8700	914,00 €	419
8750020	8700	788,00 €	420
8750021	8700	788,00 €	420
8750022	8700	788,00 €	421
8750023	8700	788,00 €	421
8750025	8700	1.055,00 €	420
8750026	8700	1.055,00 €	420
8750027	8700	1.055,00 €	421
8750028	8700	1.055,00 €	421
8750030008	8700	413,00 €	426
8750030009	8700	344,00 €	426
8750030018	8700	344,00 €	426
8750030019	8700	344,00 €	426
8750032	8700	841,00 €	422
8750033	8700	841,00 €	422
8750037	8700	1.107,00 €	422
8750038	8700	1.107,00 €	422

Beschrijving Code article	Productgroep Groupe produits	Prijs excl. btw Tarif public H.T.	Pagina Page

NORMBAU

PASSION FOR CARE

Care Solutions

Barrièrevrije oplossingen voor uw badkamer!

Voor NORMBAU staat de mens met zijn behoeften centraal in de productontwikkeling.

Solutions pour salles de bain accessibles !

NORMBAU place l'Homme et ses besoins au centre du développement de tous ses produits.

! Care Solutions Online

Gedetailleerde informatie over het thema zorgoplossingen en ons assortiment vind u op:

Plus d'informations sur Care Solutions et nos lignes de produits sur :
www.normbau.de

Meer informatie en **alle technische details** van onze producten vindt u op onze website. Hier kunt u direct de **basis planning-brochure** downloaden.

Vous trouverez de plus amples **informations et les détails techniques** de nos produits sur notre site internet. Là, vous trouverez des liens de téléchargement la **brochure les fondements de la planification.**

Sanitary Care | Smart & Special Care | Living Care

Over Allegion

Allegion (NYSE: ALLE) is een internationale aanbieder van beveiligingsoplossingen met toonaan gevende merken als CISA®, Interflex®, LCN®, NORMBAU, Schlage® en Von Duprin®. Allegion biedt een breed spectrum aan van oplossingen voor particuliere huishoudingen, bedrijven, scholen en andere instellingen, waarbij de focus op de beveiliging van toegangsdeuren en toegangsystemen ligt. Allegion genereert een omzet van 2 Mrd. US-dollar en verkoopt zijn producten in ongeveer 130 landen over de gehele wereld.

Meer informatie vindt u onder www.allegion.com

À propos d'Allegion

Allegion (NYSE: ALLE) est un fournisseur mondial dans le domaine de la sécurité avec les marques stratégiques CISA®, Interflex®, LCN®, NORMBAU, Schlage® et Von Duprin®. Spécialiste de la sécurité et du contrôle d'accès, Allegion offre une vaste gamme de solutions pour les particuliers, les entreprises, les écoles et autres institutions. Allegion commercialise des produits dans 130 pays avec un chiffre d'affaires annuel de 2 milliards de dollars.

Pour plus d'information, consultez www.allegion.com

AXA ■ BRICARD ■ Briton ■ CISA ■ interflex ■ KRYPTONITE ■ NORMBAU ■ Simons≡Voss technologies ■ TRELOCK

NORMBAU GmbH
Schwarzwaldstraße 15
77871 Renchen | Germany
Phone +49 7843 704-0
normbau@allegion.com
normbau.de | allegion.com

Contactpersoon /
Personne de contact

ALLEGION

EDV-Nr. 826153IE00 · 04/2025 · NL | FR